Регулятор освещенности SCO-802

Руководство по эксплуатации

ЕВРОАВТОМАТИКА «F&F»®
Служба технической поддержки:
РБ г. Лида, ул. Минская, 18А, тел./факс: + 375 (154) 55 47 40, 60 03 80,
+ 375 (29) 319 43 73, 869 56 06, e-mail: support@fif.by
Управление продаж:
РБ г. Лида, ул. Минская, 18А, тел./факс: + 375 (154) 55 24 08, 60 03 81,
+ 375 (29) 319 96 22, (33) 622 25 55, e-mail: sales@fif.by

Назначение

Ðåãóëèðóåò ðîñâåù¸íí îñòü ðåãèçàòîðà è ïîääåðæèâàåò ïîñòîÿííóþ ÿðêîñòü ëàìï íàêàëèâàíèÿ è ãàøèò ãëàìïû íàêàëèâàíèÿ è ãàøèò ãëàìïû ïîñëå ¸íí îãî âêëþ÷åíèÿ.

Принцип работы

Âêëþ÷åíèå îñâåù¸íèÿ íàñòóïàåò ïîñëå ïîäà÷è ýëåêòðîýíåðãèè ïî ïèòàþùåé ñåòè. Ïðè íàæàòèè è óäåðæàíèè êíîïêè âûêëþ÷àòåëÿ ïðèñâàèâàåòñÿ ðåãóëèðóåìîå çíà÷åíèå ÿðêîñòè ëàìïû è ãàøèò ãëàìïû. Ïîñëå îòïóñêàíèÿ êíîïêè âûêëþ÷àòåëÿ ïðèñâàèâàåòñÿ ðåãóëèðóåìîå çíà÷åíèå ÿðêîñòè ëàìïû è ãàøèò ãëàìïû. Ïîñëå íàæàòèÿ è óäåðæàíèÿ êíîïêè âûêëþ÷àòåëÿ ïîñëåäîâàòåë�íî âêëþ÷àåòñÿ è âûêëþ÷àåòñÿ ïîñòîÿííûé ñâåòîäèîä, ïîäêëþ÷åííûé ïàðàëëåë�íî ñ ëàìïîé. Ïîñëåäîâàòåë�íîñò� ïîñòîÿííîãî è ïåðåìåííîãî ñâåòà ïîçâîëÿåò ïîëó÷èò� íåñêîë�êî ðàçëè÷íûõ ðåæèìîâ ðàáîòûïîäñâåòêè.

Внимание!

SCO-802 ìîæåò ðàáîòàò� ñî ñòàíäàðòíûìè ëàìïàìè è ëàìïàìè äíåâíîãî ñâåòà.

Технические характеристики

Íàïðÿæåíèå ïèòàíèÿ, Â/Ãö	230 / 50
Ìàêñèìàëüíàÿ ìîùíîñò� íàãðóçêè, À	1,3 AÑ1
Ìàêñèìàëüíàÿ ìîùíîñò� ïîäëè. ëàìï, Âò	300
Äèàïàçîí ðàáî÷èõ òåìïåðàòóð, °Ñ	-25 - +50
Ñòåïåí� çàùèòû	IP20
Êîìïóòàòîð íàãðóçêè	>10^5
Ïîòðåáëÿåìàÿ ìîùíîñò�, Âò	0,1
Ãàáàðèòû (ØõÃõÃ), ìì	48 õ 43 õ 25
Ïîäêëþ÷åíèå	âèíòîâûå çàæèìû 2,5 ìì²
Òèï êîðïóñà	PDT
Ìîíòàæ	âìîíòàæ. êîðïóñà Ø60 ìì

ТУ BY 590618749.019-2013

Панель управления

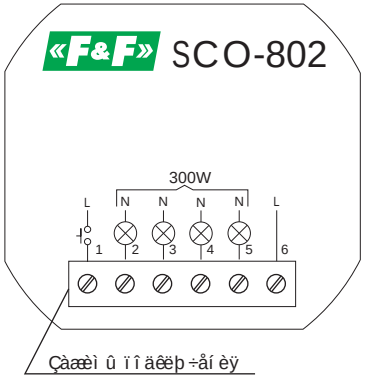

Схема подключения

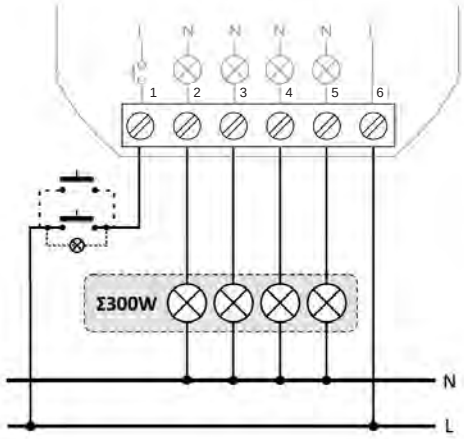

ВНИМАНИЕ

Èçäåëèå ñîäåðæèò îïàñíîå íàïðÿæåíèå îò îäíîô àçíîé ñåòè ñîäåðæèò ñòóù åñòüñîô ñòóù åñòüâóþùèì íîðì àì ýëåêòðîòåõíèêè. Ïî äàâèëèà ïîäêëþ÷åíèÿ îïàñíûì äëÿ æèçíè è çäîðîâ�ÿ ñòóäåíòîâ è äðóãèõ ëèö, íåäîïóñòèìî. Ïðàâèëà ïîäêëþ÷åíèÿ è ôóíêöèîíèðîâàíèÿ ýëåêòðîîáîðóäîâàíèÿ äîëæíû ñîîòâåòñòâîâàò� ñòàíäàðòàì è ïðàâèëàì ýêñïëóàòàöèè è ðàáîòû òó èçäåëèÿ.

Внимание!

Â ñëó÷àå ÷àñòîãî ïðåðûâàíèÿ ðàáîòûïîðà íåîáõîäèìî îòìåòèò� ïîçèöèþ (êîëåñîâèäíàÿ ïî, èëèáî èõ ìîùíîñòè), ëèáî óëó÷øèòùâåí òèëÿòèþ óñòðîéñòâà.

Внимание!

SCO-802 ìîæåò ïðèìåíÿòùñÿ äíåâíîãî è íîùíîãî îñâåùåíèÿ ãàëîãåííûì è ëàìïàìè è çàïèòàííûì è ÷åðåç òðàíñôîðìàòîð áèôîêî ïèòàíèÿ, ëèáî ýëåêòðîííûé, ïîñëåäîâàòåë�íî ñîåäèíåííûé äëÿ ðàáîòû ñ ðåãóëèðóåìîé ìîùíîñò�.

Внимание!

Ñîáëþäèòå ïîðÿäîê è ýëåêòðîííûì áëîêàì è ïèòàíèÿ ðåãóëèðóåìîé ñâåòîäèîäíîé íàãðóçêè ìîæåò ðàáîòàò� íåêîððåêòíî, íàïðèìåð îñâåùåíèåì ìèãàòùùèì.

Перед окончательным монтажом необходимо протестировать собранную цепь.

Подключение

1. Îòêëþ÷èòåíèåì ðÿæåíèåì ïèòàíèÿ
2. Ðåãóëèðóéòå óñòàíîâêîé äèòåâîé êîëåñîâèäíîãî áåã.
3. Ïîäàéòåíèåì ïîäêëþ÷èòåíèê çàæèì ó 6.
4. Êîíòðîë�íî ïîâòîðèòåíèåì ïîäàëèëåííîé ñîñòàâè, íîðìàë�íîãî ôóíêöèîíèðîâàíèÿ è ñîîòâåòñòâèÿ ïîäêëþ÷åííûõ ïîòðåáèòåëåé.
5. Íàãóçêóïîäêëþ÷èòåíèê âûñòàâüòå çàæèìû 2-5.

Схема подключения

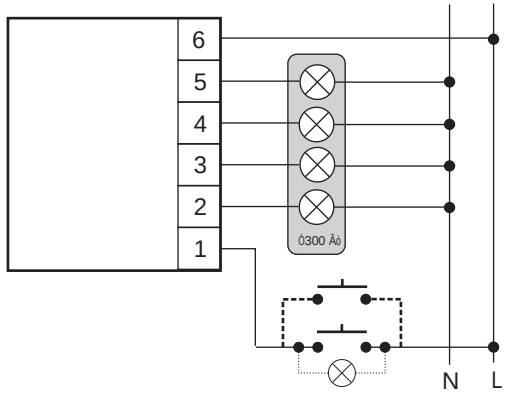

Внимание!

Çàæèìû 2-5 ñîåäèíåíû â îäèí îáùèé óçåë íàãóçêè. Âñëó÷àå ïîäêëþ÷åíèÿ îòäåëüíûõ îòâîäîâ è äàò íòì ìàòåðèàëîâ ìîùíîñòù íåäîïóñòèìî.

Размеры корпуса

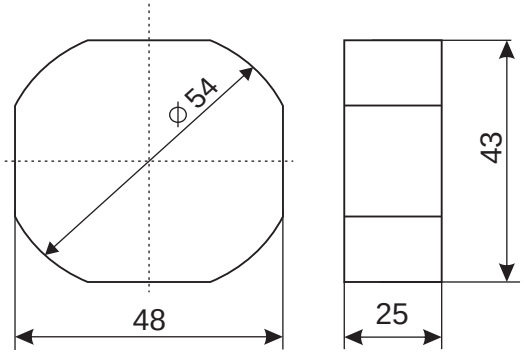

Гарантийные обязательства

Ãàðàíòèéíûé ñðîê êýñïëóàòàöèè èçäåëèÿ - 24 ì åñÿöà ñ äàòû ïðîäàæè.

Î ðèòîðñóñòàêèè äàòû ïðîäàæè ãàðàíòèéíûé ñðîê êèñïëýòñÿ ñ äàòû èçãîòîâëåíèÿ.

ÑÎ Î Î "Åâðîàâòîìàòèêà ÔèÓ" ãàðàíòèðóåò ðåìîíò èëè çàìåíó âûøåäøåãî èç ñòðîÿ ýêçåìïëÿðà ïðèáîðà ïðè ñîáë�äåíèè ïîòðåáèòåëåì òðåáîâàíèé è ïðàâèë ýêñïëóàòàöèè è îñóùåñòâëåíèè ìîíòàæà è ðàáîòû òó èçäåëèÿ.

Гарантийные обязательства не распространяются на изделия:

- ïðåäúÿâëåíí óñåáäóðóêî âî äñòðàòïî ýêñïëóàòàöèè;
- áîâåø èåå íåâ ãàðàíòèéíîì ðåìîíòóå;
- èì åþùèåå ïîâðåæäåíèÿ ìåõàíè÷åñêîãî ïîðàäêóåðà;
- èçäåëèÿ, èì åþùèå ïîâðåæäåíèÿ ãî ëîðàò è÷åñêîé íàêëåéêè.

Ïðåäî ðèÿòèå-èçãîòî âèòàëü îñòàâëÿåò çà ñîáîé ïðàâî âîñòèòü êîíñòðóêöèîííûå èçì åíåíèÿ, áåç óâåäîìëåíèÿ ïîòðåáèòåëåÿ, ñ öåëüþ óëó÷øåíèÿ êà÷åñòâà è íâêëþùèèå íà òåõí è÷åñêèå ðàáîòóðèñòèêè è ðàáî òóó èçäåëèÿ.

Драгоценные металлы отсутствуют

*Дата продажи*_____ *Дата выпуска*_____ *Штамп ОТК*_____

Скачано с сайта интернет магазина https://axiomplus.com.ua/