ПАЯЛЬНИКИ ЭЛЕКТРИЧЕСКИЕ ДЛЯ ПЛАСТИКОВЫХ ТРУБ
ПАЯЛЬНИКИ ЕЛЕКТРИЧНІ ДЛЯ ПЛАСТИКОВИХ ТРУБ

КенТАВР

•РУКОВОДСТВО
•ПО ТЕХНИЧЕСКОЙ
•ЭКСПЛУАТАЦИИ

•КЕРІВНИЦТВО
•З ТЕХНІЧНОЇ
•ЕКСПЛУАТАЦІЇ

КенТАВР

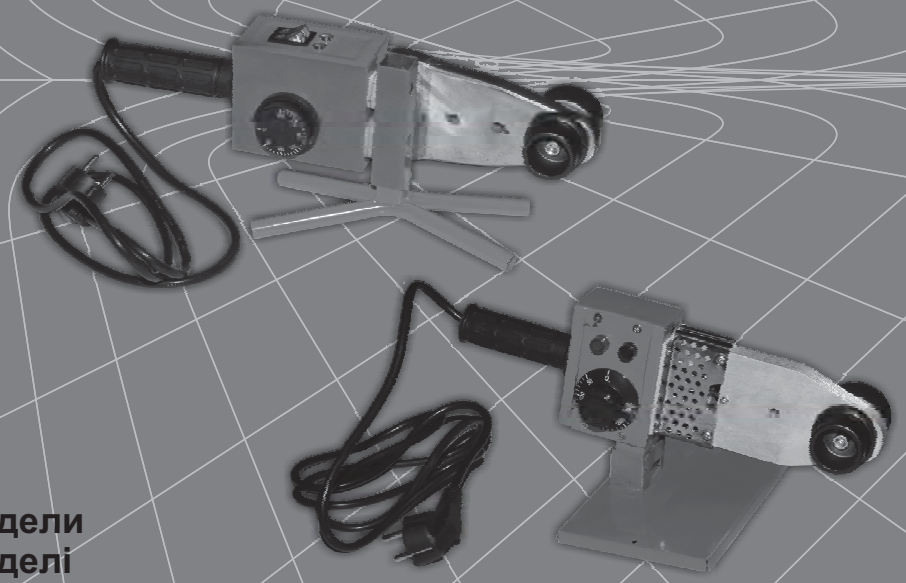

Модели
Моделі

www.kentavr.ua

ТСА-1200Г
ТСА-1500Г
ТСА-2000Г

Кентавр

Скачано с сайта интернет магазина https://axiomplus.com.ua/

Внимательно изучите данное руководство перед началом использования изделия.

СОДЕРЖАНИЕ

1.	Описание изделия и внешний вид	5
2.	Комплектация, технические данные	8
3.	Правила безопасности	9
4.	Эксплуатация	11
5.	Техническое обслуживание	16
6.	Транспортировка, хранение и утилизация	17
7.	Возможные неисправности и пути их устранения	18
8.	Гарантийные обязательства	19

Уважно прочитайте дане керівництво перш ніж почати користуватися виробом.

ЗМІСТ

1.	Опис виробу та зовнішній вигляд	23
2.	Комплектація, технічні дані	26
3.	Правила безпеки	27
4.	Експлуатація	29
5.	Технічне обслуговування	34
6.	Транспортування, зберігання та утілізація	35
7.	Можливі несправності та шляхи їх усунення	36
8.	Гарантійні зобов'язання	37

Скачано с сайта интернет магазина https://axiomplus.com.ua/

УВАЖАЕМЫЙ ПОКУПАТЕЛЬ!

Мы выражаем Вам свою благодарность за выбор продукции ТМ «Кентавр».

Продукция ТМ «Кентавр» изготовлена по современным технологиям, обеспечивающим ее надежную работу в течение долгого времени при условии соблюдений правил эксплуатации и мер предосторожности.

Паяльники для пластиковых труб ТМ «Кентавр» ТСА-1200Г, ТСА-1500Г, ТСА-2000Г по своей конструкции и эксплуатационным характеристикам соответствуют требованиям нормативных документов Украины, а именно:
ДСТУ IEC 60335-1:2004; ДСТУ IEC 60335-2-45:2010;
ДСТУ IEC 61000-3-2:2004; ДСТУ EN 61000-3-3:2004;
ДСТУ CISPR 14-1:2004; ДСТУ CISPR 14-2:2007.

ВНИМАНИЕ!
Перед началом использования изделия внимательно изучите данное руководство.

Данное руководство содержит всю информацию об изделии, необходимую для его правильного использования, обслуживания и регулировки, а так же необходимые меры безопасности при работе с изделием. Бережно храните данное руководство и обращайтесь к нему в случае возникновения вопросов по эксплуатации, хранению и транспортировке изделия. В случае смены владельца изделия передайте это руководство новому владельцу.

В то же время следует понимать, что руководство не описывает абсолютно все ситуации, возможные при применении изделия. В случае возникновения ситуаций, не описанных в данном руководстве, или при необходимости получения дополнительной информации, обратитесь в ближайший сервисный центр ТМ «Кентавр».

Производитель не несет ответственность за ущерб и возможные повреждения, причиненные в результате неправильного обращения с изделием или использования его не по назначению.

ТМ «Кентавр» постоянно работает над усовершенствованием своей продукции и, в связи с этим, оставляет за собой право на внесение изменений, не затрагивающих основные принципы управления, как во внешний вид, конструкцию, комплектацию и оснащение изделия, так и в содержание данного руководства без уведомления потребителей. Все возможные изменения будут направлены только на улучшение и модернизацию изделия.

1. ОПИСАНИЕ ИЗДЕЛИЯ И ВНЕШНИЙ ВИД

1.1. Описание

Паяльники для пластиковых труб ТМ «Кентавр» **ТСА-1200Г, ТСА-1500Г, ТСА-2000Г** предназначены для контактной спайки труб из полимерных материалов с внешним диаметром от 20 до 63 мм. Пайка пластиковых труб осуществляется нагревательным элементом, используя муфтовое соединение.

Паяльники для пластиковых труб (далее по тексту – паяльник) имеют встроенный терморегулятор, обеспечивающий автоматическую поддержку заданной температуры.

Паяльники очень просты в эксплуатации, надежны, компактны и являются незаменимым инструментом как для использования в быту, так и для профессионального применения.

Простота изделия является фактором его надежности, обеспечивающим безотказную работу в процессе эксплуатации.

Благодаря использованию современных разработок и технологий, эта продукция обладает оптимальными рабочими характеристиками.

Помимо высоких показателей надежности и производительности работы паяльники «Кентавр» обладают рядом других явных преимуществ, в число которых входят:

- терморегулятор, который позволяет устанавливать температуру разогрева нагревательного элемента в диапазоне 50-300 С;
- ножницы для труб в комплекте поставки;
- металлический кейс;
- тефлоновое покрытие насадок;
- большой ассортимент сменных насадок в комплекте.

Основные отличия моделей

Модель ТСА-2000Г - два режима работы: 1000 и 2000 Вт.

ВНИМАНИЕ!
Производитель оставляет за собой право вносить во внешний вид, конструкцию, комплект поставки и руководство пользователя незначительные изменения, не влияющие на работу изделия.

Скачано с сайта интернет магазина https://axiomplus.com.ua/

1.2. Внешний вид

Рисунок 1

ТСА-1200Г, ТСА-1500Г*

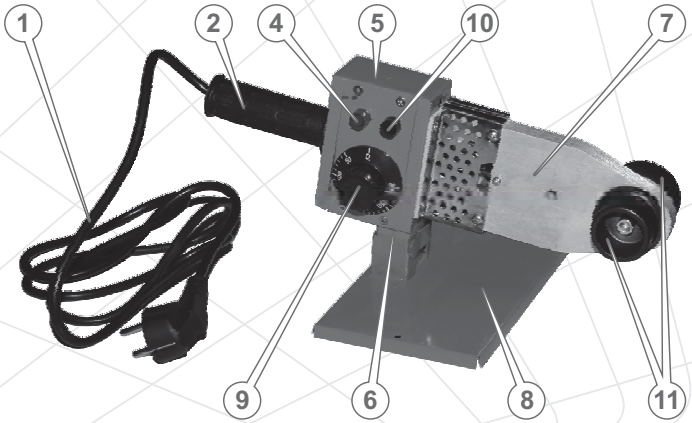

*Внешний вид, элементы управления и контроля моделей – идентичные.

Рисунок 2

ТСА-2000Г

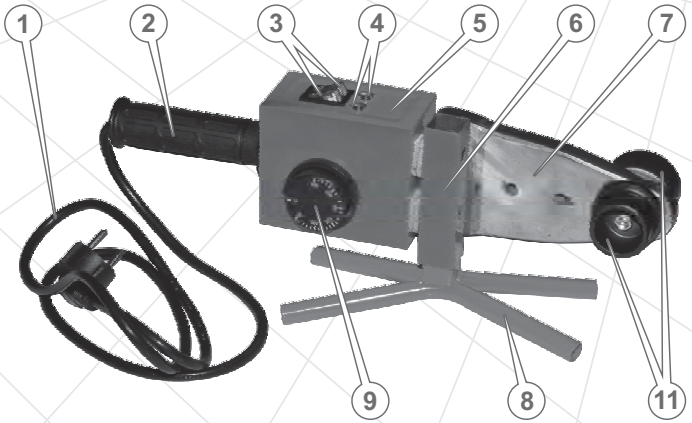

ОПИСАНИЕ ИЗДЕЛИЯ И ВНЕШНИЙ ВИД

Спецификация к рисункам 1 и 2

1. Кабель электропитания.
2. Рукоятка.
3. Клавиши «Вкл/Выкл» режимов работы со световым индикатором (только модель ТСА-2000Г).
4. Световой индикатор «Разогрев».
5. Защитный кожух.
6. Станина.
7. Нагревательный элемент.
8. Подставка.
9. Терморегулятор.
10. Световой индикатор «Готовность к работе» (только модели ТСА-1200Г, ТСА-1500Г).
11. Насадки с тефлоновым покрытием.

Скачано с сайта интернет магазина https://axiomplus.com.ua/

2. КОМПЛЕКТАЦИЯ, ТЕХНИЧЕСКИЕ ДАННЫЕ

2.1. Комплектация

1. Паяльник.
2. Насадки с тефлоновым покрытием (6 шт.).
3. Металлическая подставка.
4. Металлический кейс.
5. Шестигранный ключ.
6. Отвертка.
7. Болт (2 шт.).
8. Ножницы для труб.
9. Рулетка 3 м (только модели ТСА-1500Г, ТСА-2000Г).
10. Уровень (только модель ТСА-2000Г).
11. Рукавицы (только модели ТСА-1500Г, ТСА-2000Г).
12. Руководство по эксплуатации.
13. Упаковка.

2.1. Технические данные

Характеристики	Модель		
	ТСА-1200Г	ТСА-1500Г	ТСА-2000Г
Напряжение, В	220		
Частота тока, Гц	50		
Мощность, Вт	1200	1500	2000
Количество режимов работы	1	1	2
Регулировка температуры, ºС	50 - 300		
Диаметр насадок, мм	20, 25, 32, 40, 50, 63		
Время разогрева, мин	0 - 10		
Габариты упаковки, см	39,5x22x9	39,5x22x9	45x28,5x11
Вес нетто / брутто, кг	2,1 / 3,1	2,2 / 3,2	2,8 / 4,8

3. ПРАВИЛА БЕЗОПАСНОСТИ

ВНИМАНИЕ!
Перед использованием изделия внимательно изучите данное руководство. Не разрешайте пользоваться изделием детям и лицам с ограниченными возможностями.

Запрещается:

- Эксплуатировать изделие лицам, не изучившим правила техники безопасности и порядок эксплуатации паяльника.
- Пользоваться изделием в случае болезни, в состоянии утомления, наркотического или алкогольного опьянения, а также под воздействием сильнодействующих лекарственных препаратов, снижающих скорость реакции и внимание.
- Включать и эксплуатировать изделие детям и подросткам моложе 18 лет, за исключением учеников старше 16 лет, обучающихся работе паяльником под пристальным присмотром инструктора.
- Прикасаться к нагревательному элементу, когда изделие подсоединено к электросети.
- Прикасаться к нагревательному элементу до полного его остывания.
- Включать и эксплуатировать неисправное изделие.
- Использовать поврежденный или самодельный кабель электропитания (сетевой удлинитель).
- Подключать изделие к электросети при снятом теплоизоляционном кожухе.
- Самостоятельно заменять кабель электропитания.
- Переносить изделие за кабель электропитания.
- Использовать изделие, если оно не заземлено.
- Эксплуатировать изделие, если оно ненадежно установлено на подставке.

Не работайте с изделием в дождь, снег или мокрыми руками. Если паяльник намок, перед включением насухо его вытрите. Не лейте воду на изделие и не мойте его. Если во время работы влага попала внутрь корпуса, немедленно обесточьте изделие.

Обеспечьте хорошую вентиляцию помещения, в котором Вы работаете с паяльником. Дым, образующиеся в процессе пайки – опасен для здоровья. Во избежание вдыхания дыма, который выделяются при пайке, не наклоняйтесь низко над паяльником.

Не работайте с паяльником в опасной близости (менее 15 метров) от места размещения легковоспламеняющихся материалов и горючих или взрывчатых веществ.

Следите, чтобы во время работы нагревательный элемент не прикасался к частям тела и каким-либо предметам.

Скачано с сайта интернет магазина https://axiomplus.com.ua/

Не оставляйте изделие включенным без присмотра, отключайте паяльник от источника электропитания сразу же после окончания работ.

Постоянно следите за исправностью изделия. В случае неисправности, появлении запаха, характерного для горелой изоляции, пламени, искр, немедленно прекратите работу и обратитесь в сервисный центр.

ВНИМАНИЕ!
Не пытайтесь самостоятельно ремонтировать изделие, обратитесь в сервисный центр.

Данное руководство не может учесть всех возможных случаев, которые могут возникнуть в реальных условиях эксплуатации паяльника. Поэтому при использовании изделия следует руководствоваться здравым смыслом, соблюдать предельное внимание и аккуратность.

4. ЭКСПЛУАТАЦИЯ

4.1. Контроль перед использованием

- Аккуратно извлеките паяльник из кейса. Не допускайте ударов и механического воздействия на изделие.
- Осмотрите паяльник на предмет отсутствия механических повреждений.
- Надежно закрепите паяльник на подставке. Убедитесь, что нагревательный элемент не прикасается к частям тела, одежде и каким-либо предметам.

4.2. Подготовка к работе

4.2.1. Заземление

ВНИМАНИЕ!
Заземление предотвращает возможность электрошока. Категорически запрещается использовать изделие без заземления!

Электрическая розетка, к которой подключается паяльник, должна быть заземлена. Провод заземления розетки должен иметь сечение не менее 1,5 кв. мм. Подключайте изделие только к розеткам стандарта 2Р+Т или ее аналогам с соответствующей пропускающей способностью.

4.2.2. Включение

ВНИМАНИЕ!
При подсоединенном сетевом кабеле к источнику электропитания не прикасайтесь к нагревательному элементу частями тела – опасность получения ожога.

Порядок включения моделей ТСА-1200Г, ТСА-1500Г

1. Подсоедините сетевой кабель электропитания (2) (см. рис. 1) к источнику однофазного переменного тока напряжением 220 В частотой 50 Гц. Если используется удлинитель, провод удлинителя должен иметь площадь поперечного сечения не менее 1,5 кв. мм. При этом будет светиться красный световой индикатор «Готовность к работе».

2. Вращая ручку терморегулятора, установите требуемую температуру разогрева нагревательного элемента (максимум 300 С). При этом красный световой индикатор «Готовность к работе» погаснет и будет светиться зеленый световой индикатор «Разогрев», информирующий пользователя о пребывании паяльника в состоянии разогрева. После того, как нагревательный элемент разогреется до установленной температуры, световой индикатор «Разогрев» погаснет и засветится красный световой индикатор «Готовность к работе», информируя пользователя о готовности паяльника к работе.

Скачано с сайта интернет магазина https://axiomplus.com.ua/

Порядок включения модели ТСА-2000Г

1. Подсоедините сетевой кабель электропитания (2) (см. рис. 1) к источнику однофазного переменного тока напряжением 220 В частотой 50 Гц. Если используется удлинитель, провод удлинителя должен иметь площадь поперечного сечения не менее 1,5 кв. мм.

2. Выберите необходимый режим работы паяльника, для чего клавишу (клавиши) режимов работы установите в положение «I» («Вкл»). Если нажать одну (любую) из клавиш, изделие будет работать в режиме нагрева 1000 Вт. Если нажать обе клавиши, изделие будет работать в режиме нагрева 2000 Вт. При этом будет светиться красный световой индикатор нажатой клавиши (клавиш).

3. Вращая ручку терморегулятора, установите требуемую температуру разогрева (максимум 300 С) нагревательного элемента (элементов). При этом будет светиться световой индикатор (индикаторы) «Разогрев», информирующий пользователя о пребывании паяльника в состоянии разогрева. После того, как нагревательный элемент (элементы) разогреется до установленной температуры, световой индикатор (индикаторы) «Разогрев» погаснет, информируя пользователя о готовности паяльника к работе.

ВНИМАНИЕ!
После завершения разогрева нагревательного элемента изделие готово к работе лишь спустя 10 минут. Данное время необходимо для прогрева до заданной температуры тефлоновых насадок.

ВНИМАНИЕ!
Информация о температуре разогрева пластиковых труб, муфт, уголков, тройников и т.д. предоставляется заводом-производителем данной пластиковой продукции.

ВНИМАНИЕ!
Требуемая температура разогрева нагревательного элемента (диапазон 50 - 300 С) устанавливается поворотом ручки терморегулятора до совпадения нужного значения на шкале ручки с меткой указателя на защитном кожухе.

ПРИМЕЧАНИЕ!
Если ручка терморегулятора будет установлена на отметке в диапазоне от 0 С до 50 С, нагревательный элемент (элементы) разогреваться не будет.

ВНИМАНИЕ!
Рекомендуется контролировать температуру тефлоновых насадок при помощи поверхностного электротермометра. В случае необходимости температуру нагревательного элемента можно скорректировать, вращая ручку терморегулятора в нужном направлении.

4.2.3. Установка насадок

Подбор комплекта сменных насадок, включающего в себя гильзу (2) и штуцер (3) (см. рис. 3) с тефлоновым покрытием осуществляется в соответствии с размерами труб, которые Вы планируете спаять.

Сменные насадки устанавливаются на нагревательном элементе (1) и надежно фиксируются при помощи болта, который входит в комплект поставки изделия. Для удобства работы с пластиковыми трубами разного диаметра, на нагревательном элементе одновременно можно смонтировать два комплекта насадок (модель ТСА-2000Г – три комплекта насадок).

Рисунок 3

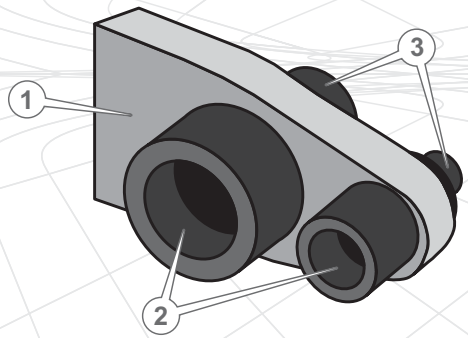

4.3. Пайка пластиковых труб

Важным условием получения качественного соединения в процессе пайки пластиковых труб является отсутствие влаги в местах соединения и однородность материала.

Прежде чем начать пайку, необходимо очистить стыкуемые поверхности деталей, которые подлежат пайке, от грязи, пыли и обезжирить. Конец пластиковой трубы должен быть обрезан ровно под прямым углом при помощи ножниц, входящих в комплект поставки изделия. Для облегчения соединения трубы с фитингом (муфтой, уголком, тройником и т.д), с конца трубы должна быть снята фаска. Для этой цели используется инструмент «фаскосниматель» (приобретается дополнительно).

Скачано с сайта интернет магазина https://axiomplus.com.ua/

Если осуществляется пайка фольгированных труб, вначале необходимо очистить участок трубы, подлежащий пайке, от защитной фольги, используя специальный инструмент «шейвер» (приобретается дополнительно).

Непосредственно перед началом пайки на элементы (труба и фитинг) при помощи маркера необходимо нанести четко различимые осевые отметки, которые необходимы для правильной ориентации элементов относительно друг друга.

После того, как тефлоновые насадки будут разогреты до требуемой температуры, необходимо быстро и аккуратно, с небольшим поворотным движением до упора вставить пластиковую трубу (1) в гильзу, а фитинг (2) – надеть на штуцер (см. рис. 4), строго соблюдая при этом соосность.

Рисунок 4

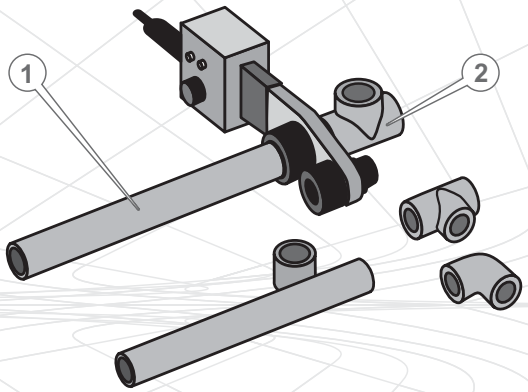

Подлежащие спайке участки трубы и фитинга нагреваются до требуемой температуры, аккуратным рывком снимаются с тефлоновых насадок, а затем соединяются между собой – без проворачивания труба вставляется в фитинг до упора и фиксируется (удерживается руками) в течение периода времени, который определяется производителями пластиковых труб (см. таблицу 1).

ВНИМАНИЕ!
Нагрузка на соединение допустима лишь по истечении времени охлаждения, определенного производителем пластиковых труб.

ВНИМАНИЕ!
Промежуток времени от момента снятия с насадок трубы и муфты до момента соединения их между собой не должен превышать значения, установленных производителем данной пластиковой продукции. Несоблюдение вышеуказанного требования может привести к некачественной спайке.

Таблица 1.

Внешний диаметр трубы, мм	Глубина оплавления, мм	Время нагрева, с	Время обработки, с	Время охлаждения, с
20	14	5	4	3
25	16	7	4	3
32	20	8	4	4
40	21	12	6	4
50	22,5	18	6	5
63	24	24	6	6

ВНИМАНИЕ!
В таблице приведены приблизительные временные показатели по технологии пайки. Для обеспечения качественной пайки строго соблюдайте время разогрева согласно рекомендациям производителей пластиковых труб.

Скачано с сайта интернет магазина https://axiomplus.com.ua/

5. ТЕХНИЧЕСКОЕ ОБСЛУЖИВАНИЕ

Для обеспечения надежной работы изделия в течение длительного периода эксплуатации и хранения, своевременно проводите несложное техническое обслуживание.

Техническое обслуживание изделия проводите до и после каждого использования паяльника или его транспортировки, в ходе которого:

- убедитесь в отсутствии повреждений корпуса изделия, элементов управления, кабеля электропитания;
- очистите изделие и тефлоновые насадки от пыли и грязи. Аккуратно удалите остатки пластика с поверхности насадок и нагревательного элемента, используя салфетку, смоченную в техническом спирте или бензине. Следите, чтобы не повредить тефлоновое покрытие насадок.

При очистке изделия от пыли и грязи используйте чистую ткань из хлопка, увлажненную неагрессивной жидкостью (слабый мыльный раствор, средство для мытья стекол).

ВНИМАНИЕ!
Не используйте растворители, абразивные материалы или маслосодержащие вещества для чистки изделия.

ВНИМАНИЕ!
Не прикладывайте усилий к деталям во избежание их повреждения.

ВНИМАНИЕ!
Вскрытие компонентов изделия и ремонт должен проводить только опытный квалифицированный специалист. В случае возникновения трудностей при проведении технического обслуживания изделия, следует обратиться за помощью в сервисный центр.

6. ТРАНСПОРТИРОВКА, ХРАНЕНИЕ И УТИЛИЗАЦИЯ

6.1. Транспортировка

Паяльник для пластиковых труб требует аккуратного обращения во время транспортировки и соответствующих условий хранения.

Изделие может транспортироваться всеми видами транспорта, обеспечивающими его сохранность, в соответствии с общими правилами перевозок.

Позаботьтесь о том, чтобы не повредить паяльник во время транспортировки. Не помещайте на изделие тяжелые предметы.

Во время погрузочно-разгрузочных работ и транспортировки изделие не должно подвергаться ударам и воздействию атмосферных осадков.

Размещение и крепление паяльника в транспортных средствах должны обеспечивать устойчивое положение изделия и отсутствие возможности его перемещения во время транспортировки.

Допустимые условия транспортировки паяльника: температура окружающей среды от -15 °C до +55 °C, относительная влажность воздуха до 90%.

6.2. Хранение

Если изделие не используется продолжительное время, его необходимо хранить в проветриваемом помещении при температуре от -15 °C до +55 °C и относительной влажности не более 90%, укрыв от попадания пыли и мелкого мусора.

Если изделие хранилось при температуре 0 °C и ниже, то прежде чем использовать изделие его необходимо выдержать в теплом помещении при температуре от +5 °C до +40 °C в течении двух часов. Данный промежуток времени следует соблюдать для удаления возможного конденсата. Если паяльник начать использовать сразу же после перемещения с холода, изделие может выйти из строя.

ВНИМАНИЕ!
Хранить паяльник в одном помещении с горючими веществами, кислотами, щелочами, минеральными удобрениями и другими агрессивными веществами запрещается.

6.3. Утилизация

Не выбрасывайте изделие в контейнер с бытовыми отходами! Отслуживший свой срок паяльник и упаковка должны сдаваться на утилизацию и переработку. Информацию об утилизации Вы можете получить в местной администрации.

Скачано с сайта интернет магазина https://axiomplus.com.ua/

7. ВОЗМОЖНЫЕ НЕИСПРАВНОСТИ И ПУТИ ИХ УСТРАНЕНИЯ

Неисправность	Причина	Методы устранения
Паяльник подсоединен к электросети, нагревательный элемент не греется, световые индикаторы не светятся	Вышел из строя нагревательный элемент	Обратитесь в сервисный центр
	Вышел из строя терморегулятор	Обратитесь в сервисный центр
	Отсутствует ток в электросети	Выясните причину
Паяльник подсоединен к электросети, нагревательный элемент греется, световые индикаторы не светятся	Вышел из строя терморегулятор	Обратитесь в сервисный центр
	Вышли из строя световые индикаторы	Обратитесь в сервисный центр
Слышен характерный запах горелой изоляции, из-под защитного кожуха идет дым	Короткое замыкание или критическая перегрузка (вышел из строя терморегулятор)	Немедленно обесточьте паяльник, даже если им по-прежнему можно паять, и обратитесь в сервисный центр
Ощущается удар электрическим током при прикосновении к металлическим частям паяльника	Отсутствует заземление	Обесточьте паяльник, убедитесь, что электрическая розетка, к которой подключено изделие, имеет заземление
Остатки пластика плохо отделяются от поверхности тефлоновых насадок	Повреждено тефлоновое покрытие насадок	Замените насадки
Некачественная пайка	Не соблюдено время разогрева	Соблюдайте время разогрева согласно рекомендациям производителей пластиковых труб

8. ГАРАНТИЙНЫЕ ОБЯЗАТЕЛЬСТВА

Гарантийный срок эксплуатации паяльников для пластиковых труб **«Кентавр» ТСА-1200Г, ТСА-1500Г, ТСА-2000Г** составляет 1 (один) год с указанной в гарантийном талоне даты розничной продажи.

В течение гарантийного срока неисправные детали и узлы будут заменяться при условии соблюдения всех требований Руководства по эксплуатации и отсутствии повреждений, связанных с неправильной эксплуатацией, хранением и транспортированием изделия. По вопросам гарантийного обслуживания обращайтесь в уполномоченный сервисный центр.

Потребитель имеет право на бесплатное гарантийное устранение неисправностей, выявленных и предъявленных в период гарантийного срока и обусловленных производственными и конструктивными факторами.

Гарантийное устранение неисправностей производится путем ремонта или замены неисправных частей изделия в сертифицированных сервисных центрах. В связи со сложностью конструкции ремонт может длиться более двух недель. Причину возникновения неисправностей и сроки их устранения определяют специалисты сервисного центра.

ВНИМАНИЕ!
Изделие принимается на гарантийное обслуживание только в полной комплектации, тщательно очищенное от грязи и пыли.

Гарантийные обязательства утрачивают свою силу в следующих случаях:

- Отсутствие или нечитаемость гарантийного талона.
- Неправильное заполнение гарантийного талона, отсутствие в нем даты продажи или печати (штампа) и подписи продавца, серийного номера изделия.
- Наличие исправлений или подчисток в гарантийном талоне.
- Полное или частичное отсутствие, нечитаемость серийного номера на изделие, несоответствие серийного номера устройства номеру, указанному в гарантийном талоне.
- Несоблюдение правил эксплуатации, приведенных в данном руководстве, в том числе нарушение регламента технического обслуживания.
- Эксплуатация неисправного или некомплектного изделия, ставшая причиной выхода его из строя.

Скачано с сайта интернет магазина https://axiomplus.com.ua/

- Попадание внутрь устройства посторонних веществ или предметов.
- Изделие имеет значительные механические или термические повреждения, явные следы небрежной эксплуатации, хранения или транспортировки.
- Изделие использовалось не по назначению.
- Производились несанкционированный ремонт, вскрытие компонентов либо попытка модернизации изделия потребителем или третьими лицами.
- Неисправность произошла в результате стихийного бедствия (пожар, наводнение, ураган и т. п.).

Замененные по гарантии детали и узлы переходят в распоряжение сервисного центра.

При выполнении гарантийного ремонта гарантийный срок увеличивается на время пребывания изделия в ремонте. Отсчет добавленного срока начинается с даты приемки изделия в гарантийный ремонт.

В случае если по техническим причинам ремонт изделия невозможен, сервисный центр выдает соответствующий акт, на основании которого пользователь самостоятельно решает вопрос с организацией-поставщиком о замене изделия или возврате денег.

После окончания гарантийного срока сервисные центры продолжают осуществлять обслуживание и ремонт изделия, но уже за счет потребителя.

Гарантийные обязательства не распространяются на неисправности, возникшие вследствие естественного износа или перегрузки изделия.

Гарантийные обязательства не распространяются на комплектующие.

Гарантийные обязательства не распространяются на неполноту комплектации изделия, которая могла быть обнаружена при его продаже. Все расходы на транспортировку изделия несет потребитель.

Право на гарантийный ремонт не является основанием для других претензий.

Скачано с сайта интернет магазина https://axiomplus.com.ua/

ШАНОВНИЙ ПОКУПЕЦЬ!

Ми висловлюємо Вам свою подяку за вибір продукції ТМ «Кентавр».

Продукція ТМ «Кентавр» виготовлена за сучасними технологіями, які забезпечують її надійну роботу протягом довгого часу за умови дотримання правил експлуатації і заходів безпеки.

Паяльники для пластикових труб ТМ «Кентавр» ТСА-1200Г, ТСА-1500Г, ТСА-2000Г за своєю конструкцією і експлуатаційними характеристиками відповідають вимогам нормативних документів України, а саме:
ДСТУ IEC 60335-1:2004; ДСТУ IEC 60335-2-45:2010;
ДСТУ IEC 61000-3-2:2004; ДСТУ EN 61000-3-3:2004;
ДСТУ CISPR 14-1:2004; ДСТУ CISPR 14-2:2007.

УВАГА!
Уважно вивчіть це керівництво перш ніж почати користуватися виробом.

Дане керівництво містить всю інформацію про виріб, необхідну для його правильного використання, обслуговування і регулювання, а також необхідні заходи безпеки при роботі з виробом. Зберігайте цей керівництво і звертайтеся до нього у разі виникнення питань щодо експлуатації, зберігання та транспортування виробу. У разі зміни власника вироби передайте це керівництво новому власнику.

У той же час слід розуміти, що керівництво не описує абсолютно всі ситуації, можливі при застосуванні виробу. У разі виникнення ситуацій, не описаних у цьому посібнику, або при необхідності отримання додаткової інформації, зверніться в найближчий сервісний центр ТМ «Кентавр».

Виробник не несе відповідальність за збиток і можливі пошкодження, завдані в результаті неправильного поводження з виробом або у разі використання його не за призначенням.

ТМ «Кентавр» постійно працює над удосконаленням своєї продукції і, у зв'язку з цим, залишає за собою право на внесення змін, що не зачіпають основні принципи управління, як у зовнішній вигляд, конструкцію, комплектацію та оснащення виробу, так і в зміст даного посібника без попередження споживачів. Всі можливі зміни будуть спрямовані тільки на поліпшення та модернізацію виробу.

1. ОПИС ВИРОБУ ТА ЗОВНІШНІЙ ВИГЛЯД

1.1. Опис виробу

Паяльники для пластикових труб ТМ «Кентавр» **ТСА-1200Г**, **ТСА-1500Г**, **ТСА-2000Г** призначені для контактної пайки труб із полімерних матеріалів із зовнішнім діаметром від 20 до 63 мм. Пайка пластикових труб здійснюється нагрівальним елементом, використовуючи муфтове з'єднання.

Паяльники для пластикових труб (далі за текстом – паяльник) мають вбудований терморегулятор, який забезпечує автоматичну підтримку заданої температури.

Паяльники дуже прості в експлуатації, надійні, компактні та є незамінним інструментом як для використання в побуті, так і для професійного застосування.

Простота виробу є чинником його надійності, що забезпечує безвідмовну роботу паяльника в процесі експлуатації.

Завдяки використанню сучасних розробок і технологій, ця продукція має оптимальні робочі характеристики.

Крім високих показників надійності та продуктивності роботи паяльники «Кентавр» мають ряд інших явних переваг, до числа яких відносяться:

- терморегулятор, який дозволяє встановлювати температуру розігріву нагрівального елемента в діапазоні 50 - 300 С;
- ножиці для труб у комплекті поставки;
- металевий кейс;
- тефлонове покриття насадок;
- великий асортимент змінних насадок у комплекті.

Основні відмінності моделей

Модель ТСА-2000Г має два режими роботи – 1000 і 2000 Вт.

УВАГА!
Виробник залишає за собою право вносити у зовнішній вигляд, конструкцію, комплект поставки та дане керівництво незначні зміни, які не впливають на роботу виробу.

Скачано с сайта интернет магазина https://axiomplus.com.ua/

1.2. Зовнішній вигляд

Малюнок 1

ТСА-1200Г, ТСА-1500Г*

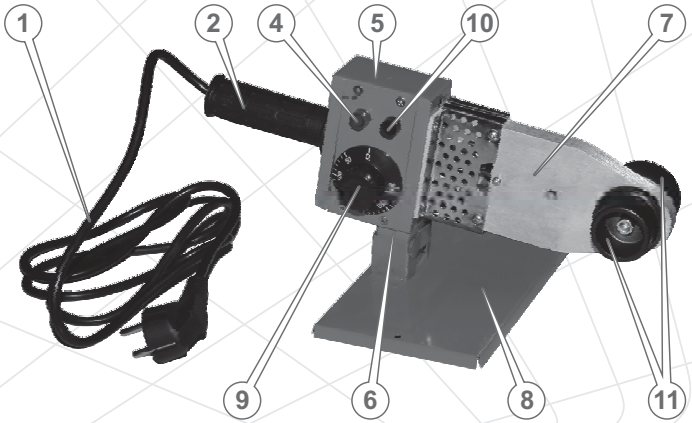

*Зовнішній вигляд, елементи управління та контролю моделей – ідентичні.

Малюнок 2

ТСА-2000Г

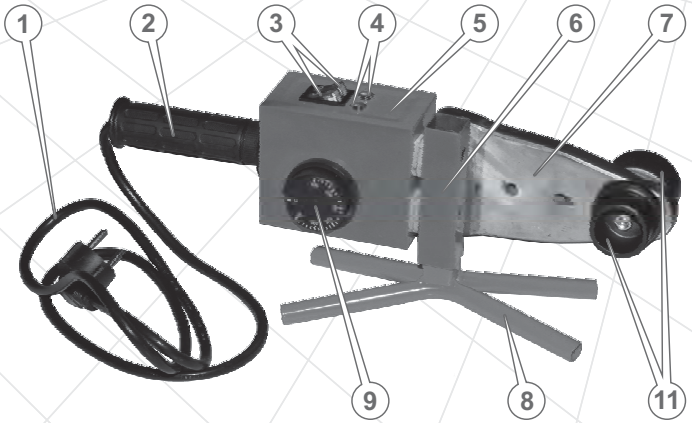

ОПИС ВИРОБУ ТА ЗОВНІШНІЙ ВИГЛЯД

Специфікація до малюнків 1 и 2

1. Кабель електроживлення.
2. Рукоятка.
3. Клавіши «Вмикання/Вимикання» режимів роботи із світловим індикатором (тільки модель ТСА-2000Г).
4. Світловий індикатор «Розігрів».
5. Захисний кожух.
6. Станина.
7. Нагрівальний елемент.
8. Підставка.
9. Терморегулятор.
10. Світловий індикатор «Готовність до роботи» (тільки моделі ТСА-1200Г, ТСА-1500Г).
11. Насадки з тефлоновим покриттям.

Скачано с сайта интернет магазина https://axiomplus.com.ua/

2. КОМПЛЕКТАЦІЯ, ТЕХНІЧНІ ДАНІ

2.1. Комплектація

1. Паяльник.
2. Насадки з тефлоновим покриттям (6 шт).
3. Металева підставка.
4. Металевий кейс.
5. Шестигранний ключ.
6. Викрутка.
7. Болт (2 шт).
8. Ножиці для труб.
9. Рулетка 3 м (тільки моделі ТСА-1500Г, ТСА-2000Г).
10. Рівень (тільки модель ТСА-2000Г).
11. Рукавиці (тільки моделі ТСА-1500Г, ТСА-2000Г).
12. Керівництво з експлуатації.
13. Упаковка.

2.2. Технічні дані

Характеристики	Модель		
	ТСА-1200Г	ТСА-1500Г	ТСА-2000Г
Напруга, В	220		
Частота струму, Гц	50		
Потужність, Вт	1200	1500	2000
Кількість режимів роботи	1	1	2
Регулювання температури, ºС	50 - 300		
Діаметр насадок, мм	20, 25, 32, 40, 50, 63		
Час розігріву, хв	0 - 10		
Габарити упаковки, см	39,5x22x9	39,5x22x9	45x28,5x11
Вага нетто / брутто, кг	2,1 / 3,1	2,2 / 3,2	2,8 / 4,8

3. ПРАВИЛА БЕЗПЕКИ

УВАГА!
Перш ніж розпочати експлуатацію виробу уважно вивчіть дане керівництво.

Забороняється

- Експлуатувати виріб особам, які не вивчили правила техніки безпеки та порядок експлуатації паяльника.
- Користуватися виробом у разі хвороби, в стані стомлення, наркотичного чи алкогольного сп'яніння, а також під впливом сильнодіючих лікарських препаратів, які знижують швидкість реакції та увагу.
- Вмикати й експлуатувати виріб дітям і підліткам, яким не виповнилося 18 років, за винятком учнів старше 16 років, які навчаються роботі паяльником під пильним наглядом інструктора.
- Торкатися нагрівального елементу, якщо виріб під'єднаний до електромережі.
- Торкатися нагрівального елементу до повного його охолодження.
- Вмикати й експлуатувати несправний виріб.
- Використовувати пошкоджений або зроблений власноручно кабель електроживлення (мережевий подовжувач).
- Підключати виріб до електромережі, якщо знято теплоізоляційний кожух.
- Самостійно замінювати кабель електроживлення.
- Переносити виріб за кабель електроживлення.
- Використовувати виріб, якщо він не заземлений.
- Експлуатувати виріб, якщо він ненадійно встановлений на підставці.

Не дозволяйте користуватися виробом дітям та особам з обмеженими можливостями.

Не працюйте з виробом в дощ, сніг або мокрими руками. Якщо паяльник намок, перш ніж його включити, насухо витріть. Не лийте воду на виріб і не мийте його. Якщо під час роботи волога потрапила всередину корпусу, негайно знеструмте виріб.

Забезпечте добру вентиляцію приміщення, в якому Ви працюєте з паяльником. Дим, який утворюються в процесі пайки дуже небезпечний для здоров'я. Щоб уникнути вдихання диму, який виділяються під час пайки, не нахиляйтеся низько над паяльником.

Не працюйте з паяльником на безпечній відстані (більше 15 метрів) від місця розміщення легкозаймистих матеріалів і горючих або вибухових речовин.

Слідкуйте, щоб під час роботи нагрівальний елемент не торкався частин тіла і будь-яких предметів.

Скачано с сайта интернет магазина https://axiomplus.com.ua/

Не залишайте виріб увімкненим без нагляду, від'єднуйте паяльник від джерела електроживлення відразу ж після закінчення робіт.

Постійно слідкуйте за справністю виробу. У разі несправності, появі запаху, характерного для горілої ізоляції, полум'я, іскор, негайно припиніть роботу та зверніться до сервісного центру.

УВАГА!
Не намагайтеся самостійно ремонтувати виріб, зверніться до сервісного центру.

Дане керівництво не може врахувати всі можливі випадки, які можуть виникнути в реальних умовах експлуатації паяльника. Тому під час використання виробу слід керуватися здоровим глуздом, дотримуватися граничної уваги і акуратності.

4. ЕКСПЛУАТАЦІЯ

4.1. Контроль на початку використання

- Акуратно витягніть паяльник з кейса. Не допускайте ударів і механічного впливу на виріб.
- Огляньте паяльник на предмет відсутності механічних ушкоджень.
- Надійно закріпіть паяльник на підставці. Переконайтеся, що нагрівальний елемент не торкається частин тіла, одягу та яких-небудь предметів.

4.2. Підготовка до роботи

4.2.1. Заземлення

УВАГА!
Заземлення запобігає можливості електричного шоку. Категорично забороняється використовувати виріб без заземлення!

Електрична розетка, до якої підключається паяльник, повинна бути заземлена. Дріт заземлення розетки повинен мати переріз не менше 1,5 кв. мм. Підключайте виріб тільки до розеток стандарту 2Р+Т або її аналогам із відповідною пропускною здатністю.

4.2.2. Вмикання

УВАГА!
Якщо мережевий кабель приєднаний до джерела електроживлення, ні в якому разі не торкайтеся нагрівального елементу частинами тіла – небезпека отримання опіку.

Порядок вмикання моделей ТСА-1200Г, ТСА-1500Г

1. Підключіть мережевий кабель електроживлення (2) (див. мал. 1) до джерела однофазного змінного струму напругою 220 В частотою 50 Гц. Якщо використовується подовжувач, провід подовжувача повинен мати площу поперечного перерізу не менше ніж 1,5 кв. мм. При цьому буде світитися червоний світловий індикатор «Готовність до роботи».

2. Обертаючи ручку терморегулятора, встановіть необхідну температуру розігріву нагрівального елемента (максимум 300 С). При цьому червоний світловий індикатор «Готовність до роботи» згасне і буде світитися зелений світловий індикатор "Розігрів", який інформує користувача про перебування паяльника в стані розігріву. Після того, як нагрівальний елемент розігріється до встановленої температури, світловий індикатор «Розігрів» згасне і засвітиться червоний світловий індикатор «Готовність до роботи», інформуючи користувача про готовність паяльника до роботи.

Скачано с сайта интернет магазина https://axiomplus.com.ua/

Порядок вмикання моделі ТСА-2000Г

1. Підключіть мережевий кабель електроживлення (2) (див. мал. 1) до джерела однофазного змінного струму напругою 220 В частотою 50 Гц. Якщо використовується подовжувач, провід подовжувача повинен мати площу поперечного перерізу не менше ніж 1,5 кв. мм.

2. Виберіть необхідний режим роботи паяльника, для чого клавішу (клавіші) режимів роботи встановіть в положення «I» («Увімкнено»). Якщо натиснути одну (будь-яку) з цих клавіш, виріб буде працювати в режимі нагріву 1000 Вт. Якщо натиснути обидві клавіші, виріб буде працювати в режимі нагріву 2000 Вт. При цьому буде світитися червоний світловий індикатор клавіші (клавіш), які натиснуті.

3. Обертаючи ручку терморегулятора, встановіть необхідну температуру розігріву (максимум 300 С) нагрівального елемента (елементів). При цьому буде світитися світловий (індикатори) «Розігрів», який інформує користувача про перебування паяльника в стані розігріву. Після того, як нагрівальний елемент (елементи) розігріється до встановленої температури, світловий індикатор (індикатори) «Розігрів» згасне, інформуючи користувача про готовність паяльника до роботи.

УВАГА!
Після завершення розігріву нагрівального елемента виріб готовий до роботи лише через 10 хвилин. Даний час необхідний для розігріву до заданої температури тефлонових насадок.

УВАГА!
Інформація про температуру розігріву пластикових труб, муфт, кутників, трійників і т.д. надається заводом-виробником даної пластикової продукції.

УВАГА!
Необхідна температура розігріву нагрівального елемента (діапазон 50-300 С) встановлюється шляхом обертання ручки терморегулятора до збігу потрібного значення на шкалі ручки з міткою покажчика на захисному кожусі.

ПРИМІТКА!
Якщо ручка терморегулятора буде встановлена напозначці в діапазоні від 0 С до 50 С, нагрівальний елемент (елементи) розігріватися не буде.

УВАГА!
Рекомендується контролювати температуру тефлонових насадок за допомогою поверхневого електротермометра. У разі необхідності температуру нагрівального елемента можна скорегувати, обертаючи ручку терморегулятора в потрібному напрямку.

4.2.3. Встановлення тефлонових насадок

Підбір комплекту змінних насадок, що включає в себе гільзу (2) і штуцер (3) (див. мал. 3) з тефлоновим покриттям здійснюється відповідно до розмірів труб, які Ви плануєте спаяти.

Змінні насадки встановлюються на нагрівальному елементі (1) і надійно фіксуються за допомогою болта, який входить в комплект поставки виробу. Для зручності роботи з пластиковими трубами різного діаметру, на нагрівальному елементі одночасно можна змонтувати два комплекти насадок (модель ТСА-2000Г – три комплекти насадок).

Малюнок 3

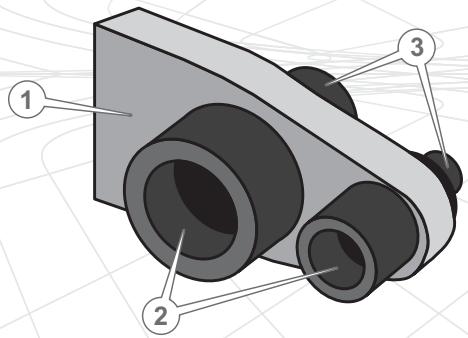

4.3. Пайка пластикових труб

Важливою умовою отримання якісного з'єднання в процесі пайки пластикових труб є відсутність вологи в місцях з'єднання та однорідність матеріалу.

Перш ніж почати пайку, необхідно очистити поверхні деталей, які підлягають пайці, від бруду, пилу і знежирити. Кінець пластикової труби повинен бути обрізаний під прямим кутом за допомогою ножиць, які входять в комплект поставки виробу. Для полегшення з'єднання труби з фітингом (муфтою, куточком, трійником і т.д.), з кінця труби повинна бути знята фаска. Для цієї мети використовується інструмент «фаскознімач» (необхідно придбати додатково).

Скачано с сайта интернет магазина https://axiomplus.com.ua/

Якщо здійснюється пайка фольгованих труб, спочатку необхідно очистити ділянку труби, яка підлягає пайці, від захисної фольги, використовуючи спеціальний інструмент «шейвер» (необхідно придбати додатково).

Безпосередньо на початку пайки на елементи (труби та фітинг), використовуючи маркер, необхідно нанести чітко помітні осьові позначки, які необхідні для правильної орієнтації елементів відносно один одного.

Після того, як тефлонові насадки будуть розігріті до необхідної температури, потрібно швидко і акуратно, з невеликим поворотним рухом до упору вставити пластикову трубу (1) в гільзу, а фітинг (2) – надіти на штуцер (див. мал. 4), суворо дотримуючись при цьому співвісність.

Малюнок 4

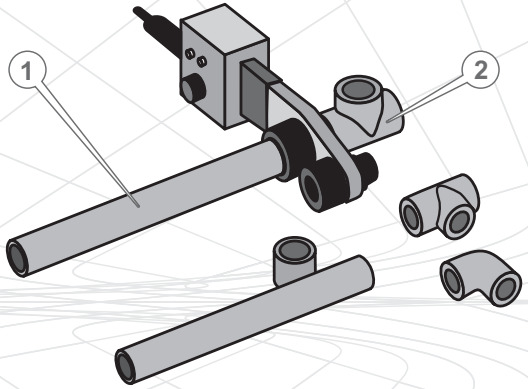

Ділянки труби та фітинга, які підлягають пайці, нагріваються до необхідної температури, акуратним ривком знімаються з тефлонових насадок, а потім з'єднуються між собою – без провертання труба вставляється в фітинг до упору і фіксується (утримується руками) протягом певного періоду часу, який визначається виробниками пластикових труб (див. таблицю 1).

УВАГА!
Навантаження на з'єднання допустиме лише після закінчення часу охолодження, яке визначене виробником пластикових труб.

УВАГА!
Проміжок часу від моменту зняття з насадок труби і муфти до моменту з'єднання їх між собою не повинен перевищувати значення, яке встановлене виробником даної пластикової продукції. Недотримання вищевказаної вимоги може призвести до неякісної пайки.

Таблиця 1

Зовнішній діаметр труби, мм	Глибина плавлення, мм	Час нагріву, с	Час обробки, с	Час охолод-ження, с
20	14	5	4	3
25	16	7	4	3
32	20	8	4	4
40	21	12	6	4
50	22,5	18	6	5
63	24	24	6	6

УВАГА!
У таблиці наведені приблизні часові показники за технологією пайки. Для забезпечення якісної пайки дотримуйтеся часу розігріву, у відповідності з рекомендаціями виробників пластикових труб.

Скачано с сайта интернет магазина https://axiomplus.com.ua/

5. ТЕХНІЧНЕ ОБСЛУГОВУВАННЯ

Для забезпечення надійної роботи виробу протягом тривалого періоду експлуатації та зберігання, своєчасно виконуйте нескладне технічне обслуговування.

Технічне обслуговування виробу виконуйте до та після кожного використання паяльника або його транспортування, в ході якого:

- переконайтеся у відсутності пошкоджень корпусу виробу, елементів управління, кабелю електроживлення;
- очистіть виріб і тефлонові насадки від пилу та бруду. Акуратно видаліть залишки пластику з поверхні насадок та нагрівального елемента, використовуючи серветку, яка попередньо була змочена в технічному спирті або бензині. Слідкуйте, щоб не пошкодити тефлонове покриття насадок.

Під час очищення виробу від пилу та бруду використовуйте чисту тканину з бавовни, яка зволожена неагресивною рідиною (слабкий мильний розчин, засіб для миття скла і т.д.).

УВАГА!
Не використовуйте для очищення виробу розчинники, абразивні матеріали або речовини, які містять в собі масло.

УВАГА!
Не прикладайте зусилля до деталей, щоб уникнути їх пошкодження.

УВАГА!
Розкриття компонентів виробу та ремонт повинен здійснювати тільки досвідчений кваліфікований фахівець. У разі виникнення труднощів під проведення технічного обслуговування виробу, слід звернутися за допомогою до сервісного центру.

6. ТРАНСПОРТУВАННЯ, ЗБЕРІГАННЯ ТА УТИЛІЗАЦІЯ

6.1. Транспортування

Паяльник для пластикових труб вимагає обережного поводження із ним під час транспортування та відповідних умов зберігання.

Виріб може транспортуватися усіма видами транспорту, який забезпечує його збереження, згідно із загальними правилами перевезень.

Подбайте про те, щоб не пошкодити паяльник під час транспортування. Не розміщуйте на виробі важкі предмети.

Під час вантажно-розвантажувальних робіт та транспортування виріб не повинен піддаватися ударам і впливу атмосферних опадів.

Розміщення та кріплення паяльника в транспортних засобах повинні забезпечувати стійке положення виробу і відсутність можливості його переміщення під час транспортування.

Допустимі умови транспортування паяльника: температура навколишнього середовища від -15 °C до +55 °C, відносна вологість повітря до 90%.

6.2. Зберігання

Якщо виріб не використовується тривалий час, його необхідно зберігати в приміщенні, яке добре провітрюється при температурі від -15 °C до +55 °C та відносній вологості не більше 90%, укривши від попадання пилу і дрібного сміття.

Якщо виріб зберігався при температурі 0°C і нижче, то перш ніж використовувати виріб його необхідно витримати в теплому приміщенні при температурі від +5°C до +40°C протягом двох годин. Даного проміжку часу слід дотримуватися для того, щоб видалити можливий конденсат. Якщо паяльник почати використовувати відразу ж після переміщення його з холоду, виріб може вийти з ладу.

УВАГА!
Зберігати паяльник в одному приміщенні з горючими речовинами, кислотами, лугами, мінеральними добривами та іншими агресивними речовинами забороняється.

6.3. Утилізація

Не викидайте виріб в контейнер із побутовими відходами! Паяльник, який відслужив свій термін, а також упаковка повинні здаватися на утилізацію і переробку.

Інформацію про утилізацію Ви можете отримати в місцевій адміністрації.

Скачано с сайта интернет магазина https://axiomplus.com.ua/

7. МОЖЛИВІ НЕСПРАВНОСТІ ТА ШЛЯХИ ЇХ УСУНЕННЯ

Несправність	Причина	Методи усунення
Паяльник під'єднаний до електричної мережі, нагрівальний елемент не гріється, світлові індикатори не світяться	Вийшов з ладу нагрівальний елемент	Зверніться до сервісного центру
	Вийшов з ладу терморегулятор	Зверніться до сервісного центру
	Відсутній струм в електромережі	З'ясуйте причину
Паяльник під'єднаний до електричної мережі, нагрівальний елемент гріється, світлові індикатори не світяться	Вийшов з ладу терморегулятор	Зверніться до сервісного центру
	Вийшли з ладу світлові індикатори	Зверніться до сервісного центру
Чути запах, характерний для горілої ізоляції, з-під захисного кожуха йде дим	Коротке замикання або критичне перевантаження (вийшов з ладу терморегулятор)	Негайно знеструмите паяльник, навіть якщо їм як і раніше можна паяти та зверніться до сервісного центру
Відчувається удар електричним струмом під час дотику до металевих частин паяльника	Відсутнє заземлення	Знеструмте паяльник та переконайтеся, що електрична розетка, до якої підключений виріб, має заземлення
Залишки пластику погано відділяються від поверхні тефлонових насадок	Пошкоджене тефлонове покриття насадок	Замініть тефлонові насадки
Неякісне паяння	Не витримується час розігріву нагрівального елементу	Дотримуйтесь часу розігріву згідно з рекомендаціями виробників пластикових труб

8. ГАРАНТІЙНІ ЗОБОВ'ЯЗАННЯ

Гарантійний термін експлуатації паяльників для пластикових труб ТМ **«Кентавр» ТСА-1200Г, ТСА-1500Г, ТСА-2000Г** становить 1 (один) рік із зазначеної в гарантійному талоні дати роздрібного продажу.

Протягом гарантійного терміну несправні деталі й вузли будуть замінюватися за умови дотримання всіх вимог Керівництва з експлуатації і відсутності пошкоджень, пов'язаних з неправильною експлуатацією, зберіганням і транспортуванням виробу. З питань гарантійного обслуговування звертайтеся до авторизованого сервісного центру.

Споживач має право на безкоштовне гарантійне усунення несправностей, виявлених і пред'явлених в період гарантійного терміну та обумовлених виробничими і конструктивними факторами.

Гарантійне усунення несправностей проводиться шляхом ремонту або заміни несправних частин виробу в сертифікованих сервісних центрах. У зв'язку зі складністю конструкції ремонт може тривати більше двох тижнів. Причину виникнення несправностей і строки їх усунення визначають фахівці сервісного центру.

УВАГА!
Виріб приймається на гарантійне обслуговування тільки в повній комплектації, ретельно очищений від бруду і пилу.

Гарантійні зобов'язання втрачають свою силу у наступних випадках:

- Відсутність або нечитабельність гарантійного талону.
- Неправильне заповнення гарантійного талону, відсутність в ньому дати продажу або печатки (штампу) і підпису продавця, серійного номеру виробу.
- Наявність виправлень або підчищень в гарантійному талоні.
- Повна або часткова відсутність, нечитабельність серійного номеру на виріб, невідповідність серійного номеру виробу номеру, вказаному в гарантійному талоні.
- Недотримання правил експлуатації, наведених у данному керівництві, в тому числі порушення регламенту технічного обслуговування.
- Експлуатація несправного або некомплектного виробу, що стала причиною виходу його з ладу.

Скачано с сайта интернет магазина https://axiomplus.com.ua/

- Потрапляння всередину виробу сторонніх речовин або предметів.
- Причиною несправності, яка виникла, стала неякісна або невідповідна вимогам керівництва паливна суміш.
- Виріб має значні механічні чи термічні ушкодження, явні сліди недбалої експлуатації, зберігання або транспортування.
- Виріб використовувався не за призначенням.
- Проводилися несанкціонований ремонт, розкриття компонентів або спроба модернізації виробу споживачем або третіми особами.
- Несправність сталася в результаті стихійного лиха (пожежа, повінь, ураган
- і т. п.).

Замінені по гарантії деталі й вузли переходять у розпорядження сервісного центру.

При виконанні гарантійного ремонту гарантійний строк збільшується на час перебування виробу в ремонті. Відлік доданого терміну починається з дати приймання виробу в гарантійний ремонт.

У разі якщо з технічних причин ремонт виробу неможливий, сервісний центр видає відповідний акт, на підставі якого користувач самостійно вирішує питання з організацією-постачальником про заміну виробу або повернення грошей.

Після закінчення гарантійного терміну сервісні центри продовжують здійснювати обслуговування та ремонт виробу, але вже за рахунок споживача.

Гарантійні зобов'язання не поширюються на несправності, які виникли внаслідок природного зносу або перевантаження виробу.

Гарантійні зобов'язання не поширюються на комплектуючі.

Гарантійні зобов'язання не поширюються на неповноту комплектації виробу, яка могла бути виявлена при його продажу. Усі витрати на транспортування виробу несе споживач.

Право на гарантійний ремонт не є підставою для інших претензій.

Скачано с сайта интернет магазина https://axiomplus.com.ua/

ГАРАНТІЙНИЙ ТАЛОН

Модель _____

Серійний номер _____

Торгівельна організація _____

Адреса _____

Перевірив і продав _____
(П.І.Б., підпис продавця)

Дата продажу "_____" "_____" 201 р.

М.П.

Купуючи виріб, вимагайте перевірки його справності, комплектності і відсутності механічних пошкоджень, наявності відмітки дати продажу, штампа магазину та підпису продавця. Після продажу претензії щодо некомплектності і механічних пошкоджень не приймаються.

Претензій до зовнішнього вигляду, справності та комплектності виробу не маю. Із правилами користування та гарантійними умовами ознайомлений. _____
(Підпис покупця)

ВІДРИВНІ ТАЛОНИ

Модель _____

Серійний номер _____

Вилучено _____ (дата) Видано _____ (дата)

Майстер _____
(ПІП та підпис)

М.П. сервісного центру

(торгівельна організація)

(дата продажу)

(ПІП та підпис продавця)

М.П.

ВІДРИВНИЙ ТАЛОН

Модель _____

Серійний номер _____

Вилучено _____ (дата) Видано _____ (дата)

Майстер _____
(ПІП та підпис)

М.П. сервісного центру

(торгівельна організація)

(дата продажу)

(ПІП та підпис продавця)

М.П.

ВІДРИВНИЙ ТАЛОН

Модель _____

Серійний номер _____

Вилучено _____ (дата) Видано _____ (дата)

Майстер _____
(ПІП та підпис)

М.П. сервісного центру

(торгівельна організація)

(дата продажу)

(ПІП та підпис продавця)

М.П.

ВІДРИВНИЙ ТАЛОН

Скачано с сайта интернет магазина https://axiomplus.com.ua/

Виріб після гарантійного ремонту отримав у робочому стані, без дефектів.

_____ _____

(Дата) (П.І.Б., підпис покупця)

Виріб після гарантійного ремонту отримав у робочому стані, без дефектів.

_____ _____

(Дата) (П.І.Б., підпис покупця)

Виріб після гарантійного ремонту отримав у робочому стані, без дефектів.

_____ _____

(Дата) (П.І.Б., підпис покупця)

ФОРМУЛЯР ГАРАНТІЙНИХ РОБІТ

№	Дата проведення ремонту		Опис ремонтних робіт та замінених деталей	Прізвище майстра та печатка сервісного центру
	Початок	Закінчення		

Скачано с сайта интернет магазина https://axiomplus.com.ua/

ДЛЯ НОТАТОК

Скачано с сайта интернет магазина https://axiomplus.com.ua/

Скачано с сайта интернет магазина https://axiomplus.com.ua/