Реле контроля тока PRI-51

Применение - Служит для контроля потребляемого тока в однофазных сетях (PRI-51).

Технические характеристики:	PRI-51			
Клеммы питания	A1-A2			
Напряжение питания	AC 24-240V 50-60Hz и DC 24V			
Клеммы контроля	B1-B2			
Диапазоны тока	PRI-51/1	PRI-51/5	PRI-51/8	PRI-51/16
	AC 0,1-1A	AC 0,5-5A	AC 0,8-8A	AC 1,6-16A
Задержка времени	регулируемая - 0,5-10 с			
Количество контактов	1-перекидной			
Номинальный ток	8A AC1			
Размеры	90 x 17,6 x 64 mm			
Соответствие стандартам	EN 60255-6, EN 61010-1			

Реле контроля тока PRI-51

Тип	Код	Диапазон тока	Вес (г)	Упаковка (шт.)
PRI 51/1	2471816	0,1 - 1A	58	1/10
PRI 51/5	2471818	0,5 - 5A	58	1/10
PRI 51/8	2471819	0,8 - 8A	58	1/10
PRI 51/16	2470019	1,6 - 16A	58	1/10

Особенности:

→ регулируемая задержка времени 0,5 - 10 с;

→ возможность подключения через трансформатор тока до 600A (PRI-51/5);

→ питание PRI-51 гальванически не изолировано от замеряемого тока и должно быть в той же фазе;

→ у PRI-51 при возвращении из ошибочного состояния к нормальному учитывается гистерезис (5%);

PRI-51

Описание

Подключение

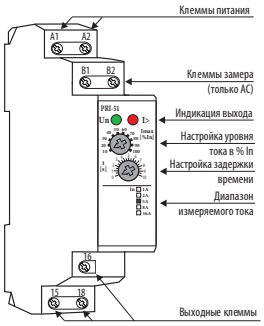

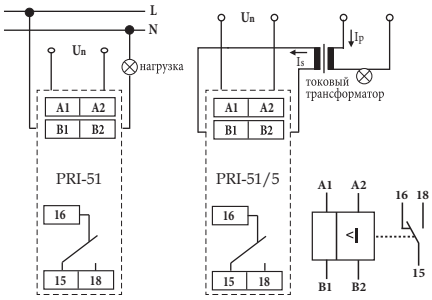

Функции

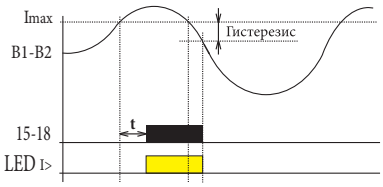

Реле PRI-51 предназначено для контроля потребляемого тока в однофазных AC цепях. Выходные реле в нормальном состоянии разомкнуты. При превышении установленного уровня тока реле, по истечению настроенного времени задержки (0.5-10с), замкнется. После возвращения из аварийного к нормальному состоянию учитывается гистерезис (5%). Есть возможность контролировать нагрузку, которая не имеет того же подключения, что и само реле PRI-51. Диапазон PRI-51 возможно расширить с помощью внешнего токового трансформатора.

Скачано с сайта интернет магазина https://axiomplus.com.ua