| | | | |
|---|---|---|---|
| EN | Finishing Sander | INSTRUCTION MANUAL | 3 |
| FR | Ponceuse orbitale | MANUEL D'INSTRUCTIONS | 6 |
| DE | Schwingschleifer | BETRIEBSANLEITUNG | 9 |
| IT | Levigatrice di finitura | ISTRUZIONI PER L'USO | 12 |
| NL | Afwerkschuurmachine | GEBRUIKSAANWIJZING | 15 |
| ES | Lijadora de Acabado | MANUAL DE INSTRUCCIONES | 18 |
| PT | Lixadeira Orbital | MANUAL DE INSTRUÇÕES | 21 |
| DA | Svingsliber | BRUGSANVISNING | 24 |
| EL | Παλμικό τριβείο | ΕΓΧΕΙΡΙΔΙΟ ΟΔΗΓΙΩΝ | 27 |
| TR | Titreşim Zımpara | KULLANMA KILAVUZU | 30 |

# M9203

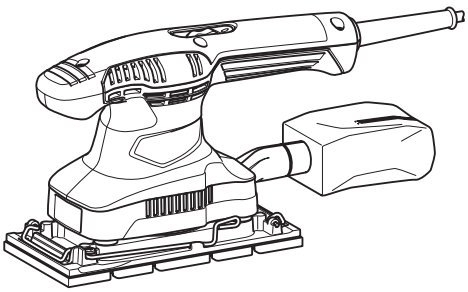

Скачано с сайта интернет магазина https://axiomplus.com.ua/

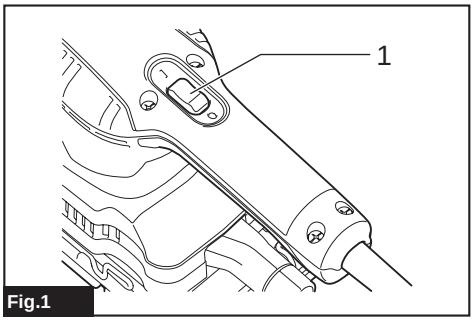

Fig.1

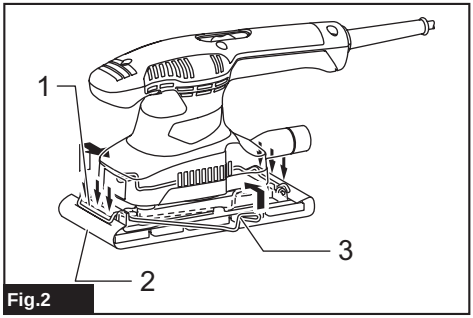

Fig.2

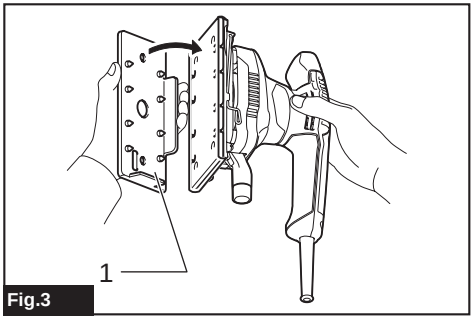

Fig.3

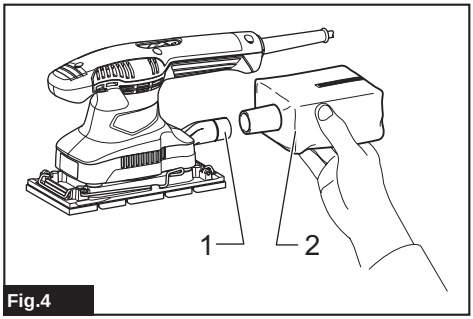

Fig.4

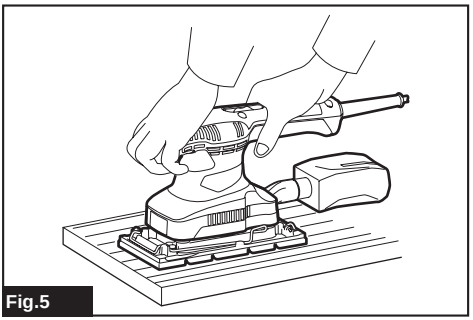
Fig.5


Скачано с сайта интернет магазина https://axiomplus.com.ua/

# SPECIFICATIONS

| Model: | M9203 |
|---|---|
| Pad size | 92 mm x 185 mm |
| Abrasive paper size | 93 mm x 228 mm |
| Orbits per minute | 12,000 $min^{-1}$ |
| Overall length | 252 mm |
| Net weight | 1.4 kg |
| Safety class | ⧈/II |

- Due to our continuing program of research and development, the specifications herein are subject to change without notice.
- Specifications may differ from country to country.
- Weight according to EPTA-Procedure 01/2003

## Intended use

The tool is intended for the sanding of large surface of wood, plastic and metal materials as well as painted surfaces.

## Power supply

The tool should be connected only to a power supply of the same voltage as indicated on the nameplate, and can only be operated on single-phase AC supply. They are double-insulated and can, therefore, also be used from sockets without earth wire.

## Noise

The typical A-weighted noise level determined according to EN60745:
Sound pressure level ($L_{pA}$) : 75 dB(A)
Uncertainty (K) : 3 dB(A)

The noise level under working may exceed 80 dB (A).

⚠***WARNING:*** **Wear ear protection.**

## Vibration

The vibration total value (tri-axial vector sum) determined according to EN60745:
Work mode: sanding metal plate
Vibration emission ($a_h$) : 5.0 $m/s^2$
Uncertainty (K) : 1.5 $m/s^2$

**NOTE:** The declared vibration emission value has been measured in accordance with the standard test method and may be used for comparing one tool with another.

**NOTE:** The declared vibration emission value may also be used in a preliminary assessment of exposure.

⚠***WARNING:*** The vibration emission during actual use of the power tool can differ from the declared emission value depending on the ways in which the tool is used.

⚠***WARNING:*** Be sure to identify safety measures to protect the operator that are based on an estimation of exposure in the actual conditions of use (taking account of all parts of the operating cycle such as the times when the tool is switched off and when it is running idle in addition to the trigger time).

## EC Declaration of Conformity

***For European countries only***
Makita declares that the following Machine(s):
Designation of Machine: Finishing Sander
Model No./ Type: M9203
Conforms to the following European Directives:
2006/42/EC
They are manufactured in accordance with the following standard or standardized documents: EN60745
The technical file in accordance with 2006/42/EC is available from:
Makita, Jan-Baptist Vinkstraat 2, 3070, Belgium
21.8.2015

Yasushi Fukaya
Director
Makita, Jan-Baptist Vinkstraat 2, 3070, Belgium

## General power tool safety warnings

⚠***WARNING:*** **Read all safety warnings and all instructions.** Failure to follow the warnings and instructions may result in electric shock, fire and/or serious injury.


Скачано с сайта интернет магазина https://axiomplus.com.ua/

## Save all warnings and instructions for future reference.

The term "power tool" in the warnings refers to your mains-operated (corded) power tool or battery-operated (cordless) power tool.

### Sander safety warnings

1. **Always use safety glasses or goggles. Ordinary eye or sun glasses are NOT safety glasses.**
2. **Hold the tool firmly.**
3. **Do not leave the tool running. Operate the tool only when hand-held.**
4. **This tool has not been waterproofed, so do not use water on the workpiece surface.**
5. **Ventilate your work area adequately when you perform sanding operations.**
6. **Some material contains chemicals which may be toxic. Take caution to prevent dust inhalation and skin contact. Follow material supplier safety data.**
7. **Use of this tool to sand some products, paints and wood could expose user to dust containing hazardous substances. Use appropriate respiratory protection.**
8. **Be sure that there are no cracks or breakage on the pad before use. Cracks or breakage may cause a personal injury.**

## SAVE THESE INSTRUCTIONS.

**⚠*WARNING:* DO NOT let comfort or familiarity with product (gained from repeated use) replace strict adherence to safety rules for the subject product. MISUSE or failure to follow the safety rules stated in this instruction manual may cause serious personal injury.**

# FUNCTIONAL DESCRIPTION

**⚠*CAUTION:* Always be sure that the tool is switched off and unplugged before adjusting or checking function on the tool.**

### Switch action

**⚠*CAUTION:* Before plugging in the tool, always be sure that the tool is switched off.**

► **Fig.1: 1.** Switch

To start the tool, press the “I (ON)” side of the switch. To stop the tool, press the “O (OFF)” side of the switch.

# ASSEMBLY

**⚠*CAUTION:* Always be sure that the tool is switched off and unplugged before carrying out any work on the tool.**

### Installing or removing abrasive paper

Open the paper clamp by raising on the lever to release from the locking port and then Insert the paper end into the clamping part, aligning the paper edges even and parallel with the sides of the base. (Bending the paper beforehand makes attachment easier). Once the paper is in place, return the lever to its original position.

► **Fig.2: 1.** Clamping part **2.** Abrasive paper **3.** Clamp lever

Repeat the same process for the other end of the base, maintaining the proper paper tension.
After inserting the paper, make sure the clamping part hold it securely. Otherwise the paper will be loose and subject to slippage, resulting in uneven sanding operation.

When you use an abrasive paper without dust-suction holes, punch holes with the punch plate (optional accessory). Place the punch plate over the paper so that the guide of the punch plate is flush with the sides of the base. Then press the punch plate to make holes in the paper.

► **Fig.3: 1.** Punch plate

To remove the paper, release the paper clamp as stated above.

### Dust bag

► **Fig.4: 1.** Dust spout **2.** Dust bag

Attach the dust bag onto the dust spout. The dust spout is tapered. When attaching the dust bag, push it onto the dust spout firmly as far as it will go to prevent it from coming off during operation.
For the best results, empty the dust bag when it becomes approximately half full, tapping it lightly to remove as much dust as possible.

# OPERATION

### Sanding operation

**⚠*CAUTION:* Never run the tool without the abrasive paper.** You may seriously damage the pad.

**⚠*CAUTION:* Never force the tool.** Excessive pressure may decrease the sanding efficiency, damage the abrasive paper and/or shorten tool life.

► **Fig.5**

Hold the tool firmly. Turn the tool on and wait until it attains full speed. Then gently place the tool on the workpiece surface. A finishing sander is generally used to remove only a small amount of material at a time. Since the quality of the surface is more important than the amount of stock removed, do not bear down on the tool. Keep the base flush with the workpiece at all times.


Скачано с сайта интернет магазина https://axiomplus.com.ua/

# MAINTENANCE

**⚠*CAUTION:* Always be sure that the tool is switched off and unplugged before attempting to perform inspection or maintenance.**

***NOTICE:* Never use gasoline, benzine, thinner, alcohol or the like. Discoloration, deformation or cracks may result.**

To maintain product SAFETY and RELIABILITY, repairs, carbon brush inspection and replacement, any other maintenance or adjustment should be performed by Makita Authorized or Factory Service Centers, always using Makita replacement parts.


Скачано с сайта интернет магазина https://axiomplus.com.ua/

# SPÉCIFICATIONS

| Modèle : | M9203 |
|---|---|
| Dimensions du plateau | 92 mm x 185 mm |
| Dimensions du papier abrasif | 93 mm x 228 mm |
| Nombre d'oscillations par minute | 12 000 $min^{-1}$ |
| Longueur totale | 252 mm |
| Poids net | 1,4 kg |
| Catégorie de sécurité | ⧈/II |

- Étant donné l'évolution constante de notre programme de recherche et de développement, les spécifications contenues dans ce manuel sont sujettes à modification sans préavis.
- Les spécifications peuvent varier suivant les pays.
- Poids selon la procédure EPTA 01/2003

## Utilisations

L'outil est conçu pour le ponçage des grandes surfaces de bois, de plastique et de métal, ainsi que des surfaces peintes.

## Alimentation

L'outil ne devra être raccordé qu'à une alimentation de la même tension que celle qui figure sur la plaque signalétique, et il ne pourra fonctionner que sur un courant secteur monophasé. Réalisé avec une double isolation, il peut de ce fait être alimenté par une prise sans mise à la terre.

## Bruit

Niveau de bruit pondéré A typique, déterminé selon EN60745 :
Niveau de pression sonore ($L_{pA}$) : 75 dB (A)
Incertitude (K) : 3 dB (A)

Le niveau de bruit en fonctionnement peut dépasser 80 dB (A).

⚠ ***AVERTISSEMENT :*** **Portez un serre-tête antibruit.**

## Vibrations

Valeur totale de vibrations (somme de vecteur triaxial) déterminée selon EN60745 :
Mode de travail : ponçage de la tôle
Émission de vibrations ($a_h$) : 5,0 $m/s^2$
Incertitude (K) : 1,5 $m/s^2$

**NOTE :** La valeur d'émission de vibrations déclarée a été mesurée conformément à la méthode de test standard et peut être utilisée pour comparer les outils entre eux.

**NOTE :** La valeur d'émission de vibrations déclarée peut aussi être utilisée pour l'évaluation préliminaire de l'exposition.

⚠ ***AVERTISSEMENT :*** L'émission de vibrations lors de l'usage réel de l'outil électrique peut être différente de la valeur d'émission déclarée, suivant la façon dont l'outil est utilisé.

⚠ ***AVERTISSEMENT :*** Les mesures de sécurité à prendre pour protéger l'utilisateur doivent être basées sur une estimation de l'exposition dans des conditions réelles d'utilisation (en tenant compte de toutes les composantes du cycle d'utilisation, comme par exemple le moment de sa mise hors tension, lorsqu'il tourne à vide et le moment de son déclenchement).

## Déclaration de conformité CE

***Pour les pays européens uniquement***
Makita déclare que la ou les machines suivantes :
Désignation de la machine : Ponceuse orbitale
N° de modèle/Type : M9203
sont conformes aux Directives européennes suivantes :
2006/42/CE
et sont fabriquées conformément aux normes ou aux documents normalisés suivants : EN60745
La documentation technique conforme à la norme 2006/42/CE est disponible auprès de :
Makita, Jan-Baptist Vinkstraat 2, 3070, Belgique
21.8.2015

Yasushi Fukaya
Directeur
Makita, Jan-Baptist Vinkstraat 2, 3070, Belgique

## Consignes de sécurité générales pour outils électriques

⚠ ***AVERTISSEMENT :*** **Lisez toutes les consignes de sécurité et toutes les instructions.** Il y a risque d'électrocution, d'incendie et/ou de graves blessures si les mises en garde et les instructions ne sont pas respectées.


Скачано с сайта интернет магазина https://axiomplus.com.ua/

## Conservez toutes les mises en garde et instructions pour référence ultérieure.

Le terme « outil électrique » dans les avertissements fait référence à l'outil électrique alimenté par le secteur (avec cordon d'alimentation) ou à l'outil électrique fonctionnant sur batterie (sans cordon d'alimentation).

### Consignes de sécurité pour ponceuse

1. **Utilisez toujours des lunettes de protection ou des lunettes à coques. Des lunettes ordinaires ou de soleil NE sont PAS des lunettes de protection.**
2. **Tenez l'outil fermement.**
3. **Ne vous éloignez pas de l'outil quand il fonctionne. Ne faites fonctionner l'outil que lorsque vous le tenez en main.**
4. **L'outil n'étant pas étanche, n'utilisez pas d'eau sur la surface de travail.**
5. **Ventilez bien l'aire de travail quand vous effectuez un ponçage.**
6. **Certains matériaux contiennent des produits chimiques qui peuvent être toxiques. Prenez les précautions nécessaires pour ne pas inhaler les poussières qu'ils dégagent et pour éviter tout contact avec la peau. Conformez-vous aux consignes de sécurité du fournisseur du matériau.**
7. **L'utilisation de cet outil pour poncer certains types de produit, peinture et bois peut exposer l'utilisateur à des poussières contenant des substances dangereuses. Utilisez une protection des voies respiratoires adéquate.**
8. **Avant l'utilisation, assurez-vous que le plateau n'est ni fissuré ni cassé. Il y a risque de blessure s'il est fissuré ou cassé.**

## CONSERVEZ CES INSTRUCTIONS.

***AVERTISSEMENT :*** **NE vous laissez PAS tromper (au fil d'une utilisation répétée) par un sentiment d'aisance et de familiarité avec le produit, en négligeant le respect rigoureux des consignes de sécurité qui accompagnent le produit en question. La MAUVAISE UTILISATION de l'outil ou l'ignorance des consignes de sécurité indiquées dans ce mode d'emploi peut entraîner de graves blessures.**

# DESCRIPTION DU FONCTIONNEMENT

***ATTENTION :*** **Assurez-vous toujours que l'outil est hors tension et débranché avant de l'ajuster ou de vérifier son fonctionnement.**

### Fonctionnement de la gâchette

***ATTENTION :*** **Avant de brancher l'outil, assurez-vous toujours que son interrupteur est en position d'arrêt.**

► **Fig.1:** **1.** Interrupteur

Pour démarrer l'outil, appuyez sur le côté « I (marche) » de l'interrupteur. Pour arrêter l'outil, appuyez sur le côté « O (arrêt) » de l'interrupteur.

# ASSEMBLAGE

***ATTENTION :*** **Avant d'effectuer toute intervention sur l'outil, assurez-vous toujours qu'il est hors tension et débranché.**

### Pose ou dépose du papier abrasif

Ouvrez le serre-papier en soulevant le levier pour dégager le verrou, puis insérez l'extrémité du papier dans la pièce de serrage, en alignant les bords du papier de manière égale et parallèle avec les côtés de la base. (Il est plus facile d'accrocher le papier en le pliant au préalable). Une fois le papier en place, ramenez le levier à sa position initiale.

► **Fig.2:** **1.** Pièce de serrage **2.** Papier abrasif **3.** Levier de serrage

Répétez la même procédure à l'autre extrémité de la base, en maintenant le papier bien tendu.
Une fois le papier inséré, assurez-vous que la pièce de serrage le retient solidement. Autrement, le papier pourrait bouger et glisser, provoquant un ponçage inégal.

Si vous utilisez du papier abrasif sans perforations d'aspiration de la poussière, percez des trous avec le porte-poinçon (accessoire en option).
Placez le porte-poinçon sur le papier de façon à ce que le guide du porte-poinçon se trouve au ras des côtés de la base. Puis appuyez sur le porte-poinçon pour perforer le papier.

► **Fig.3:** **1.** Porte-poinçon

Pour retirer le papier, libérez le serre-papier comme expliqué ci-dessus.

### Sac à poussière

► **Fig.4:** **1.** Bec à poussière **2.** Sac à poussière

Fixez le sac à poussière sur le bec à poussière. Le bec à poussière est en forme de cône. Lorsque vous fixez le sac à poussière, poussez-le fermement contre le bec à poussière aussi loin que possible pour éviter qu'il ne se détache en cours de fonctionnement.
Pour de meilleurs résultats, videz le sac à poussière une fois qu'il est à moitié plein, en le tapotant légèrement pour retirer autant de poussière que possible.


Скачано с сайта интернет магазина https://axiomplus.com.ua/

# UTILISATION

## Opération de ponçage

⚠***ATTENTION :*** **Ne faites jamais fonctionner l'outil sans papier abrasif.** Vous risqueriez de gravement endommager le plateau.

⚠***ATTENTION :*** **Ne forcez jamais sur l'outil.** Une pression trop importante peut diminuer l'efficacité du ponçage, endommager le papier abrasif et/ou réduire la durée de service de l'outil.

► **Fig.5**

Tenez l'outil fermement. Mettez l'outil sous tension et attendez qu'il atteigne sa pleine vitesse. Puis placez délicatement l'outil sur la surface de la pièce. Une ponceuse orbitale sert généralement à retirer seulement une petite quantité de matériau à la fois. Étant donné que la qualité de la surface prime sur la quantité de matériau retiré, n'appuyez pas sur l'outil. Tenez constamment la base au ras de la pièce.

# ENTRETIEN

⚠***ATTENTION :*** **Assurez-vous toujours que l'outil est hors tension et débranché avant d'y effectuer tout travail d'inspection ou d'entretien.**

***REMARQUE :*** **N'utilisez jamais d'essence, benzine, diluant, alcool ou autre produit similaire. Cela risquerait de provoquer la décoloration, la déformation ou la fissuration de l'outil.**

Pour maintenir la SÉCURITÉ et la FIABILITÉ du produit, les réparations, l'inspection et le remplacement des balais en carbone, ainsi que tout autre travail d'entretien ou de réglage doivent être effectués par un centre d'entretien Makita agréé, avec des pièces de rechange Makita.


Скачано с сайта интернет магазина https://axiomplus.com.ua/

# TECHNISCHE DATEN

| Modell: | M9203 |
|---|---|
| Schleiftellergröße | 92 mm x 185 mm |
| Schleifpapiergröße | 93 mm x 228 mm |
| Umdrehungen pro Minute | 12.000 $min^{-1}$ |
| Gesamtlänge | 252 mm |
| Nettogewicht | 1,4 kg |
| Sicherheitsklasse | ⧈/II |

- Wir behalten uns vor, Änderungen der technischen Daten im Zuge der Entwicklung und des technischen Fortschritts ohne vorherige Ankündigung vorzunehmen.
- Die technischen Daten können von Land zu Land unterschiedlich sein.
- Gewicht nach EPTA-Verfahren 01/2003

## Vorgesehene Verwendung

Das Werkzeug ist für das Schleifen großer Flächen von Holz, Kunststoff und Metallmaterial sowie von lackierten Oberflächen vorgesehen.

## Stromversorgung

Das Werkzeug sollte nur an eine Stromquelle angeschlossen werden, deren Spannung mit der Angabe auf dem Typenschild übereinstimmt, und kann nur mit Einphasen-Wechselstrom betrieben werden. Diese sind doppelt schutzisoliert und können daher auch an Steckdosen ohne Erdleiter verwendet werden.

## Geräusch

Typischer A-bewerteter Geräuschpegel ermittelt gemäß EN60745:
Schalldruckpegel ($L_{pA}$): 75 dB (A)
Messunsicherheit (K): 3 dB (A)

Der Geräuschpegel kann während des Betriebs 80 dB (A) überschreiten.

⚠***WARNUNG:*** **Einen Gehörschutz tragen.**

## Schwingungen

Schwingungsgesamtwert (Drei-Achsen-Vektorsumme) ermittelt gemäß EN60745:
Arbeitsmodus: Schleifen von Metallplatten
Schwingungsemission ($a_h$): 5,0 $m/s^2$
Messunsicherheit (K): 1,5 $m/s^2$

**HINWEIS:** Der angegebene Schwingungsemissionswert wurde im Einklang mit der Standardprüfmethode gemessen und kann für den Vergleich zwischen Werkzeugen herangezogen werden.

**HINWEIS:** Der angegebene Schwingungsemissionswert kann auch für eine Vorbewertung des Gefährdungsgrads verwendet werden.

⚠***WARNUNG:*** Die Schwingungsemission während der tatsächlichen Benutzung des Elektrowerkzeugs kann je nach der Benutzungsweise des Werkzeugs vom angegebenen Emissionswert abweichen.

⚠***WARNUNG:*** Identifizieren Sie Sicherheitsmaßnahmen zum Schutz des Benutzers anhand einer Schätzung des Gefährdungsgrads unter den tatsächlichen Benutzungsbedingungen (unter Berücksichtigung aller Phasen des Arbeitszyklus, wie z. B. Ausschalt- und Leerlaufzeiten des Werkzeugs zusätzlich zur Betriebszeit).

## EG-Konformitätserklärung

***Nur für europäische Länder***
Makita erklärt, dass die folgende(n) Maschine(n):
Bezeichnung der Maschine: Schwingschleifer
Modell-Nr./Typ: M9203
Entspricht den folgenden europäischen Richtlinien:
2006/42/EG
Sie werden gemäß den folgenden Standards oder standardisierten Dokumenten hergestellt: EN60745
Die technische Akte in Übereinstimmung mit 2006/42/EG ist erhältlich von:
Makita, Jan-Baptist Vinkstraat 2, 3070, Belgien
21.8.2015

Yasushi Fukaya
Direktor
Makita, Jan-Baptist Vinkstraat 2, 3070, Belgien

## Allgemeine Sicherheitswarnungen für Elektrowerkzeuge

⚠***WARNUNG:*** **Lesen Sie alle Sicherheitswarnungen und Anweisungen durch.** Eine Missachtung der unten aufgeführten Warnungen und Anweisungen kann zu einem elektrischen Schlag, Brand und/oder schweren Verletzungen führen.


Скачано с сайта интернет магазина https://axiomplus.com.ua/

## Bewahren Sie alle Warnungen und Anweisungen für spätere Bezugnahme auf.

Der Ausdruck „Elektrowerkzeug“ in den Warnhinweisen bezieht sich auf Ihr mit Netzstrom (mit Kabel) oder Akku (ohne Kabel) betriebenes Elektrowerkzeug.

## Sicherheitswarnungen für Schleifer

1. **Tragen Sie stets eine Sicherheits- oder Schutzbrille. Eine gewöhnliche Brille oder Sonnenbrille ist KEIN Ersatz für eine Sicherheitsbrille.**
2. **Halten Sie das Werkzeug mit festem Griff.**
3. **Lassen Sie das Werkzeug nicht unbeaufsichtigt laufen. Benutzen Sie das Werkzeug nur im handgeführten Einsatz.**
4. **Dieses Werkzeug ist nicht wasserdicht. Benetzen Sie daher die Bearbeitungsfläche nicht mit Wasser.**
5. **Sorgen Sie für ausreichende Belüftung des Arbeitsplatzes beim Schleifen.**
6. **Manche Materialien können giftige Chemikalien enthalten. Treffen Sie Vorsichtsmaßnahmen, um das Einatmen von Arbeitsstaub und Hautkontakt zu verhüten. Befolgen Sie die Sicherheitsdaten des Materialherstellers.**
7. **Der Gebrauch dieses Werkzeugs zum Schleifen bestimmter Produkte, Lacke und Holz kann den Benutzer Staub aussetzen, der gefährliche Substanzen enthält. Verwenden Sie einen geeigneten Atemschutz.**
8. **Vergewissern Sie sich vor dem Gebrauch, dass der Schleifteller keine Risse oder Brüche aufweist. Risse oder Brüche können Personenschäden verursachen.**

## DIESE ANWEISUNGEN AUFBEWAHREN.

**⚠*WARNUNG:* Lassen Sie sich NICHT durch Bequemlichkeit oder Vertrautheit mit dem Produkt (durch wiederholten Gebrauch erworben) von der strikten Einhaltung der Sicherheitsregeln für das vorliegende Produkt abhalten. MISSBRAUCH oder Missachtung der Sicherheitsvorschriften in dieser Anleitung können schwere Personenschäden verursachen.**

# FUNKTIONSBESCHREIBUNG

**⚠*VORSICHT:* Vergewissern Sie sich vor jeder Einstellung oder Funktionsprüfung des Werkzeugs stets, dass es ausgeschaltet und vom Stromnetz getrennt ist.**

## Schalterfunktion

**⚠*VORSICHT:* Vergewissern Sie sich vor dem Anschließen des Werkzeugs an das Stromnetz stets, dass das Werkzeug ausgeschaltet ist.**

► **Abb.1: 1.** Schalter

Zum Einschalten des Werkzeugs drücken Sie die Seite „I“ (Ein) des Schalters. Zum Ausschalten des Werkzeugs drücken Sie die Seite „O“ (Aus) des Schalters.

# MONTAGE

**⚠*VORSICHT:* Vergewissern Sie sich vor der Ausführung von Arbeiten am Werkzeug stets, dass es ausgeschaltet und vom Stromnetz getrennt ist.**

## Anbringen oder Abnehmen des Schleifpapiers

Öffnen Sie die Papierklemme durch Anheben des Hebels, um ihn aus der Verriegelungsöffnung zu lösen, und führen Sie dann das Papierende in den Klemmteil ein, wobei Sie die Papierkanten flach und parallel zu den Seiten der Grundplatte ausrichten. (Vorheriges Biegen des Schleifpapiers erleichtert die Anbringung.) Stellen Sie den Hebel nach der Anbringung des Schleifpapiers wieder auf seine Ausgangsstellung zurück.

► **Abb.2: 1.** Klemmteil **2.** Schleifpapier **3.** Spannhebel

Wiederholen Sie den gleichen Vorgang auf der anderen Seite der Grundplatte, und achten Sie auf angemessene Spannung des Schleifpapiers.
Vergewissern Sie sich nach dem Einführen des Schleifpapiers, dass es vom Klemmteil sicher gehalten wird. Anderenfalls kann das Schleifpapier sich lösen und verrutschen, was ungleichmäßige Schleifwirkung zur Folge haben kann.

Wenn Sie Schleifpapier ohne Staubabsauglöcher verwenden, stanzen Sie Löcher mit der Lochungsplatte (Sonderzubehör) aus.
Setzen Sie die Lochungsplatte so auf das Papier, dass ihre Führung bündig mit den Seiten der Grundplatte abschließt. Drücken Sie dann die Lochungsplatte an, um Löcher in das Schleifpapier zu stanzen.

► **Abb.3: 1.** Lochungsplatte

Zum Entfernen des Papiers lösen Sie die Papierklemme, wie oben beschrieben.

## Staubsack

► **Abb.4: 1.** Absaugstutzen **2.** Staubsack

Befestigen Sie den Staubsack am Absaugstutzen. Der Absaugstutzen ist konisch. Schieben Sie den Staubsack zum Anbringen bis zum Anschlag fest auf den Absaugstutzen, damit er sich während des Betriebs nicht löst.
Um beste Ergebnisse zu erzielen, empfiehlt es sich, den Staubsack zu entleeren, wenn er etwa halb voll ist, wobei durch leichtes Abklopfen möglichst viel Staub gelöst werden sollte.


Скачано с сайта интернет магазина https://axiomplus.com.ua/