Реле контроля уровня жидкости

ПАСПОРТ ИЗДЕЛИЯ

Применение реле

Реле для контроля уровня воды (токопроводящей жидкости) электронное для двух или 3 датчиков, со встроенной защитой двигателя / насоса / мотора от перекоса фаз (асимметрия фаз), пониженного или повышенного напряжения.

Как правило, в систему управления электро насосом добавляют реле контроля напряжения. Упомянутые реле останавливают насос при выходе номинального рабочего напряжения за установленные допустимые пределы, или в случае возникновения асимметрии фаз. Однако в реле уровня SMK-03 производства компании TENSE, эти возможности контроля рабочего напряжения присутствует.

Покупая реле уровня SMK-03F Вы получаете не только возможность контроля уровня жидкости (воды), но также сможете оградить себя от возможных проблем с напряжением питания, что значительно продлит жизнь Вашему насосному оборудованию.

Основные характеристики:

Страна производитель	Турция
Производитель	Tense
Монтаж	DIN+винты

Размеры:

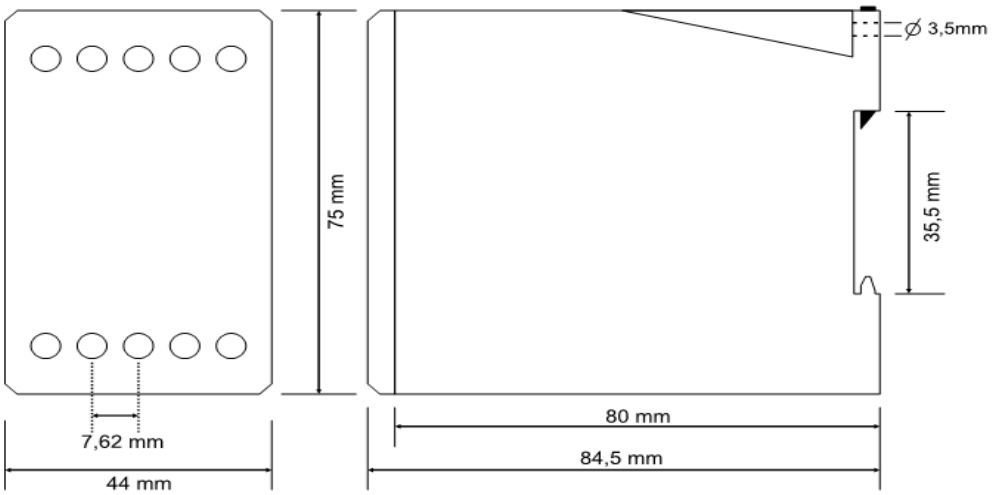

Скачано с сайта интернет магазина https://axiomplus.com.ua/

Технические характеристики:

Номинальное напряжение	220V
Частота	50/60
Вес (г)	225
Рабочая температура	-20...+50
Сечение кабеля мм2	2,5
Допуск асимметрии	20,00%
Контроль min/max напряжения	165 В / 255 В (фиксированная)

Схема подключения:

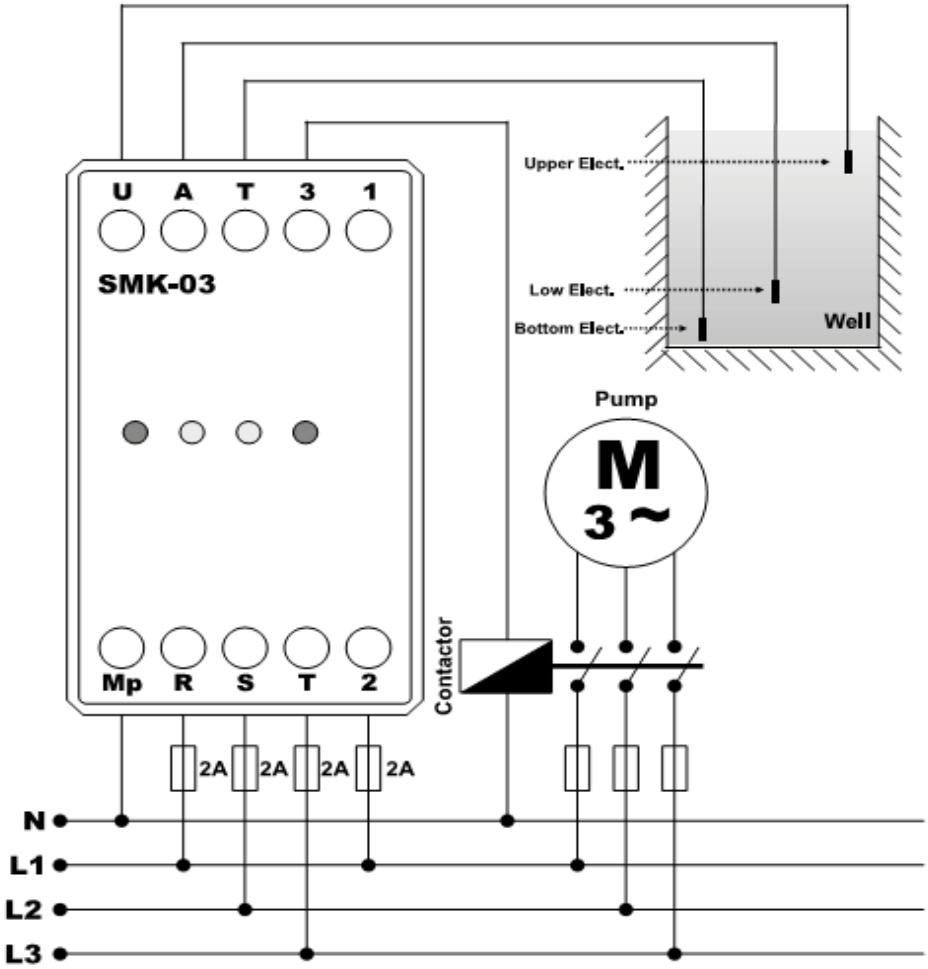

Скачано с сайта интернет магазина https://axiomplus.com.ua/

Подключение реле на выкачку жидкости из бака:

Выполните подключение в соответствии со схемой на рис 1.

T полюс — базовый электрод.

U полюс — верхний электрод уровня жидкости.

A полюс — нижний электрод уровня жидкости.

Подключите (T) полюс к корпусу бака. Если бак не является проводником, подключите (T) полюс к электроду.

Когда жидкость в баке достигнет верхнего электрода (U), контакты 2 и 3 замкнутся и запустится двигатель насоса(M). Если мощность двигателя больше чем 1кВт, используют контактор(K), который включает мотор насоса. Когда уровень жидкости опустится ниже датчика (A), контакты 2 и 3 разомкнутся и мотор(M) выключится.

Данное реле подходит только для откачивания воды или другой токопроводящей жидкости.

Обслуживание:

Выключите устройство, отсоедините контакты. Очистите клемные контакты. Не используйте химические вещества которые могут повредить устройство. Убедитесь, что устройство работает после очистки.

Обратите внимание:

- **Пожалуйста, используйте устройство согласно инструкции**
- **Используйте автоматические выключатели при сборке для защиты устройства**
- **Установите автоматический выключатель возле устройства для легкого доступа**
- **Не используйте устройство в агрессивных средах и легковоспламеняющихся жидкостях**

Скачано с сайта интернет магазина https://axiomplus.com.ua/

ГАРАНТИЙНЫЕ ОБЯЗАТЕЛЬСТВА

Гарантийный срок эксплуатации терморегулятора составляет 12 месяцев от даты продажи. В течении этого срока, покупатель имеет право на безоплатный ремонт, замену прибора или его возврат продавцу с возвращением уплаченных за него денежных средств.

Продавец снимает с себя гарантийные обязательства если покупатель использовал прибор с нарушением рекомендаций приведенных в настоящем паспорте и/или вносил конструктивные изменения в прибор и/или делал какие-либо доработки прибора.

К гарантийным случаям так же не относятся поломки изделия:

- возникшие по причине неправильного подключения электропитания к прибору
- возникшие по причине отклонения электропитания от рекомендуемых значений
- превышения допустимого значения подключаемой нагрузки и/или нарушению типа этих нагрузок
- механические повреждения корпуса изделия и/или возникшие в следствии этого другие поломки

Ни производитель, ни продавец не несут отвественность за любой прямой или косвенный ущерб, потери, недополученную прибыль и подобные или прочие убытки, возникшие в следствии использования данного изделия.

Скачано с сайта интернет магазина https://axiomplus.com.ua/