S5 COMBITECH

Листовые металлические лотки "S5 Combitech"

Системы металлических листовых лотков....142
Примеры использования....146
Преимущества системы....148
Обзор системы....150
Прямые элементы....151
Аксессуары....161
Универсальные аксессуары....191
Система защиты IP44....196
Инструмент....198
Таблица кодов аксессуаров....199
Примеры монтажа....212
Таблица комплектующих монтажных элементов....216

Скачано с сайта интернет магазина https://axiomplus.com.ua/

Система металлических листовых лотков

Металлические кабельные лотки европейского качества

Перфорированные и неперфорированные кабельные лотки из оцинкованной стали системы "S5 Combitech", производимые на фабрике ДКС, г. Тверь, предназначены для монтажа силовой и слаботочной проводки. До 2002 года лотки поставлялись из Италии. Однако спрос, основанный на высоком качестве лотков и широком ассортименте аксессуаров для них, предопределил целесообразность начала производства в России. Важно было также что компания "ДКС" ранее уже имела положительный опыт производства новой для местного рынка продукции: в 1998 году было начато производство пластиковых труб, а в течение 2001 и 2002 годов - пластиковых миниканалов и коробов для электропроводки. В новом здании фабрики площадью 1500 квадратных метров под контролем итальянских инженеров было установлено мощное производственное оборудование. Сотрудники новой фабрики прошли двухмесячную стажировку в Италии. Обучение включало в себя как теоретическую подготовку, так и практические навыки использования и технического обслуживания оборудования. Все это является гарантией того, что качество производимых компанией "ДКС" лотков соответствует самым строгим европейским стандартам. Кроме того, металлические лотки "S5 Combitech", произведенные в Твери имеют ряд усовершенствований. Например, в основании лотков появились специальные, круглые отверстия для удобного и быстрого соединения пластиковых труб системы "Экспресс" с помощью кабельных вводов диаметром 16 и 20 мм. Чтобы соответствовать новейшим запросам рынка и стандартным требованиям, мы представляем полную согласованную серию металлических лотков, основанных на передовой дизайнерской концепции с акцентом на геометрическую совместимость, широкие возможности применения, механическую функциональность, электрическую непрерывность и безопасность для окружающей среды.

Система металлических лотков "S5 Combitech" состоит из прямых элементов, аксессуаров, необходимых для прокладки кабеля в любых направлениях (повороты, Т-отводы, Х-отводы и т.п.), и широкого ассортимента монтажных элементов (консоли, подвесы и т.п.).

Определения

- Лотки: состоят из прямых элементов с перфорированной или неперфорированной основой и аксессуаров, устанавливаются без крышки.
- Каналы: состоят из прямых элементов с перфорированной (IP 20) или неперфорированной (IP 40) основой и аксессуаров, установленных с крышкой. При отсутствии крышки даже на нескольких секциях канал становится лотком, что снижает уровень защиты по категории IP всей системы.

Цифры, данные, технические описания, торговые марки и утверждения могут быть изменены без предупреждения производителем. Для получения дополнительной информации и образцов продукции высылайте письменный запрос в адрес компании ДКС.

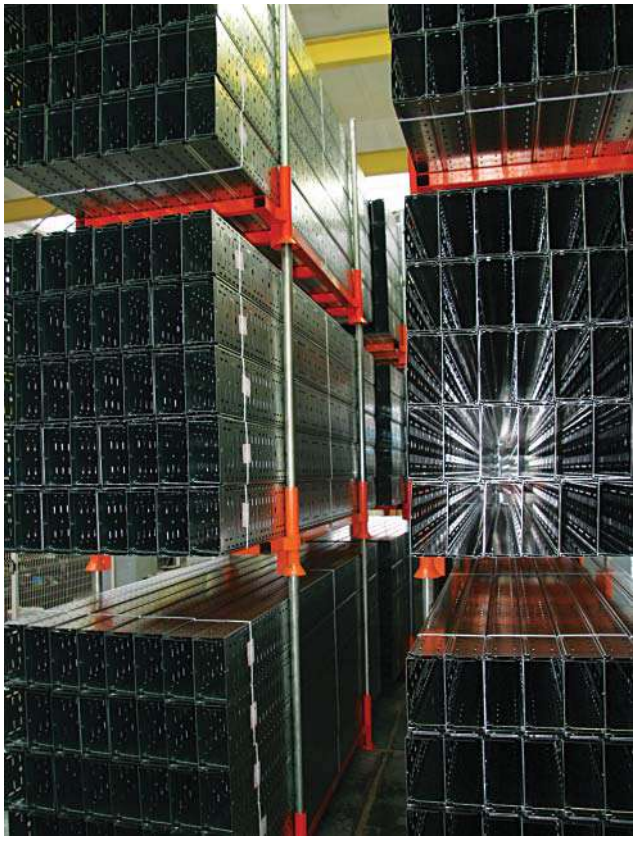

Скачано с сайта интернет магазина https://axiomplus.com.ua/

Выбор системы металлических лотков

Основная функция металлических лотков - постоянно удерживать и защищать кабель.
Правильно выбранный продукт и простота сборки - основные факторы, гарантирующие наилучший технико-экономический результат. Этот результат достигается путем тщательного подбора по следующим критериям:
1. Количество и тип прокладываемого кабеля;
2. Геометрия кабельной трассы и назначение строительного объекта;
3. Условия окружающей среды и требуемая долговечность.

Критерии выбора металлических лотков

1. Зависит от количества и типа кабеля

• Соблюдение требований по защите кабеля.
Возможные степени защиты кабельной трассы на основе лотков "S5 Combitech":
А. IP 00: прямые элементы и аксессуары без крышек;
Б. IP 20: прямые элементы с перфорированной основой и аксессуары с крышками;
В. IP 40: прямые элементы с неперфорированной основой и аксессуары с крышками;
Г. IP 44: лоток IP 40 с дополнительным бандажом, установленным на каждом соединителе, клейкие печати для вертикальных секций, соединительные крышки основ (CGB) только на соединениях "папа-папа"
Первая цифра из 2-х значного кода IP показывает класс защиты от проникновения твердых предметов; вторая от проникновения жидкостей.
• Учет температурных условий для кабеля – требования к вентиляции кабелей и защита от перегрева. Силовые кабели подвержены самонагреванию, вследствие чего уменьшается их проводимость, и увеличиваются экономические потери. Для кабелей подверженных нагреву следует, по возможности, выбирать лотки большей ширины и меньшей высоты, преимущественно с перфорацией.
• Разделение силовых и слаботочных кабелей в одном лотке обеспечивается установкой разделительной перегородки.
• Вместимость лотка.
Высота лотка должна быть не меньше максимального диаметра самого большого кабеля или пучка проводов в прокладке.
Ширина лотка должна быть достаточной для прокладки нескольких слоев кабелей, каждый с соответствующим секционированием. Необходимо также учитывать резервирование дополнительной площади поперечного сечения лотка на случай возможных расширений и для соблюдения требований нормативных документов, например, п.2.1.61 седьмого издания ПУЭ гласит: в коробах провода и кабели допускается прокладывать многослойно с упорядоченным и произвольным (россыпью) взаимным расположением. Сумма сечений проводов и кабелей, рассчитанных по их наружным диаметрам, включая изоляцию и наружные оболочки, не должна превышать: для глухих коробов 35% сечения короба в свету; для коробов с открываемыми крышками 40%".
Поперечное сечение лотка, занимаемое кабелями, рекомендуется рассчитывать по формуле Sкаб=D12xN1 + D22xN2 + …, где Di-внешний диаметр кабеля, Ni-количество кабелей.
Расчет необходимой емкости лотка:
Т.И.З. > Sкаб / коэффициент заполнения лотка
Т.И.З. (теоретически используемая зона, или "геометрическая секция") - это зона, ограниченная внутренними стенками лотка и крышкой. Т.И.З. лотков указаны в таблицах каталога.
• Минимальный радиус изгиба кабеля – нормируется производителем кабеля (как правило - 5-7 внешних диаметров). Радиус изгиба аксессуара кабельной трассы (поворот, Т-отвод и т.п.) должен быть больше минимального радиуса изгиба самого большого кабеля для предотвращения его излома.
• Механическая прочность системы металлических лотков. Выбор кабеленесущей системы и количество несущих опор должно основываться на количестве и весе кабеля, проложенного в нем. Расчет суммарного веса кабеля ведется по формуле Ркаб=P12xN1 + P22xN2 + …, где Pi-вес кабеля, Ni-количество кабелей. В соответствии с полученным значением выбирается расстояние между опорами. Необходимо проверить, чтобы несущая способность выбранных опор соответствовала заявленной нагрузке:
Несущая способность > (Ркаб + Рлотка)xL, где Ркаб – вес кабеля в расчете на 1 м, Рлотка – вес лотка в расчете на 1 м, L – расстояние между опорами.

2. Зависит от геометрии кабельной трассы и типа строения

• Выбор геометрических размеров лотка: узкий лоток с высокими краями предпочтительней для больших пролетов между опорами по сравнению с широким лотком с низкими краями аналогичной емкости, т.к. может нести большую нагрузку. В этом случае необходимо определить, что является наиболее приоритетным фактором: расстояние между опорами или соблюдение условий по укладке кабеля в лотке.
• Выбор длины кабельных лотков: 3-метровые с меньшим или 2-х метровые с большим количеством соединений. Выбирается с учетом условий монтажа непосредственно на каждом конкретном объекте.
• Тип опор металлических лотков. Опоры лотков выбираются в соответствии с возможностями монтажа на конкретном объекте (потолок, стена, пол) и необходимой несущей способностью.

3. Зависит от условий окружающей среды

• Тип системы металлических лотков: неперфорированный или перфорированный для предотвращения внешнего проникновения и для защиты кабеля от повреждения (в большинстве случаев, и особенно, если лоток смонтирован на высоте более 2,5м, в системе может использоваться перфорированный лоток. Однако, необходимо принимать во внимание уровень защиты IP).
• Механическая прочность системы металлических лотков: лоток должен противостоять воздействию ветра, дождя и снега.
• Соответствующее условиям окружающей среды тип защитного покрытия лотка (см. сопротивление коррозии).

Скачано с сайта интернет магазина https://axiomplus.com.ua/

Сопротивление коррозии

В большинстве случаев, для защиты металлических лотков от коррозии при их производстве используется оцинкованная сталь. Цинк защищает сталь, но он изнашивается на протяжении всего срока службы, и степень износа зависит от воздействия внешних условий. Цинковое покрытие является в своем роде уникальным, так как обеспечивает не только барьерную, но и электрохимическую защиту от коррозии. Последняя известна еще и как "жертвенная" защита, поскольку в гальванической паре цинк "жертвует" собой, чтобы защитить сталь, на которую он нанесен. Цинк будет действовать подобным образом до последнего атома. Этот эффект проявляется и на локальных участках, где покрытия уже нет (царапины, сколы, отверстия). При выборе антикоррозионной защиты основное внимание уделяют, как правило, скорости разрушения покрытия и необходимости его возобновления. Этот показатель для цинка составляет 15-150 г/м^2 в год в зависимости от состояния атмосферы и условий эксплуатации.

Стандартное исполнение оцинковка по методу Сендзимира

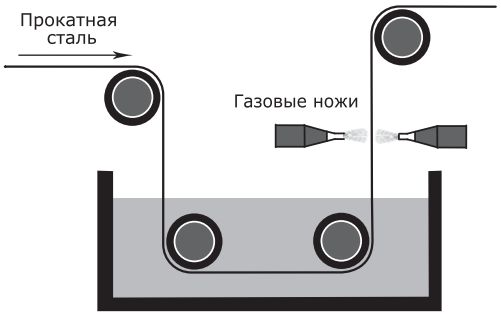

Процесс обработки стали по методу Сендзимира – один из методов горячего цинкования. Лист прокатной стали промывается реагентами и просушивается в печи, в которой он разогревается до температуры около 650ºС. После этого сразу погружается в ванну расплавленного цинка с температурой 650ºС. У выхода из ванны стоят, так называемые, газовые ножи. В них под большим давлением подаётся воздух, который сдувает лишний цинк с листа. Таким образом, образуется равномерный слой цинка по всей поверхности

Горячее цинкование погружением

Продукт изготавливается из холоднокатаной стали 08ПС ГОСТ 16523-97. Затем лотки, крышки и аксессуары после механической обработки погружают в расплав цинка (~460С), и в результате на поверхности изделий образуется ферро-цинковый сплав, состоящий из четырех слоев с различным удельным соотношением железа и цинка. Толщина покрытия варьируется от 785 до 1710 г/м^2. ГОСТ 9.307-89 на горячее цинкование, стандарт CEI 7.6.

Рекомендации по применению лотков, обработанных погружением в цинк после изготовления:

- Туннели под дорогами;
- Производственные помещения с высокой влажностью и загрязнённым воздухом;
- На химзаводах, в бассейнах, ремонтных доках;
- Снаружи зданий городской и промышленной инфраструктуры;
- В промышленных и прибрежных районах с умеренной концентрацией соли в воздухе.

Демагнитная нержавеющая сталь

Лотки из нержавеющей стали подходят для применения в химической и деревообрабатывающей промышленности, а также для всех производственных процессов, протекающих в экстремально тяжёлых коррозионных условиях. Продукт изготавливается из стали марок AISI 304, AISI 316.

Рекомендации по применению лотков из нержавеющей стали AISI 304:

- Химическая, пищевая и деревообрабатывающая промышленность;
- Предприятия, имеющие производственные процессы, протекающие в трудных коррозионных условиях: молокозаводы, бойни, фармакологические заводы и т.п.

Порошковая окраска в цвета RAL

Лотки окрашиваются в цвета палитры RAL для придания кабельной трассе эстетической привлекательности и создания дополнительного антикоррозионного барьера. В тоже время, для окраски используются лотки из стали оцинкованной методом Сендзимира, что гарантирует более продолжительный срок службы в отличие от окрашенных лотков из неоцинкованной листовой стали без дополнительной обработки.

Рекомендации по применению лотков с дополнительной порошковой окраской в цвета RAL.

- Выделение кабельной трассы в интерьере (торговые центры, офисы);
- Повышенная защита от коррозии.

Таблица климатического использования металлических лотков.

Материал	Типичные условия и класс степени воздействия		Гарантированный срок службы
	Наружная установка	Внутренняя установка	
Сталь тонколистовая оцинкованная по методу Сендзимира	C1	C1 Отапливаемые здания (жилые и административные помещения)	20 лет
	C2	C2 Неотапливаемые здания в которых может возникать конденсирование	15 лет
Горячее цинкование после изготовления	C3 Воздушные зоны городов и промышленных предприятий Морские береговые зоны	C3 Помещения с высокой влажностью и низкой загрязненностью	20 лет
	C4 Промышленные и прибрежные зоны	C4 Предприятия химической и пищевой промышленности	15 лет
Нержавеющая сталь AISI 304	C4 Промышленные и прибрежные зоны	C4 Предприятия химической и пищевой промышленности	10-20 лет
	C5 Промышленные зоны с агрессивной средой	C5 Здания и территории с высокой влажностью и загрязненностью	10-20 лет

Скачано с сайта интернет магазина https://axiomplus.com.ua/

Выбор кабеля

Важным критерием при выборе кабеленесущей системы является объем кабеля. Полезное сечение лотка, в котором размещается кабель, рассчитывается исходя из теоретически используемой зоны лотка ТИЗ (геометрическая площадь сечения) и коэффициента заполнения. Исходя из стандартов в различных странах, этот коэффициент может различаться, обычно этот коэффициент равен 0,5.

Реальное сечение кабеля рассчитывается по формуле $(2r)^2$. Для облегчения подбора кабеля и расчета нагрузки приведены диаметр и полезное сечение основных типов кабеля. Ниже в таблицах приведены средние значения, точные значения можно найти у производителей кабеля.

Условия выбора кабеля
- Диаметр кабеля не должен превышать высоту боковой стенки лотка
- При выборе ответвлений необходимо учитывать радиус изгиба кабеля
- При выборе системы обязательно предусмотреть запас по объему исходя из коэффициента заполнения

Сводная таблица

Тип кабеля	Маркировка	Диаметр, мм	Сечение, см^2	Вес кабеля, кг/м
Силовой	1x4	6,5	0,42	0,08
	1x6	7	0,49	0,105
	1x10	8	0,64	0,155
	1x16	9,5	0,9	0,23
	1x25	12,5	1,56	0,33
	3x1,5	8,5	0,72	0,135
	3x2,5	9,5	0,9	0,19
	3x4	11	1,21	0,265
	4x1,5	9	0,81	0,16
	4x2,5	10,5	1,1	0,23
	4x4	12,5	1,56	0,33
	4x6	13,5	1,82	0,46
	4x10	16,5	2,72	0,69
	4x16	19	3,61	1,09
	4x25	23,5	5,52	1,64
	4x35	26	6,76	2,09
	5x1,5	9,5	0,9	0,19
	5x2,5	11	1,21	0,27
	5x4	13,5	1,82	0,41
	5x6	14,5	2,1	0,54
	5x10	18	3,24	0,85
	5x16	21,5	4,62	1,35
	5x25	26	6,76	1,99
	7x1,5	10,5	1,1	0,235
	7x2,5	13	1,69	0,35
Линии связи	2x2x0,6	5	0,25	0,03
	4x2x0,6	5,5	0,3	0,035
	6x2x0,6	6,5	0,42	0,05
	10x2x0,6	7,5	0,56	0,065
	20x2x0,6	9	0,81	0,11
	40x2x0,6	11	1,12	0,2
	60x2x0,6	13	1,69	0,275
	100x2x0,6	17	2,89	0,445
	200x2x0,6	23	5,29	0,87
	2x2x0,8	6	0,36	0,04
	4x2x0,8	7	0,49	0,055
	6x2x0,8	8,5	0,72	0,08
	10x2x0,8	9,5	0,9	0,115
	20x2x0,8	13	1,69	0,205
	40x2x0,8	16,5	2,72	0,38
	60x2x0,8	20	4	0,54
	100x2x0,8	25,5	6,5	0,875
	200x2x0,8	32	10,24	1,79
Для передачи данных	Кат. 5 и 6	8	0,64	0,06
	Коаксиал	6,8	0,46	0,06

Тип кабеля	Маркировка	Диаметр, мм	Сечение, см^2	Вес кабеля, кг/м
Изолированный силовой	1x10	10,5	1,1	0,18
	1x16	11,5	1,32	0,24
	1x25	12,5	1,56	0,35
	1x35	13,5	1,82	0,46
	1x50	15,5	2,4	0,6
	1x70	16,5	2,72	0,8
	1x95	18,5	3,42	1,1
	1x120	20,5	4,2	1,35
	1x150	22,5	5,06	1,65
	1x185	25	6,25	2
	1x240	28	7,84	2,6
	1x300	30	9	3,2
	3x1,5	11,5	1,32	0,19
	3x2,5	12,5	1,56	0,24
	3x10	17,5	3,06	0,58
	3x16	19,5	3,8	0,81
	3x50	26	6,76	1,8
	3x70	30	9	2,4
	3x120	36	12,96	4
	4x1,5	12,5	1,56	0,22
	4x2,5	13,5	1,82	0,29
	4x6	16,5	2,72	0,4
	4x10	18,5	3,42	0,66
	4x16	21,5	4,62	1,05
	4x25	25,5	6,5	1,6
	4x35	28	7,84	1,75
	4x50	30	9	2,3
	4x70	34	11,56	3,1
	4x95	39	15,21	4,2
	4x120	42	17,64	5,2
	4x150	47	22	6,4
	4x185	52	27	8,05
	4x240	58	33,6	11
	5x1,5	13,5	1,82	0,27
	5x2,5	14,5	2,1	0,35
	5x6	18,5	3,42	0,61
	5x10	20,5	4,2	0,88
	5x16	22,5	5,06	1,25
	5x25	27,5	7,56	1,95
	5x35	34	11,56	2,4
	5x50	40	16	3,5

Скачано с сайта интернет магазина https://axiomplus.com.ua/

Примеры использования металлических листовых лотков и аксессуаров

Использование профилей и шпилек в качестве систем монтажа

Подвес коммуникаций с помощью консолей

Подвес светильника на профиле и шпильке

Подвес на шпильку и струбцину к швеллеру

Монтаж узла подвеса к потолку при прокладке трассы с пролетом в 4..6 м

Общий вид нестандартного пролета

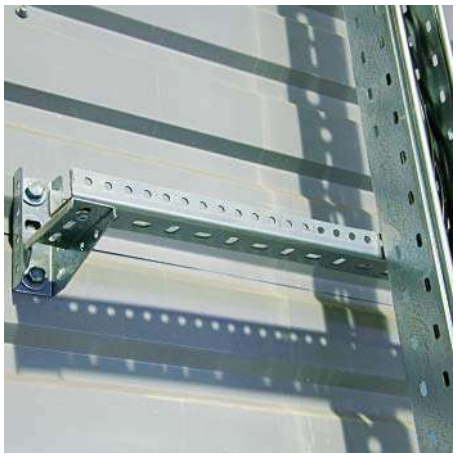

Настенный монтаж с помощью консоли и профиля. Позволяет достичь постоянного расстояния от стены

Многоуровневый подвес с использованием скоб STP/STS

Монтаж на одну шпильку

Использование С-обр. профиля для подвеса на балку

Скачано с сайта интернет магазина https://axiomplus.com.ua/

Использование аксессуаров для создания кабельных трасс любой сложности

Использование 4-х углов СРО для обхода колонны при прокладке кабельной трассы по стене

Многоуровневая прокладка кабельной трассы

Многоярусный монтаж с использованием профиля и шпилек

Использование профиля как дополнительного упора при больших нагрузках

Использование крепления SSM как напольной стойки

Использование углов и крепежных элементов для подвода кабельной трассы к электрощиту

Ответвление лотка с использованием перехода по ширине

Установка коробки на боковину лотка

Изменение уровня кабельной трассы

Скачано с сайта интернет магазина https://axiomplus.com.ua/

Преимущества системы "S5 Combitech"

Соединение лотков внахлест

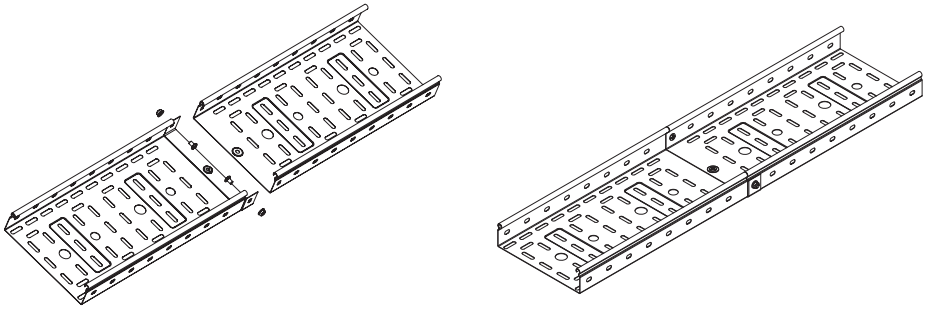

Фирменное соединение внахлест для всех типоразмеров осуществляется совмещением торца с пазами одного лотка и торца без пазов другого лотка. Закрепление между собой винтами с гайками. Обеспечивается экономия времени монтажа до 60%

Уникальные аксессуары

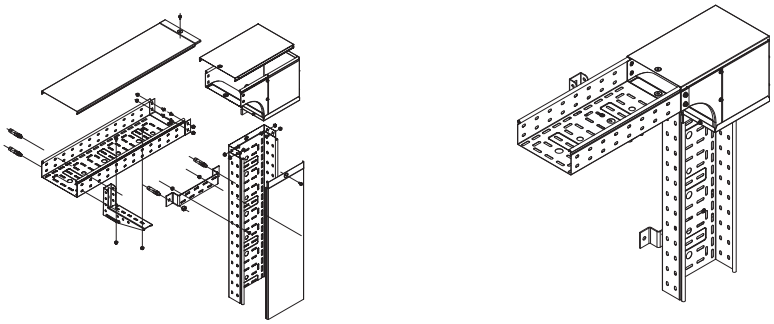

Уникальные аксессуары позволяют построить кабельную трассу любой конфигурации

Монтаж крышки простым защелкиванием

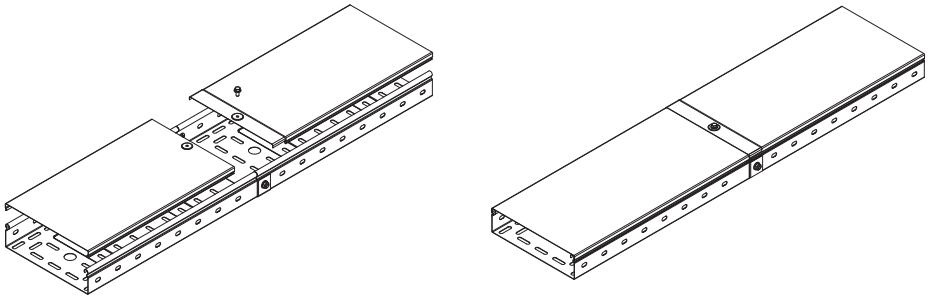

Монтаж крышек лотков и аксессуаров на соответствующие элементы осуществляется простым защелкиванием без использования дополнительных монтажных аксессуаров

Контур заземления по лотку, крышке и аксессуарам

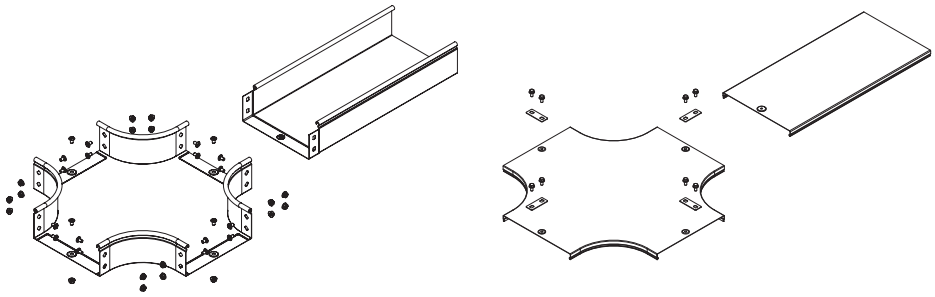

Соединения элементов кабельной трассы образуют единый электрический контур как по лоткам и крышкам, так и по аксессуарам

С-образная кромка лотка не повреждает кабель

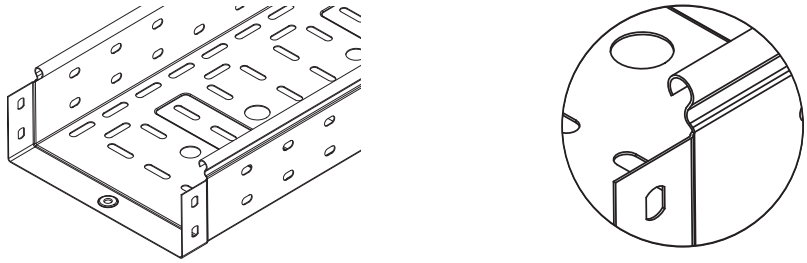

С-образная кромка лотка не повреждает изоляцию при укладке пучков кабеля

Скачано с сайта интернет магазина https://axiomplus.com.ua/

Преимущества системы

Уникальные аксессуары системы "S5 Combitech"

Широкий ассортимент аксессуаров к системе лотков, позволяющих монтировать конструкцию любой сложности с минимальными затратами

Вертикальные Т-образные ответвители

Ответвитель TDS

Ответвитель TD

Позволяют сделать ответвление вниз или вверх, при этом выбрать нужное направление открытой части лотка для укладки кабеля. Более того, ответвители TDSR и TDSA позволяют изменить ширину основания уходящего (отходящего) лотка на меньшую или большую

Вертикальные повороты

Угол вертикальный внешний CDV 90

Угол вертикальный внешний CDSD 90

Поворот CDV 90 позволяет повернуть лоток вниз на 90° и при этом развернуть открытую часть лотка вокруг своей оси на 180°. Это может пригодиться при необходимости подъема (спуска) кабеля по стене. Угол CDSD 90 дает возможность развернуть лоток на 90° вокруг своей оси при спуске лотка вниз.

Ответвители с креплением к крышке

Ответвитель вертикальный Т-обр. DDS

Ответвитель DDT

Новые ответвители позволяют сделать отвод кабеля вниз и в сторону без дополнительного распиливания самого лотка. Удобно использовать при уже эксплуатируемой линии лотков.

Переходники

Переходник RRC

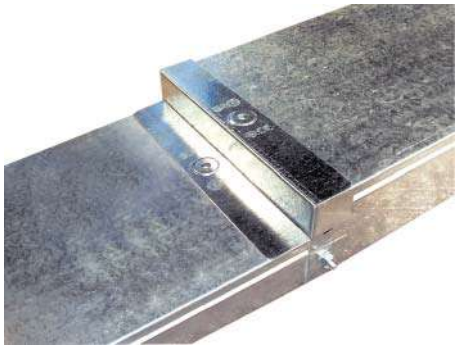

Переходник RB по высоте H 50-80

Позволяют изменить типоразмер лотка по ширине основания и по высоте стенки. Сохраняется гладкость внутренних стенок, не повреждающих кабель при протяжке в лотке.

Скачано с сайта интернет магазина https://axiomplus.com.ua/

Обзор системы

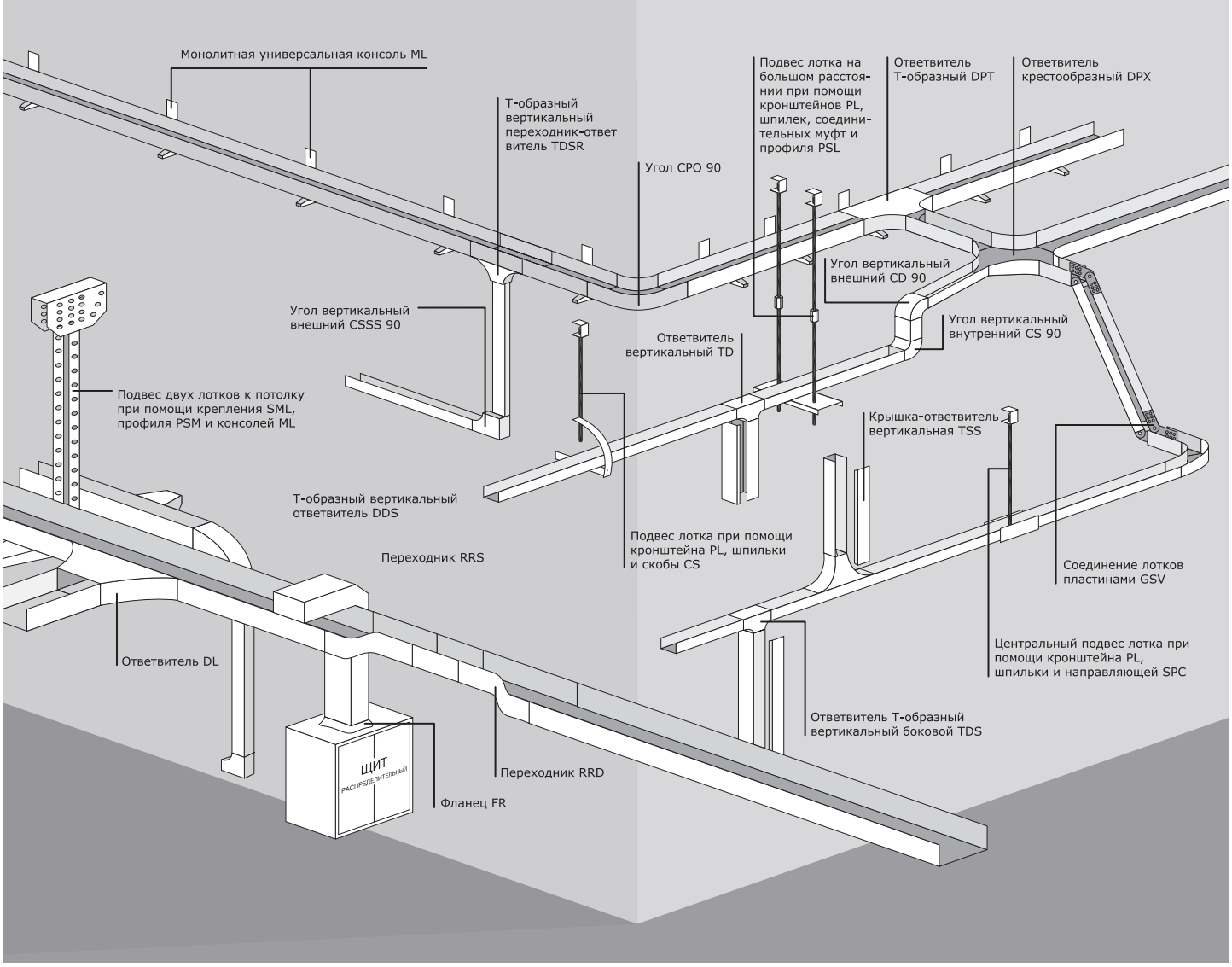

Технические характеристики

Технические условия	ТУ 3449-013-47022248-2004
Материалы и типы покрытия	Исполнение 1 - сталь оцинкованная горячим конвейерным способом по методу Сендзимира. Группа ХП, класс 2 по ГОСТ 14918 Исполнение 2 - сталь с последующим после изготовления лотков (аксессуаров) цинковым покрытием, нанесённым методом горячего цинкования по ГОСТ 9.307. Исполнение 3 - сталь нержавеющая марки AISI 304 (аналог 08Х18Н10 по ГОСТ 5632) Исполнение 4 - сталь оцинкованная горячим конвейерным способом по методу Сендзимира с последующей после изготовления лотков (аксессуаров) окраской в цвета палитры RAL полимерно-порошковой эпоксидной краской П-ЭП-45 марок А и Б, по ГОСТ 9.410-88 *
Климатическое исполнение	У2, ХЛ2, УХЛ2 для исполнений 1 и 4 У1, ХЛ1, УХЛ1, УХЛ5 для исполнений 2 и 3
Класс стойкости к коррозии	Исполнения 1, 4 - класс 3 по ГОСТ Р 52868 Исполнение 2 - класс 6 по ГОСТ Р 52868 Исполнение 3 - класс 9А по ГОСТ Р 52868
Температура монтажа и эксплуатации	от -60°С до +60°С
Безопасная несущая способность	В соответствие с ГОСТ Р 52868 п. 10.3.3 для пролётов до 3 метров. Расстояние от места стыка прямых секций в концевом пролёте до опоры расположено на расстоянии 1/4-1/5 от длины пролета, схемы испытаний согласно ТУ 3449-002-73438690-2008 Продолный прогиб не более 1/100 от длины пролёта Поперечный прогиб не более 1/20 от ширины лотка Коэффициент запаса не менее 1,7 от заявленной нагрузки
Ударная прочности	Не менее 20Дж по ГОСТ Р 52868
Огнестойкость	Сертификат пожарной безопасности R-51. В условиях открытого огня (пожара) лоток, нагруженый утяжелителем массой 102 кг/м, сохранял свою несущую способность в течение 51 минуты.

* При заказе исполнения 4 необходимо добавить к стандартному коду **буквы RAL и номер цвета**, например, для белого неперфорированного лотка 3 м длины: **35022RAL9010**

Скачано с сайта интернет магазина https://axiomplus.com.ua/

Прямые элементы

Перфорированные лотки с высотой боковой стенки 50мм

Варианты исполнения

Перфорированные лотки высотой 50мм поставляются в двух вариантах исполнения материала:
Исполнение 1 - Сталь, оцинкованная по методу Сендзимира (масса цинкового покрытия 142,5-258 г/м^2, толщина цинкового покрытия 10-18 мкм).
Исполнение 2 - Горячее цинкование погружением после изготовления (масса цинкового покрытия 785-1710 г/м^2, толщина цинкового покрытия 55-120мкм).

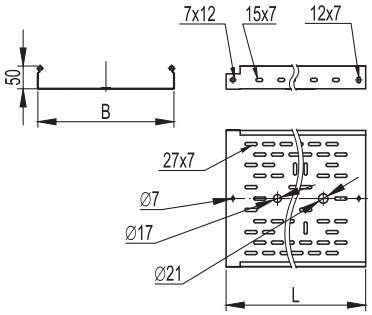

Описание:
- Вес указан для исполнения 1
- Отверстия перфорации на основании лотка 7x27 мм, круглые отверстия диаметром 17 и 21 мм для монтажа кабельных вводов.
- Боковая перфорация 7x15 мм с шагом 49 мм

Высота H, мм	Длина L, мм	Ширина B, мм	Толщина (исп.1), мм	Вес (исп.1), кг/м	Т.И.З., мм^2	Кол-во в упаковке (исп.1), м	Код, исп. 1	Код, исп. 2	Код, исп. 3
50	3000	50	0,7	0,72	2500	36	35260	35260HDZ	-
		100	0,7	1,07	4900	36	35262	35262HDZ	-
		150	0,7	1,31	7400	24	35263	35263HDZ	-
		200	0,8	1,77	9800	24	35264	35264HDZ	-
		300	0,8	2,31	14700	12	35265	35265HDZ	-
		400	1,0	3,54	19600	12	35266	35266HDZ	-
		500	1,0	4,22	24500	12	35267	35267HDZ	-
		600	1,0	4,89	30000	12	35268	35268HDZ	-
50	2000	50	0,7	0,72	2500	24	35250	35250HDZ	-
		100	0,7	1,07	4900	24	35252	35252HDZ	-
		150	0,7	1,31	7400	16	35253	35253HDZ	-
		200	0,8	1,77	9800	16	35254	35254HDZ	-
		300	0,8	2,31	14700	8	35255	35255HDZ	-
		400	1,0	3,54	19600	8	35256	35256HDZ	-
		500	1,0	4,22	24500	8	35257	35257HDZ	-

Графики нагрузки

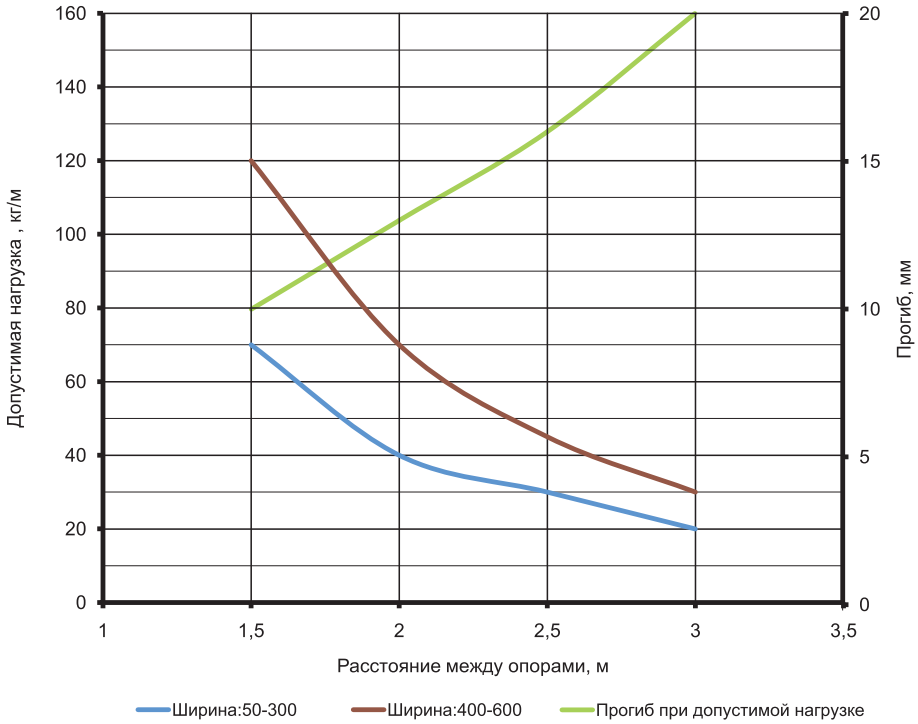

Испытания лотков на нагрузочную способность.

Условия испытаний лотков на безопасную рабочую нагрузку:
- Испытания по ГОСТ Р 52868 п. 10.3.3
- Расстояние от места стыка прямых секций в концевом пролёте до опоры расположено на расстоянии 1/4-1/5 от длины пролета, схемы испытаний согласно ТУ 3449-013-47022248-2004
- Продолный прогиб не более 1/100 от длины пролёта
- Поперечный прогиб не более 1/20 от ширины лотка
- Коэффициент запаса не менее 1,7 от заявленной нагрузки.

Скачано с сайта интернет магазина https://axiomplus.com.ua/

Перфорированные лотки с высотой боковой стенки 80мм

Варианты исполнения

Перфорированные лотки высотой 80мм поставляются в трёх вариантах исполнения материала:
Исполнение 1 - Сталь, оцинкованная по методу Сендзимира (масса цинкового покрытия 142,5-258 г/м^2, толщина цинкового покрытия 10-18 мкм).
Исполнение 2 - Горячее цинкование погружением после изготовления (масса цинкового покрытия 785-1710 г/м^2, толщина цинкового покрытия 55-120 мкм).
Исполнение 3 - Нержавеющая сталь (AISI 304).
Стандартным исполнением перфорированных лотков является "Сталь, оцинкованная по методу Сендзимира", другие варианты поставляются под заказ.

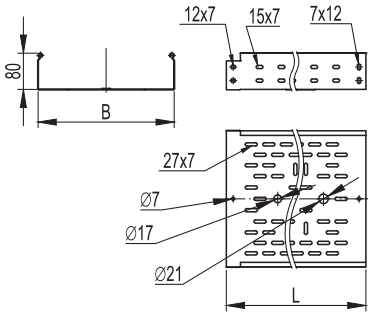

Описание:
- Вес указан для исполнения 1
- Отверстия перфорации на основании лотка 7x27 мм, круглые отверстия диаметром 17 и 21 мм для монтажа кабельных вводов.
- Боковая перфорация 7x15 мм с шагом 49 мм
- Для исполнения 3 толщина лотков шириной 100, 200, 300 мм составляет 0,8 мм, 400 мм, 500 мм, 600 мм – 1,0 мм.

Высота H, мм	Длина L, мм	Ширина B, мм	Толщина (исп.1), мм	Вес (исп.1), кг/м	Т.И.З., мм^2	Кол-во в упаковке (исп.1), м	Код, исп. 1	Код, исп. 2	Код, исп. 3
80	3000	80	0,7	1,26	6200	24	35301	35301HDZ	-
		100	0,7	1,36	7800	36	35302	35302HDZ	35302INOX
		150	0,7	1,6	11800	24	35303	35303HDZ	-
		200	0,8	2,09	15700	24	35304	35304HDZ	35304INOX
		300	0,8	2,64	23600	12	35305	35305HDZ	35305INOX
		400	1,0	3,94	31500	12	35306	35306HDZ	35306INOX
		500	1,0	4,62	39500	12	35307	35307HDZ	35307INOX
		600	1,0	5,32	48000	12	35308	35308HDZ	-
80	2000	80	0,7	1,26	6200	16	35311	35311HDZ	-
		100	0,7	1,36	7800	16	35312	35312HDZ	-
		150	0,7	1,6	11800	8	35313	35313HDZ	-
		200	0,8	2,09	15700	8	35314	35314HDZ	-
		300	0,8	2,64	23600	8	35315	35315HDZ	-
		400	1,0	3,94	31500	8	35316	35316HDZ	-
		500	1,0	4,62	39500	8	35317	35317HDZ	-

Графики нагрузки

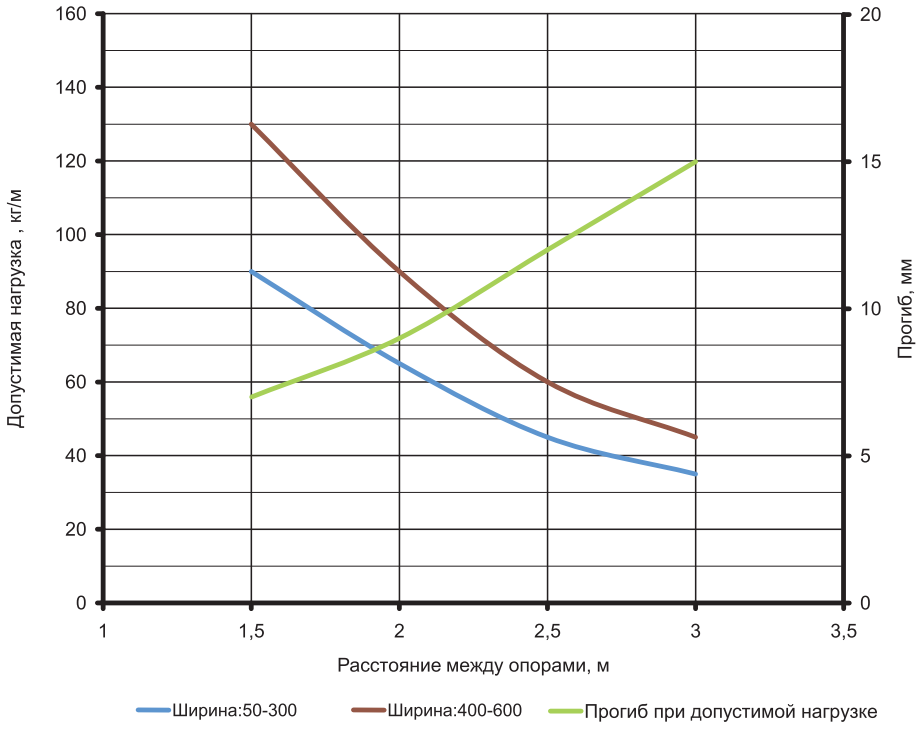

Испытания лотков на нагрузочную способность.

Условия испытаний лотков на безопасную рабочую нагрузку:
- Испытания по ГОСТ Р 52868 п. 10.3.3
- Расстояние от места стыка прямых секций в концевом пролёте до опоры расположено на расстоянии 1/4-1/5 от длины пролета, схемы испытаний согласно ТУ 3449-013-47022248-2004
- Продолный прогиб не более 1/100 от длины пролёта
- Поперечный прогиб не более 1/20 от ширины лотка
- Коэффициент запаса не менее 1,7 от заявленной нагрузки.

Скачано с сайта интернет магазина https://axiomplus.com.ua/

Перфорированные лотки с высотой боковой стенки 100мм

Варианты исполнения

Перфорированные лотки высотой 100мм поставляются в двух вариантах исполнения материала:
Исполнение 1 - Сталь, оцинкованная по методу Сендзимира (масса цинкового покрытия 142,5-258 г/м², толщина цинкового покрытия 10-18мкм).
Исполнение 2 - Горячее цинкование погружением после изготовления (масса цинкового покрытия 785-1710 г/м², толщина цинкового покрытия 55-120мкм).

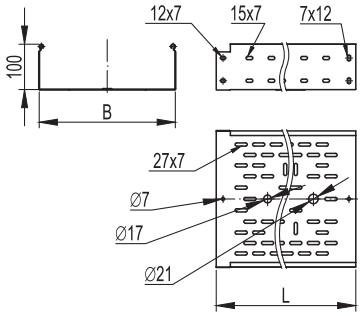

Описание:
- Вес указан для исполнения 1
- Отверстия перфорации на основании лотка 7x27мм, круглые отверстия диаметром 17 и 21 мм для монтажа кабельных вводов.
- Боковая перфорация 7x15 мм с шагом 49 мм

Высота H, мм	Длина L, мм	Ширина B, мм	Толщина (исп.1), мм	Вес (исп.1), кг/м	Т.И.З., мм²	Кол-во в упаковке (исп.1), м	Код, исп. 1	Код, исп. 2	Код, исп. 3
100	3000	100	0,7	1,55	9800	18	35341	35341HDZ	-
		150	0,7	1,79	14800	12	35342	35342HDZ	-
		200	0,8	2,31	19700	12	35343	35343HDZ	-
		300	0,8	2,86	29600	6	35344	35344HDZ	-
		400	1,0	4,13	39500	6	35345	35345HDZ	-
		500	1,0	4,9	49500	6	35346	35346HDZ	-
		600	1,0	5,67	60000	6	35347	35347HDZ	-
100	2000	100	0,7	1,55	9800	12	35331	35331HDZ	-
		150	0,7	1,79	14800	8	35332	35332HDZ	-
		200	0,8	2,31	19700	8	35333	35333HDZ	-
		300	0,8	2,86	29600	4	35334	35334HDZ	-
		400	1,0	4,13	39500	4	35335	35335HDZ	-
		500	1,0	4,9	49500	4	35336	35336HDZ	-

Графики нагрузки

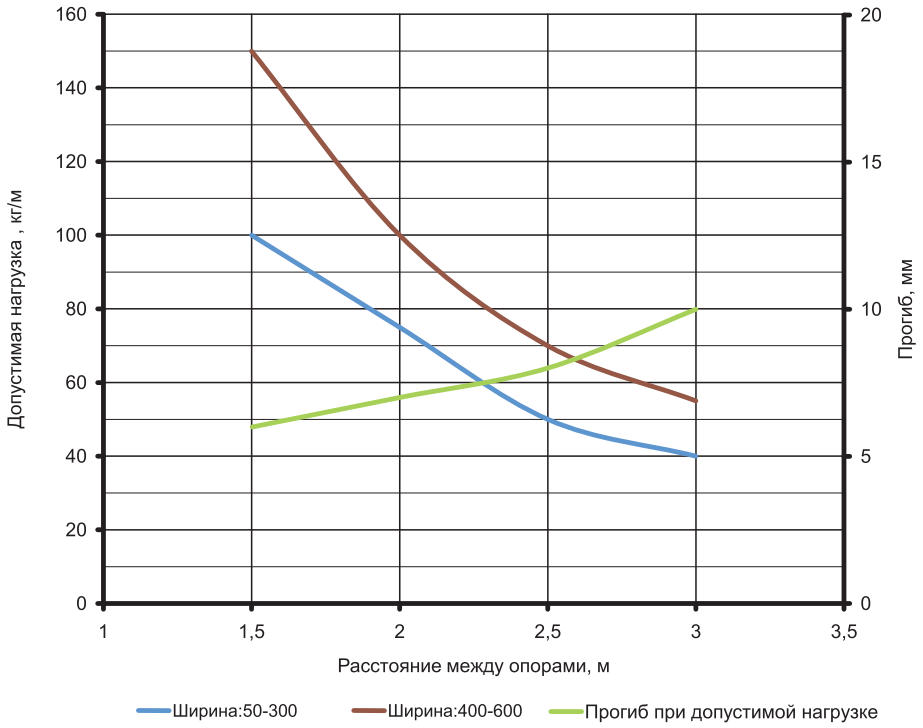

Испытания лотков на нагрузочную способность.

Условия испытаний лотков на безопасную рабочую нагрузку:
- Испытания по ГОСТ Р 52868 п. 10.3.3
- Расстояние от места стыка прямых секций в концевом пролёте до опоры расположено на расстоянии 1/4-1/5 от длины пролета, схемы испытаний согласно ТУ 3449-013-47022248-2004
- Продолный прогиб не более 1/100 от длины пролёта
- Поперечный прогиб не более 1/20 от ширины лотка
- Коэффициент запаса не менее 1,7 от заявленной нагрузки.

Скачано с сайта интернет магазина https://axiomplus.com.ua/

Неперфорированные лотки с высотой боковой стенки 50мм

Варианты исполнения

Неперфорированные лотки высотой 50мм поставляются в двух вариантах исполнения материала:
Исполнение 1 - Сталь, оцинкованная по методу Сендзимира (масса цинкового покрытия 142,5-258 г/м^2, толщина цинкового покрытия 10-18 мкм).
Исполнение 2 - Горячее цинкование погружением после изготовления (масса цинкового покрытия 785-1710 г/м^2, толщина цинкового покрытия 55-120 мкм).

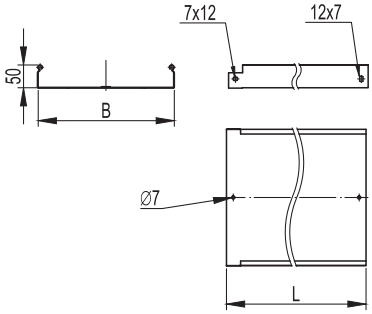

Описание:
• Вес указан для исполнения 1.
Для создания кабельной трассы со степенью защиты IP44 рекомендуется использовать специальные резинопластиковые уплотнители и металлические пластины (см. стр. 196-197).

Высота H, мм	Длина L, мм	Ширина B, мм	Толщина (исп.1), мм	Вес (исп.1), кг/м	Т.И.З., мм^2	Кол-во в упаковке (исп.1), м	Код, исп. 1	Код, исп. 2	Код, исп. 3
50	3000	50	0,7	0,84	2500	36	35020	35020HDZ	-
		100	0,7	1,27	4900	36	35022	35022HDZ	-
		150	0,7	1,54	7400	24	35023	35023HDZ	-
		200	0,8	2,08	9800	24	35024	35024HDZ	-
		300	0,8	2,72	14700	12	35025	35025HDZ	-
		400	1,0	4,16	19600	12	35026	35026HDZ	-
		500	1,0	4,96	24500	12	35027	35027HDZ	-
		600	1,0	5,76	30000	12	35028	35028HDZ	-
50	2000	50	0,7	0,84	2500	24	35010	35010HDZ	-
		100	0,7	1,27	4900	24	35012	35012HDZ	-
		150	0,7	1,54	7400	16	35013	35013HDZ	-
		200	0,8	2,08	9800	16	35014	35014HDZ	-
		300	0,8	2,72	14700	8	35015	35015HDZ	-
		400	1,0	4,16	19600	8	35016	35016HDZ	-
		500	1,0	4,96	24500	8	35017	35017HDZ	-

Графики нагрузки

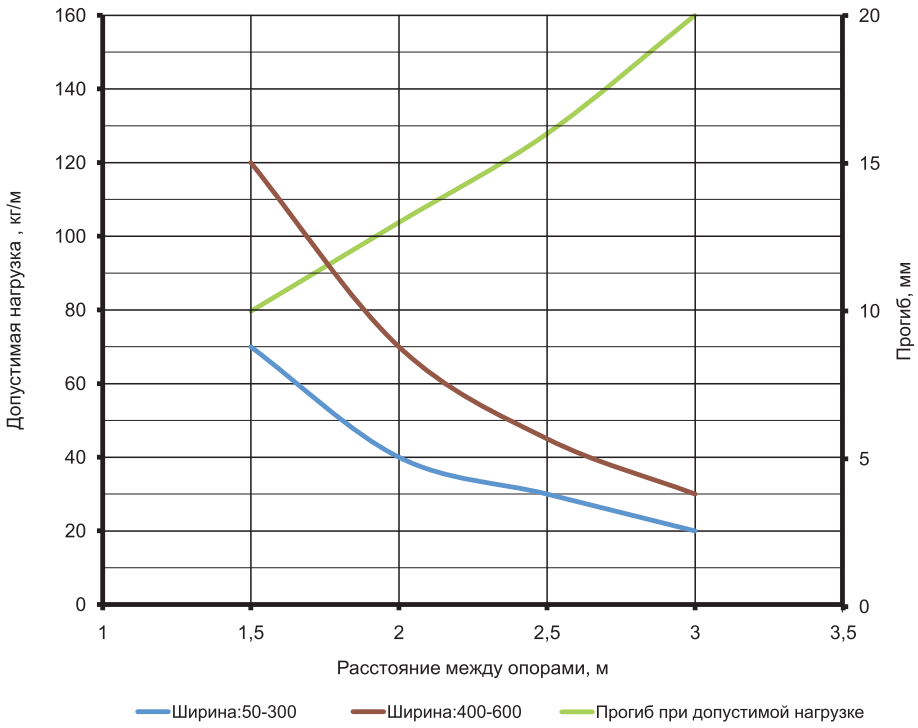

Испытания лотков на нагрузочную способность.

Условия испытаний лотков на безопасную рабочую нагрузку:
• Испытания по ГОСТ Р 52868 п. 10.3.3
• Расстояние от места стыка прямых секций в концевом пролёте до опоры расположено на расстоянии 1/4-1/5 от длины пролета, схемы испытаний согласно ТУ 3449-013-47022248-2004
• Продолный прогиб не более 1/100 от длины пролёта
• Поперечный прогиб не более 1/20 от ширины лотка
• Коэффициент запаса не менее 1,7 от заявленной нагрузки.

Скачано с сайта интернет магазина https://axiomplus.com.ua/

Неперфорированные лотки с высотой боковой стенки 80мм

Варианты исполнения

Неперфорированные лотки высотой 80мм поставляются в трёх вариантах исполнения материала:
Исполнение 1 - Сталь, оцинкованная по методу Сендзимира (масса цинкового покрытия 142,5-258 г/м^2, толщина цинкового покрытия 10-18 мкм).
Исполнение 2 - Горячее цинкование погружением после изготовления (масса цинкового покрытия 785-1710 г/м^2, толщина цинкового покрытия 55-120мкм).
Исполнение 3 - Нержавеющая сталь (AISI 304).
Стандартным исполнением перфорированных лотков является "Сталь, оцинкованная по методу Сендзимира", другие варианты поставляются под заказ.

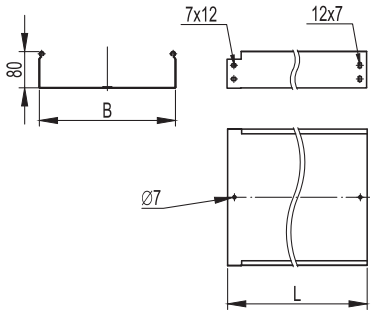

Описание

- Вес указан для исполнения 1.
- Для создания кабельной трассы со степенью защиты IP44 рекомендуется использовать специальные резинопластиковые уплотнители и металлические пластины (см. стр. 196-197).
- Для исполнения 3 толщина лотков шириной 100, 200, 300 мм составляет 0,8 мм,
400 мм, 500 мм, 600 мм – 1,0 мм.

Высота H, мм	Длина L, мм	Ширина B, мм	Толщина (исп.1), мм	Вес (исп.1), кг/м	Т.И.З., мм^2	Кол-во в упаковке (исп.1), м	Код, исп. 1	Код, исп. 2	Код, исп. 3
80	3000	80	0,7	1,48	6200	24	35061	35061HDZ	-
		100	0,7	1,6	7800	36	35062	35062HDZ	35062INOX
		150	0,7	1,88	11800	24	35063	35063HDZ	-
		200	0,8	2,46	15700	24	35064	35064HDZ	35064INOX
		300	0,8	3,1	23600	12	35065	35065HDZ	35065INOX
		400	1,0	4,64	31500	12	35066	35066HDZ	35066INOX
		500	1,0	5,44	39500	12	35067	35067HDZ	35067INOX
		600	1,0	6,22	48000	12	35068	35068HDZ	-
80	2000	80	0,7	1,48	6200	16	35051	35051HDZ	-
		100	0,7	1,6	7800	24	35052	35052HDZ	-
		150	0,7	1,88	11800	16	35053	35053HDZ	-
		200	0,8	2,46	15700	16	35054	35054HDZ	-
		300	0,8	3,1	23600	8	35055	35055HDZ	-
		400	1,0	4,64	31500	8	35056	35056HDZ	-
		500	1,0	5,44	39500	8	35057	35057HDZ	-

Графики нагрузки

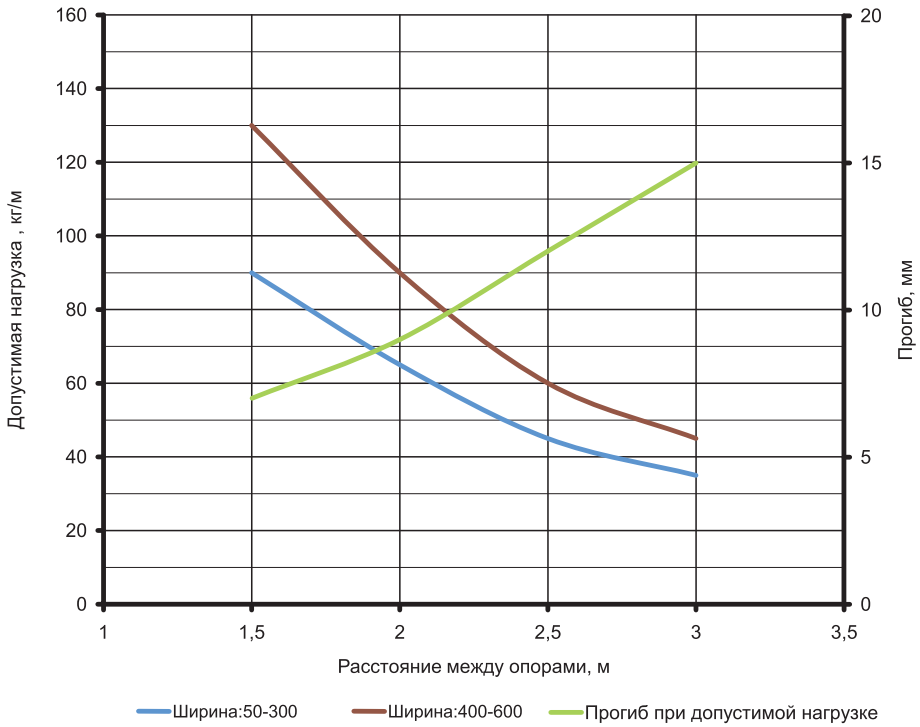

Испытания лотков на нагрузочную способность.

Условия испытаний лотков на безопасную рабочую нагрузку:

- Испытания по ГОСТ Р 52868 п. 10.3.3
- Расстояние от места стыка прямых секций в концевом пролёте до опоры расположено на расстоянии 1/4-1/5 от длины пролета, схемы испытаний согласно ТУ 3449-013-47022248-2004
- Продолный прогиб не более 1/100 от длины пролёта
- Поперечный прогиб не более 1/20 от ширины лотка
- Коэффициент запаса не менее 1,7 от заявленной нагрузки.

Скачано с сайта интернет магазина https://axiomplus.com.ua/

Неперфорированные лотки с высотой боковой стенки 100мм

Варианты исполнения

Неперфорированные лотки высотой 100мм поставляются в двух вариантах исполнения материала:
Исполнение 1 - Сталь, оцинкованная по методу Сендзимира (масса цинкового покрытия 142,5-258 г/м^2, толщина цинкового покрытия 10-18 мкм).
Исполнение 2 - Горячее цинкование погружением после изготовления (масса цинкового покрытия 785-1710 г/м^2, толщина цинкового покрытия 55-120мкм).

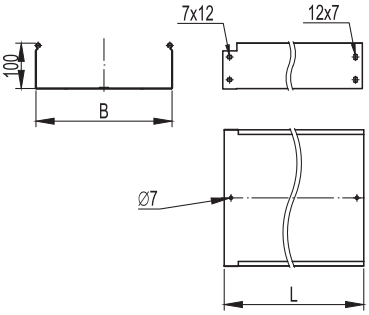

Описание:
- Вес указан для исполнения 1.
- Для создания кабельной трассы со степенью защиты IP44 рекомендуется использовать специальные резинопластиковые уплотнители и металлические пластины (см. стр. 196-197).

Высота H, мм	Длина L, мм	Ширина B, мм	Толщина (исп.1), мм	Вес (исп.1), кг/м	Т.И.З., мм^2	Кол-во в упаковке (исп.1), м	Код, исп. 1	Код, исп. 2	Код, исп. 3
100	3000	100	0,7	1,82	9800	18	35101	35101HDZ	-
		150	0,7	2,1	14800	12	35102	35102HDZ	-
		200	0,8	2,71	19700	12	35103	35103HDZ	-
		300	0,8	3,36	29600	6	35104	35104HDZ	-
		400	1,0	4,96	39500	6	35105	35105HDZ	-
		500	1,0	5,76	49500	6	35106	35106HDZ	-
		600	1,0	6,56	60000	6	35107	35107HDZ	-
100	2000	100	0,7	1,82	9800	12	35111	35111HDZ	-
		150	0,7	2,1	14800	8	35112	35112HDZ	-
		200	0,8	2,71	19700	8	35113	35113HDZ	-
		300	0,8	3,36	29600	4	35114	35114HDZ	-
		400	1,0	4,96	39500	4	35115	35115HDZ	-
		500	1,0	5,76	49500	4	35116	35116HDZ	-

Графики нагрузки

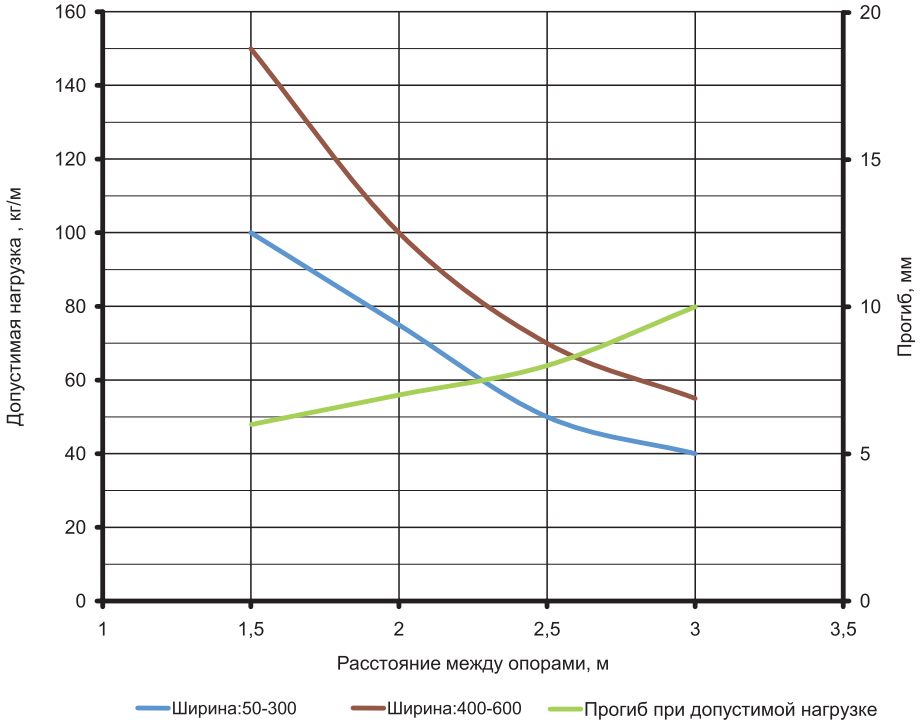

Испытания лотков на нагрузочную способность.

Условия испытаний лотков на безопасную рабочую нагрузку:
- Испытания по ГОСТ Р 52868 п. 10.3.3
- Расстояние от места стыка прямых секций в концевом пролёте до опоры расположено на расстоянии 1/4-1/5 от длины пролета, схемы испытаний согласно ТУ 3449-013-47022248-2004
- Продолный прогиб не более 1/100 от длины пролёта
- Поперечный прогиб не более 1/20 от ширины лотка
- Коэффициент запаса не менее 1,7 от заявленной нагрузки.

Скачано с сайта интернет магазина https://axiomplus.com.ua/

Специальное исполнение по толщине стенки лотка

Ассортимент листовых лотков включает в себя изделия изготавливаемые под заказ толщиной 1,0, 1,2 и 1,5 мм. Специальные версии лотков изготавливаются из стали, оцинкованной по методу Сендзимира (масса цинкового покрытия 142,5-258 г/м^2, толщина 10-18мкм) и в горячеоцинкованном исполнении (масса цинкового покрытия 785-1710 г/м^2, толщина 55-120 мкм), к коду изделия необходимо добавить обозначение HDZ.

Геометрические размеры лотков специального исполнения по толщене соответствуют размерам лотков стандартного исполнения

Перфорированные лотки с высотой боковой стенки 50мм

Высота H, мм	Длина L, мм	Ширина B, мм	Код, исп. 1, толщ.1,0 мм	Код, исп. 2, толщ.1,0 мм	Код, исп. 1, толщ.1,2 мм	Код, исп. 2, толщ.1,2 мм	Код, исп. 1, толщ.1,5 мм	Код, исп. 2, толщ.1,5 мм
50	3000	50	3526010	3526010HDZ	3526012	3526012HDZ	3526015	3526015HDZ
		100	3526210	3526210HDZ	3526212	3526212HDZ	3526215	3526215HDZ
		150	3526310	3526310HDZ	3526312	3526312HDZ	3526315	3526315HDZ
		200	3526410	3526410HDZ	3526412	3526412HDZ	3526415	3526415HDZ
		300	3526510	3526510HDZ	3526512	3526512HDZ	3526515	3526515HDZ
		400	35266	35266HDZ	3526612	3526612HDZ	3526615	3526615HDZ
		500	35267	35267HDZ	3526712	3526712HDZ	3526715	3526715HDZ
		600	35268	35268HDZ	3526812	3526812HDZ	-	-

Неперфорированные лотки с высотой боковой стенки 50мм

Высота H, мм	Длина L, мм	Ширина B, мм	Код, исп. 1, толщ.1,0 мм	Код, исп. 2, толщ.1,0 мм	Код, исп. 1, толщ.1,2 мм	Код, исп. 2, толщ.1,2 мм	Код, исп. 1, толщ.1,5 мм	Код, исп. 2, толщ.1,5 мм
50	3000	50	3502010	3502010HDZ	3502012	3502012HDZ	3502015	3502015HDZ
		100	3502210	3502210HDZ	3502212	3502212HDZ	3502215	3502215HDZ
		150	3502310	3502310HDZ	3502312	3502312HDZ	3502315	3502315HDZ
		200	3502410	3502410HDZ	3502412	3502412HDZ	3502415	3502415HDZ
		300	3502510	3502510HDZ	3502512	3502512HDZ	3502515	3502515HDZ
		400	35026	35026HDZ	3502612	3502612HDZ	3502615	3502615HDZ
		500	35027	35027HDZ	3502712	3502712HDZ	3502715	3502715HDZ
		600	35028	35028HDZ	3502812	3502812HDZ	-	-

Графики нагрузки

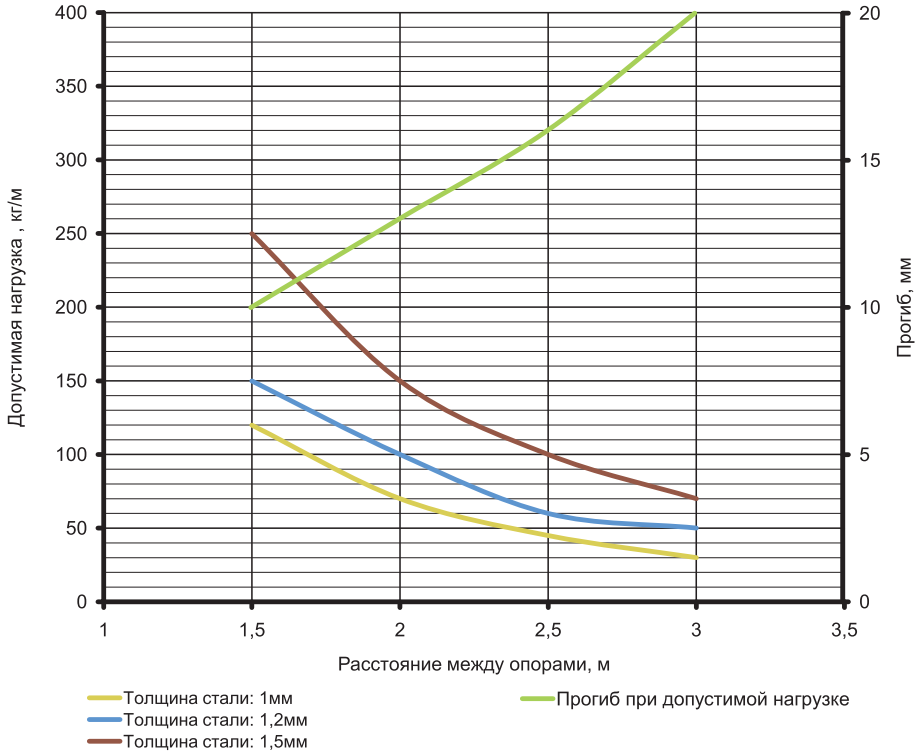

Испытания лотков на нагрузочную способность.

Условия испытаний лотков на безопасную рабочую нагрузку:

- Испытания по ГОСТ Р 52868 п. 10.3.3
- Расстояние от места стыка прямых секций в концевом пролёте до опоры расположено на расстоянии 1/4-1/5 от длины пролета, схемы испытаний согласно ТУ 3449-013-47022248-2004
- Продолный прогиб не более 1/100 от длины пролёта
- Поперечный прогиб не более 1/20 от ширины лотка
- Коэффициент запаса не менее 1,7 от заявленной нагрузки.

Скачано с сайта интернет магазина https://axiomplus.com.ua/

Специальное исполнение по толщине стенки лотка

Геометрические размеры лотков специального исполнения по толщене соответствуют размерам лотков стандартного исполнения

Перфорированные лотки с высотой боковой стенки 80мм

Высота H, мм	Длина L, мм	Ширина B, мм	Код, исп. 1, толщ.1,0 мм	Код, исп. 2, толщ.1,0 мм	Код, исп. 1, толщ.1,2 мм	Код, исп. 2, толщ.1,2 мм	Код, исп. 1, толщ.1,5 мм	Код, исп. 2, толщ.1,5 мм
80	3000	80	3530110	3530110HDZ	3530112	3530112HDZ	3530115	3530115HDZ
		100	3530210	3530210HDZ	3530212	3530212HDZ	3530215	3530215HDZ
		150	3530310	3530310HDZ	3530312	3530312HDZ	3530315	3530315HDZ
		200	3530410	3530410HDZ	3530412	3530412HDZ	3530415	3530415HDZ
		300	3530510	3530510HDZ	3530512	3530512HDZ	3530515	3530515HDZ
		400	35306	35306HDZ	3530612	3530612HDZ	3530615	3530615HDZ
		500	35307	35307HDZ	3530712	3530712HDZ	3530715	3530715HDZ
		600	35308	35308HDZ	3530812	3530812HDZ	-	-

Неперфорированные лотки с высотой боковой стенки 80мм

Высота H, мм	Длина L, мм	Ширина B, мм	Код, исп. 1, толщ.1,0 мм	Код, исп. 2, толщ.1,0 мм	Код, исп. 1, толщ.1,2 мм	Код, исп. 2, толщ.1,2 мм	Код, исп. 1, толщ.1,5 мм	Код, исп. 2, толщ.1,5 мм
80	3000	80	3506110	3506110HDZ	3506112	3506112HDZ	3506115	3506115HDZ
		100	3506210	3506210HDZ	3506212	3506212HDZ	3506215	3506215HDZ
		150	3506310	3506310HDZ	3506312	3506312HDZ	3506315	3506315HDZ
		200	3506410	3506410HDZ	3506412	3506412HDZ	3506415	3506415HDZ
		300	3506510	3506510HDZ	3506512	3506512HDZ	3506515	3506515HDZ
		400	35066	35066HDZ	3506612	3506612HDZ	3506615	3506615HDZ
		500	35067	35067HDZ	3506712	3506712HDZ	3506715	3506715HDZ
		600	35068	35068HDZ	3506812	3506812HDZ	-	-

Графики нагрузки

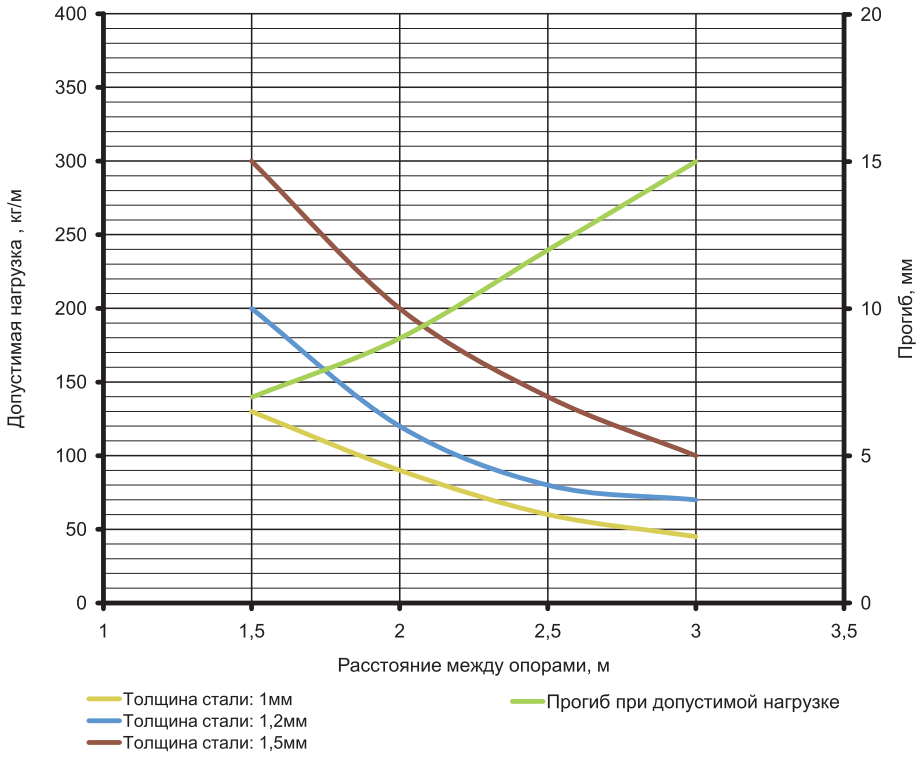

Испытания лотков на нагрузочную способность.

Условия испытаний лотков на безопасную рабочую нагрузку:

- Испытания по ГОСТ Р 52868 п. 10.3.3
- Расстояние от места стыка прямых секций в концевом пролёте до опоры расположено на расстоянии 1/4-1/5 от длины пролета, схемы испытаний согласно ТУ 3449-013-47022248-2004
- Продолный прогиб не более 1/100 от длины пролёта
- Поперечный прогиб не более 1/20 от ширины лотка
- Коэффициент запаса не менее 1,7 от заявленной нагрузки.

Скачано с сайта интернет магазина https://axiomplus.com.ua/

Специальное исполнение по толщине стенки лотка

Геометрические размеры лотков специального исполнения по толщене соответствуют размерам лотков стандартного исполнения

Перфорированные лотки с высотой боковой стенки 100мм

Высота H, мм	Длина L, мм	Ширина B, мм	Код, исп. 1, толщ.1,0 мм	Код, исп. 2, толщ.1,0 мм	Код, исп. 1, толщ.1,2 мм	Код, исп. 2, толщ.1,2 мм	Код, исп. 1, толщ.1,5 мм	Код, исп. 2, толщ.1,5 мм
100	3000	100	3534110	3534110HDZ	3534112	3534112HDZ	3534115	3534115HDZ
		150	3534210	3534210HDZ	3534212	3534212HDZ	3534215	3534215HDZ
		200	3534310	3534310HDZ	3534312	3534312HDZ	3534315	3534315HDZ
		300	3534410	3534410HDZ	3534412	3534412HDZ	3534415	3534415HDZ
		400	35345	35345HDZ	3534512	3534512HDZ	3534515	3534515HDZ
		500	35346	35346HDZ	3534612	3534612HDZ	3534615	3534615HDZ
		600	35347	35347HDZ	3524712	3524712HDZ	-	-

Неперфорированные лотки с высотой боковой стенки 100мм

Высота H, мм	Длина L, мм	Ширина B, мм	Код, исп. 1, толщ.1,0 мм	Код, исп. 2, толщ.1,0 мм	Код, исп. 1, толщ.1,2 мм	Код, исп. 2, толщ.1,2 мм	Код, исп. 1, толщ.1,5 мм	Код, исп. 2, толщ.1,5 мм
100	3000	100	3510110	3510110HDZ	3510112	3510112HDZ	3510115	3510115HDZ
		150	3510210	3510210HDZ	3510212	3510212HDZ	3510215	3510215HDZ
		200	3510310	3510310HDZ	3510312	3510312HDZ	3510315	3510315HDZ
		300	3510410	3510410HDZ	3510412	3510412HDZ	3510415	3510415HDZ
		400	35105	35105HDZ	3510512	3510512HDZ	3510515	3510515HDZ
		500	35106	35106HDZ	3510612	3510612HDZ	3510615	3510615HDZ
		600	35107	35107HDZ	3510712	3510712HDZ	-	-

Графики нагрузки

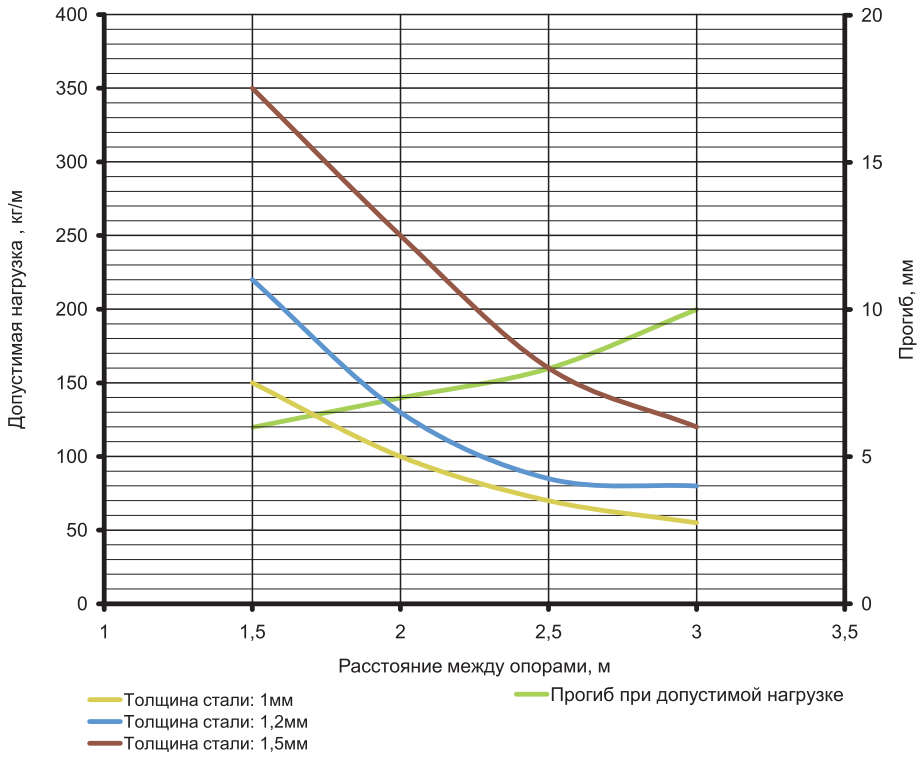

Испытания лотков на нагрузочную способность.

Условия испытаний лотков на безопасную рабочую нагрузку:

- Испытания по ГОСТ Р 52868 п. 10.3.3
- Расстояние от места стыка прямых секций в концевом пролёте до опоры расположено на расстоянии 1/4-1/5 от длины пролета, схемы испытаний согласно ТУ 3449-013-47022248-2004
- Продолный прогиб не более 1/100 от длины пролёта
- Поперечный прогиб не более 1/20 от ширины лотка
- Коэффициент запаса не менее 1,7 от заявленной нагрузки.

Скачано с сайта интернет магазина https://axiomplus.com.ua/

Крышка

Варианты исполнения

Крышки для лотков поставляются в трёх вариантах исполнения материала:
Исполнение 1 - Сталь, оцинкованная по методу Сендзимира (масса цинкового покрытия 142,5-258 г/м^2, толщина цинкового покрытия 10-18 мкм).
Исполнение 2 - Горячее цинкование погружением после изготовления (масса цинкового покрытия 785-1710 г/м^2, толщина цинкового покрытия 55-120 мкм).
Исполнение 3 - Нержавеющая сталь (AISI 304).
Стандартным исполнением перфорированных лотков является "Сталь, оцинкованная по методу Сендзимира", другие варианты поставляются под заказ.

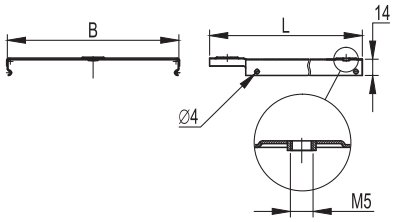

Описание:
- Толщина крышки 0,6 мм. , для крышек шириной 500 мм и 600 мм толщина 0,7мм
- Вес указан для исполнения 1.

Отличительные особенности:
- Крышка защелкивается на лоток простым нажатием за счет С-обр. профиля кромки лотка. Крышка лотка имеет специально отштампованные концы для соединения внахлест. При соединении крышек между собой используется винт М5х8 (код CM030508) для создания контура заземления по крышке. Для исполнения 3 толщина крышек составляет 0,8 мм.

Высота H, мм	Длина L, мм	Ширина B, мм	Вес (исп.1), кг/м	Кол-во в упаковке (исп.1), м	Код, исп. 1. толщ.0,6 мм	Код, исп. 2	Код, исп. 3
15	3000	50	0,4	36	35520	35520HDZ	-
		80	0,54	24	35521	35521HDZ	-
		100	0,63	24	35522	35522HDZ	35522INOX
		150	0,87	24	35523	35523HDZ	
		200	1,11	24	35524	35524HDZ	35524INOX
		300	1,58	12	35525	35525HDZ	35525INOX
		400	2,05	12	35526	35526HDZ	35526INOX
		500	2,52	12	35527	35527HDZ	35527INOX
		600	2,98	12	35528	35528HDZ	-
15	2000	50	0,4	24	35510	35510HDZ	-
		80	0,54	16	35511	35511HDZ	-
		100	0,63	16	35512	35512HDZ	-
		150	0,87	16	35513	35513HDZ	-
		200	1,11	16	35514	35514HDZ	-
		300	1,58	8	35515	35515HDZ	-
		400	2,05	8	35516	35516HDZ	-
		500	2,52	8	35517	35517HDZ	-

Специальное исполнение крышки по толщине

Под заказ возможно изготовление крышек толщиной 1,0, 1,2 и 1,5 мм.
Возможно изготовление по заказ крышки с толщиной стали 1,0, 1,2 и 1,5 мм. в горячеоцинкованном исполнении, при этом к коду изделия необходимо добавить обозначение HDZ.

Высота H, мм	Длина L, мм	Ширина B, мм	Вес крышки, толщ. 1,0 мм, кг/м	Код крышки, толщ. 1,0 мм, кг/м	Вес крышки, толщ. 1,2 мм, кг/м	Код крышки, толщ. 1,2 мм, кг/м	Вес крышки, толщ. 1,5 мм, кг/м	Код крышки, толщ. 1,5 мм, кг/м
15	3000	50	0,65	3552010	0,78	3552012	0,97	3552015
		80	0,88	3552110	1,06	3552112	1,32	3552115
		100	1,04	3552210	1,25	3552212	1,56	3552215
		150	1,43	3552310	1,72	3552312	2,15	3552315
		200	1,83	3552410	2,19	3552412	2,74	3552415
		300	2,61	3552510	3,13	3552512	3,91	3552515
		400	3,4	3552610	4,07	3552612	5,09	3552615
		500	4,18	3552710	5,02	3552712	6,27	3552715
		600	4,97	3552810	5,96	3552812	7,45	3552815
15	2000	50	0,65	3551010	0,78	3551012	0,97	3551015
		80	0,88	3551110	1,06	3551112	1,32	3551115
		100	1,04	3551210	1,25	3551212	1,56	3551215
		150	1,43	3551310	1,72	3551312	2,15	3551315
		200	1,83	3551410	2,19	3551412	2,74	3551415
		300	2,61	3551510	3,13	3551512	3,91	3551515
		400	3,4	3551610	4,07	3551612	5,09	3551615
		500	4,18	3551710	5,02	3551712	6,27	3551715

Скачано с сайта интернет магазина https://axiomplus.com.ua/

Аксессуары листовых лотков

Углы

Угол горизонтальный СРО 90

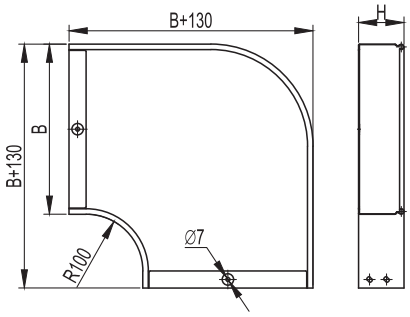

Назначение:
- Предназначен для организации поворота трассы в горизонтальной плоскости на 90°.

Отличительные особенности:
- Толщина стали аксессуара – 0,8 мм.
- Радиус r=100 мм

Высота H, мм	Ширина B, мм	Вес (исп.1), кг/шт	Код, исполнение 1	Код, исполнение 2	Код, исполнение 3
Угол 50	50	0,400	36000	36000HDZ	-
	100	0,600	36002	36002HDZ	-
	150	0,800	36003	36003HDZ	-
	200	1,100	36004	36004HDZ	-
	300	1,800	36005	36005HDZ	-
	400	2,600	36006	36006HDZ	-
	500	3,600	36007	36007HDZ	-
	600	4,600	36001	36008HDZ	-
Угол 80	80	0,600	36021	36021HDZ	-
	100	0,660	36022	36022HDZ	36022INOX
	150	0,960	36023	36023HDZ	-
	200	1,300	36024	36024HDZ	36024INOX
	300	2,000	36025	36025HDZ	36025INOX
	400	3,000	36026	36026HDZ	36026INOX
	500	4,000	36027	36027HDZ	36027INOX
	600	5,000	36028	36028HDZ	-
Угол 100	100	0,700	36041	36041HDZ	-
	150	1,000	36042	36042HDZ	-
	200	1,370	36043	36043HDZ	-
	300	2,100	36044	36044HDZ	-
	400	3,150	36045	36045HDZ	-
	500	4,200	36046	36046HDZ	-
	600	5,250	36047	36047HDZ	-

Крышка к углу горизонтальному СРО 90

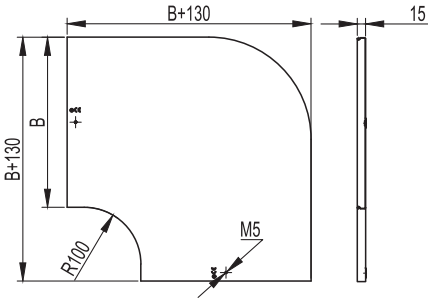

Назначение:
- Предназначена для угла горизонтального 90⁰

Отличительные особенности:
- Толщина стали крышки аксессуара – 0,6 мм.
- Радиус r=100 мм

Высота H, мм	Ширина B, мм	Вес (исп.1), кг/шт	Код, исполнение 1	Код, исполнение 2	Код, исполнение 3
Крышка 15	50	0,150	38000	38000HDZ	-
	80	0,260	38001	38001HDZ	-
	100	0,350	38002	38002HDZ	38002INOX
	150	0,550	38003	38003HDZ	-
	200	0,700	38004	38004HDZ	38004INOX
	300	1,400	38005	38005HDZ	38005INOX
	400	2,100	38006	38006HDZ	38006INOX
	500	3,100	38007	38007HDZ	38007INOX
	600	4,100	38008	38008HDZ	-

Скачано с сайта интернет магазина https://axiomplus.com.ua/

Угол горизонтальный CPO 45

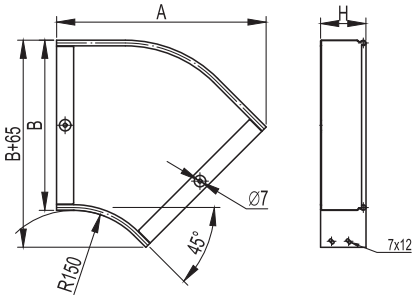

Назначение:
- Для организации поворота трассы в горизонтальной плоскости на 45°.

Отличительные особенности:
- Толщина стали аксессуара – 0,8 мм.
- Радиус r=150 мм

Высота H, мм	Ширина B, мм	A, мм	Y, мм	Вес (исп.1), кг/шт	Код, исполнение 1	Код, исполнение 2	Код, исполнение 3
Угол 50	50	190	120	0,250	36060	36060HDZ	-
	100	230	170	0,400	36062	36062HDZ	-
	150	270	220	0,500	36063	36063HDZ	-
	200	300	270	0,700	36064	36064HDZ	-
	300	370	350	1,000	36065	36065HDZ	-
	400	440	460	1,400	36066	36066HDZ	-
	500	510	560	1,900	36067	36067HDZ	-
	600	-	-	2300	36068	36068HDZ	-
Угол 80	80	220	150	0,440	36081	36081HDZ	-
	100	230	170	0,500	36082	36082HDZ	36082INOX
	150	270	220	0,660	36083	36083HDZ	-
	200	300	270	0,800	36084	36084HDZ	36084INOX
	300	370	350	1,200	36085	36085HDZ	36085INOX
	400	440	460	1,600	36086	36086HDZ	36086INOX
	500	510	560	2,000	36087	36087HDZ	36087INOX
	600	-	-	2400	36088	36088HDZ	-
Угол 100	100	230	170	0,530	36101	36101HDZ	-
	150	270	220	0,700	36102	36102HDZ	-
	200	300	270	0,850	36103	36103HDZ	-
	300	370	350	1,260	36104	36104HDZ	-
	400	440	460	1,700	36105	36105HDZ	-
	500	510	560	2,100	36106	36106HDZ	-
	600	-	-	2500	36107	36107HDZ	-

Крышка к углу горизонтальному CPO 45

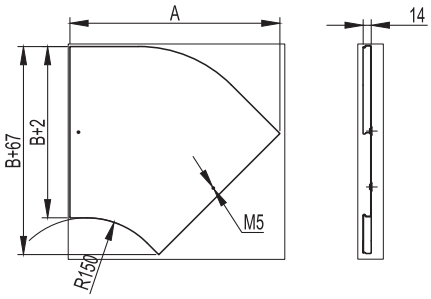

Назначение:
- Для горизонтального угла 45°

Отличительные особенности:
- Толщина стали крышки аксессуара – 0,6 мм.
- Радиус r=150 мм

Высота H, мм	Ширина B, мм	A, мм	Вес (исп.1), кг/шт	Код, исполнение 1	Код, исполнение 2	Код, исполнение 3
Крышка 15	50	-	0,100	38020	38020HDZ	-
	80	-	0,200	38021	38021HDZ	-
	100	-	0,240	38022	38022HDZ	38022INOX
	150	-	0,360	38023	38023HDZ	-
	200	-	0,500	38024	38024HDZ	38024INOX
	300	-	0,800	38025	38025HDZ	38025INOX
	400	-	1,200	38026	38026HDZ	38026INOX
	500	-	1,600	38027	38027HDZ	38027INOX
	600	-	2,000	38028	38028HDZ	-

Скачано с сайта интернет магазина https://axiomplus.com.ua/

Угол вертикальный внутренний CS 90

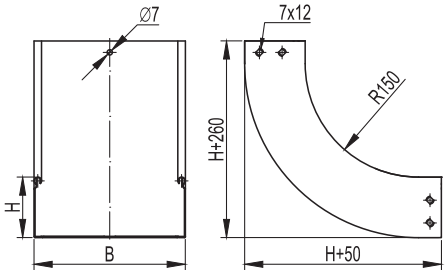

Назначение:
• Для организации поворота трассы вверх на 90°.
Отличительные особенности:
• Толщина стали аксессуара – 0,8 мм.

Высота H, мм	Ширина B, мм	Вес (исп.1), кг/шт	Код, исполнение 1	Код, исполнение 2	Код, исполнение 3
Угол 50	50	0,35	36660	36660HDZ	-
	100	0,5	36662	36662HDZ	-
	150	0,6	36663	36663HDZ	-
	200	0,7	36664	36664HDZ	-
	300	0,9	36665	36665HDZ	-
	400	1,5	36666	36666HDZ	-
	500	1,8	36667	36667HDZ	-
	600	2,1	36668	36668HDZ	-
Угол 80	80	0,6	36681	36681HDZ	-
	100	0,66	36682	36682HDZ	36682INOX
	150	0,78	36683	36683HDZ	
	200	0,9	36684	36684HDZ	36684INOX
	300	1,2	36685	36685HDZ	36685INOX
	400	1,4	36686	36686HDZ	36686INOX
	500	1,8	36687	36687HDZ	36687INOX
	600	2,3	36688	36688HDZ	-
Угол 100	100	0,7	36701	36701HDZ	-
	150	0,82	36702	36702HDZ	-
	200	0,95	36703	36703HDZ	-
	300	1,3	36704	36704HDZ	-
	400	1,5	36705	36705HDZ	-
	500	1,9	36706	36706HDZ	-
	600	2,3	36707	36706	-

Крышка угла вертикальный внутренний CS 90

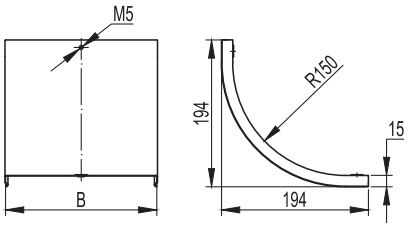

Назначение:
• для угла вертикального внутреннего CS 90°.
Отличительные особенности:
• Толщина стали крышки аксессуара – 0,6 мм.

Высота H, мм	Ширина B, мм	Вес (исп.1), кг/шт	Код, исполнение 1	Код, исполнение 2	Код, исполнение 3
Крышка 15	50	0,1	38200	38200HDZ	-
	80	0,2	38201	38201HDZ	-
	100	0,25	38202	38202HDZ	38202INOX
	150	0,3	38203	38203HDZ	-
	200	0,4	38204	38204HDZ	38204INOX
	300	0,6	38205	38205HDZ	38205INOX
	400	0,7	38206	38206HDZ	38206INOX
	500	0,8	38207	38207HDZ	38207INOX
	600	0.9	38208	38208HDZ	-

Скачано с сайта интернет магазина https://axiomplus.com.ua/

Угол CS 45 вертикальный внутренний

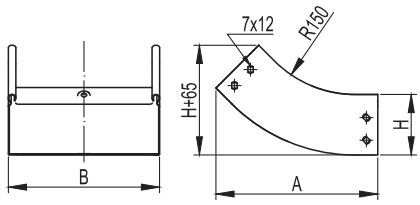

Назначение:
• Для организации поворота трассы вверх на 45°.
Отличительные особенности:
• Толщина стали аксессуара – 0,8 мм. Толщина стали крышки аксессуара – 0,6 мм.

Высота H, мм	Ширина B, мм	A, мм	Вес (исп.1), кг/шт	Код, исполнение 1	Код, исполнение 2	Код, исполнение 3
Угол 50	50	195	0,25	36720	36720HDZ	-
	100	195	0,3	36722	36722HDZ	-
	150	195	0,4	36723	36723HDZ	-
	200	195	0,5	36724	36724HDZ	-
	300	195	0,7	36725	36725HDZ	-
	400	195	0,8	36726	36726HDZ	-
	500	195	1	36727	36727HDZ	-
	600	195	1,2	36728	36728HDZ	-
Угол 80	80	210	0,45	36741	36741HDZ	-
	100	210	0,5	36742	36742HDZ	36742INOX
	150	210	0,6	36743	36743HDZ	-
	200	210	0,7	36744	36744HDZ	36744INOX
	300	210	0,85	36745	36745HDZ	36745INOX
	400	210	1,1	36746	36746HDZ	36746INOX
	500	210	1,3	36747	36747HDZ	36747INOX
	600	-	1,5	36748	36748HDZ	-
Угол 100	100	230	0,53	36761	36761HDZ	-
	150	230	0,63	36762	36762HDZ	-
	200	230	0,74	36763	36763HDZ	-
	300	230	0,89	36764	36764HDZ	-
	400	230	1,15	36765	36765HDZ	-
	500	230	1,37	36766	36766HDZ	-
	600	-	1,59	36767	36767HDZ	-

Крышка на угол CS 45 вертикальный внутренний

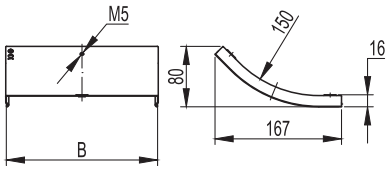

Назначение:
• Для угола CS вертикального внутреннего 45°.
Отличительные особенности:
• Толщина стали крышки аксессуара – 0,6 мм.

Высота H, мм	Ширина B, мм	Вес (исп.1), кг/шт	Код, исполнение 1	Код, исполнение 2	Код, исполнение 3
Крышка 15	50	0,08	38220	38220HDZ	-
	80	0,18	38221	38221HDZ	-
	100	0,2	38222	38222HDZ	38222INOX
	150	0,3	38223	38223HDZ	-
	200	0,35	38224	38224HDZ	38224INOX
	300	0,5	38225	38225HDZ	38225INOX
	400	0,6	38226	38226HDZ	38226INOX
	500	0,7	38227	38227HDZ	38227INOX
	600	0,8	38228	38228HDZ	-

Скачано с сайта интернет магазина https://axiomplus.com.ua/

Угол вертикальный внешний CD 90

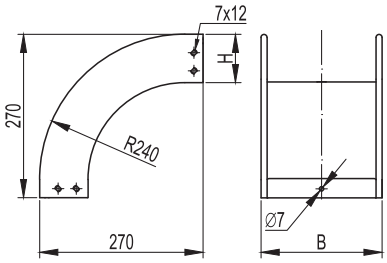

Назначение:
- Предназначен для организации поворота трассы вниз на 90°.
- Толщина стали аксессуара – 0,8 мм.

Высота H, мм	Ширина B, мм	Вес (исп.1), кг/шт	Код, исполнение 1	Код, исполнение 2	Код, исполнение 3
Угол 50	50	0,45	36780	36780HDZ	-
	100	0,6	36782	36782HDZ	-
	150	0,7	36783	36783HDZ	-
	200	0,8	36784	36784HDZ	-
	300	1	36785	36785HDZ	-
	400	1,2	36786	36786HDZ	-
	500	1,4	36787	36787HDZ	-
	600	1,6	36788	36788HDZ	-
Угол 80	80	0,6	36801	36801HDZ	-
	100	0,65	36802	36802HDZ	36802INOX
	150	0,75	36803	36803HDZ	-
	200	0,85	36804	36804HDZ	36804INOX
	300	1,2	36805	36805HDZ	36805INOX
	400	1,3	36806	36806HDZ	36806INOX
	500	1,4	36807	36807HDZ	36807INOX
	600	1,6	36808	36808HDZ	-
Угол 100	100	0,68	36821	36821HDZ	36821INOX
	150	0,79	36822	36822HDZ	-
	200	0,89	36823	36823HDZ	-
	300	1,26	36824	36824HDZ	-
	400	1,37	36825	36825HDZ	-
	500	1,47	36826	36826HDZ	-
	600	1,57	36827	36827HDZ	-

Крышка на угол вертикальный внешний CD 90

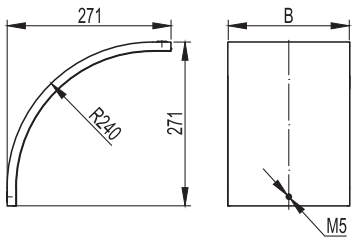

Назначение:
- Для угола вертикального внешнего CD 90°.

Отличительные особенности:
- Толщина стали крышки аксессуара – 0,6 мм.

Высота H, мм	Ширина B, мм	Вес (исп.1), кг/шт	Код, исполнение 1	Код, исполнение 2	Код, исполнение 3
Крышка 15	50	0,15	38240	38240HDZ	-
	80	0,35	38241	38241HDZ	-
	100	0,4	38242	38242HDZ	38242INOX
	150	0,55	38243	38243HDZ	-
	200	0,7	38244	38244HDZ	38244INOX
	300	1	38245	38245HDZ	38245INOX
	400	1,2	38246	38246HDZ	38246INOX
	500	1,4	38247	38247HDZ	38247INOX
	600	1,6	38248	38248HDZ	-

Скачано с сайта интернет магазина https://axiomplus.com.ua/

Угол вертикальный внешний CD 45

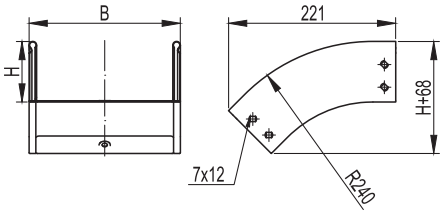

Назначение:
• Для организации поворота трассы вниз на 45°.
Отличительные особенности:
• Толщина стали аксессуара – 0,8 мм.

Высота H, мм	Ширина B, мм	Вес (исп.1), кг/шт	Код, исполнение 1	Код, исполнение 2	Код, исполнение 3
Угол 50	50	0,3	36840	36840HDZ	-
	100	0,4	36842	36842HDZ	-
	150	0,5	36843	36843HDZ	-
	200	0,6	36844	36844HDZ	-
	300	0,7	36845	36845HDZ	-
	400	0,8	36846	36846HDZ	-
	500	1	36847	36847HDZ	-
	600	1,2	36848	36848HDZ	-
Угол 80	80	0,45	36861	36861HDZ	-
	100	0,5	36862	36862HDZ	36862INOX
	150	0,55	36863	36863HDZ	-
	200	0,62	36864	36864HDZ	36864INOX
	300	0,75	36865	36865HDZ	36865INOX
	400	0,9	36866	36866HDZ	36866INOX
	500	1	36867	36867HDZ	36867INOX
	600	1,1	36868	36868HDZ	-
Угол 100	100	0,53	36881	36881HDZ	-
	150	0,58	36882	36882HDZ	-
	200	0,65	36883	36883HDZ	-
	300	0,8	36884	36884HDZ	-
	400	0,95	36885	36885HDZ	-
	500	1,07	36886	36886HDZ	-
	600	1,19	36886	36887HDZ	-

Крышка на угол вертикальный внешний CD 45

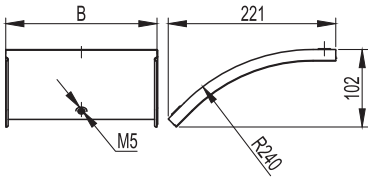

Назначение:
• Для угола вертикального внешнего CD 45°.
Отличительные особенности:
• Толщина стали крышки аксессуара – 0,6 мм.

Высота H, мм	Ширина B, мм	Вес (исп.1), кг/шт	Код, исполнение 1	Код, исполнение 2	Код, исполнение 3
Крышка 15	50	0,1	38260	38260HDZ	-
	80	0,26	38261	38261HDZ	-
	100	0,3	38262	38262HDZ	38262INOX
	150	0,4	38263	38263HDZ	-
	200	0,5	38264	38264HDZ	38264INOX
	300	0,65	38265	38265HDZ	38265INOX
	400	0,8	38266	38266HDZ	38266INOX
	500	1.00	38267	38267HDZ	38267INOX
	600	1,2	38268	38268HDZ	-

Скачано с сайта интернет магазина https://axiomplus.com.ua/

Угол вертикальный внешний CDV 90

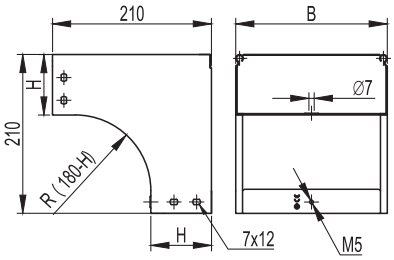

Назначение:
• Для организации поворота трассы лотков вниз на 90°, при этом разворачивая открытую часть лотка вокруг своей оси на 180°.
Отличительные особенности:
• Толщина стали аксессуара – 1,0 мм.
• Радиус r=100 мм

Высота H, мм	Ширина B, мм	Вес (исп.1), кг/шт	Код, исполнение 1	Код, исполнение 2	Код, исполнение 3
Угол 50	100	0,83	37572	37572HDZ	-
	150	1,03	37573	37573HDZ	-
	200	1,22	37574	37574HDZ	-
	300	1,6	37575	37575HDZ	-
	400	1,99	37576	37576HDZ	-
	500	2,38	37577	37577HDZ	-
	600	-	37578	37578HDZ	-
Угол 80	80	0,790	37371	37371HDZ	-
	100	0,860	37372	37372HDZ	37372INOX
	150	1,030	37373	37373HDZ	-
	200	1,200	37374	37374HDZ	37374INOX
	300	1,540	37375	37375HDZ	37375INOX
	400	1,740	37376	37376HDZ	37376INOX
	500	2,050	37377	37377HDZ	37377INOX
	600	-	37370	37370HDZ	-
Угол 100	100	0,93	37472	37472HDZ	-
	150	1,12	37473	37473HDZ	-
	200	1,26	37474	37474HDZ	-
	300	1,59	37475	37475HDZ	-
	400	1,99	37476	37476HDZ	-
	500	2,34	37477	37477HDZ	-
	600	-	37478	37478HDZ	-

Крышка на угол вертикальный внешний CDV 90

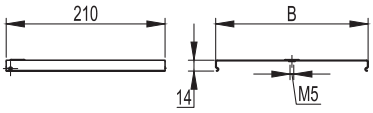

Назначение:
• Для угола вертикального внешнего CDV
Отличительные особенности:
• Толщина стали крышки аксессуара – 0,8 мм.
• Радиус r=100 мм

Высота H, мм	Ширина B, мм	Вес (исп.1), кг/шт	Код, исполнение 1	Код, исполнение 2	Код, исполнение 3
Крышка 15	80	0,15	38281	38281HDZ	-
	100	0,18	38341	38341HDZ	38341INOX
	150	0,24	38342	38342HDZ	-
	200	0,31	38343	38343HDZ	38343INOX
	300	0,44	38344	38344HDZ	38344INOX
	400	0,61	38345	38345HDZ	38345INOX
	500	0,76	38346	38346HDZ	38346INOX
	600	0,91	38347	38347HDZ	-

Скачано с сайта интернет магазина https://axiomplus.com.ua/

Угол вертикальный внешний CDSD 90

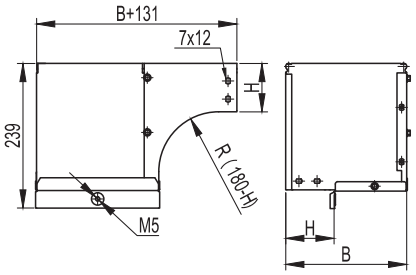

Назначение:
- Для организации поворота трассы лотков вниз на 90°, при этом разворачивая открытую часть лотка вокруг своей оси на 90°.

Отличительные особенности:
- Толщина стали аксессуара – 1,0 мм.

Высота H, мм	Ширина B, мм	Вес (исп.1), кг/шт	Код, исполнение 1	Код, исполнение 2	Код, исполнение 3
Угол 50	100	1,128	37502	37502HDZ	-
	150	1,609	37503	37503HDZ	-
	200	2,129	37504	37504HDZ	-
	300	3,289	37505	37505HDZ	-
	400	4,606	37506	37506HDZ	-
	500	6,079	37507	37507HDZ	-
	600	-	37508	37508HDZ	-
Угол 80	80	0,64	37001	37001HDZ	-
	100	1,000	37002	37002HDZ	37002INOX
	150	1,450	37003	37003HDZ	-
	200	1,910	37004	37004HDZ	37004INOX
	300	2,980	37005	37005HDZ	37005INOX
	400	4,160	37006	37006HDZ	37006INOX
	500	5,520	37007	37007HDZ	37007INOX
	600	6,88	37008	37008HDZ	-
Угол 100	100	0,962	37012	37012HDZ	-
	150	1,434	37013	37013HDZ	-
	200	1,905	37014	37014HDZ	-
	300	2,963	37015	37015HDZ	-
	400	4,18	37016	37016HDZ	-
	500	5,552	37017	37017HDZ	-
	600	-	37018	37018HDZ	-

Крышка на угол вертикальный внешний CDSD 90

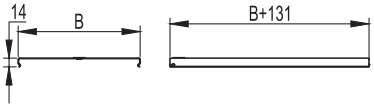

Назначение:
- Для угла вертикального внешнего CDSD 90°.

Отличительные особенности:
- Толщина стали крышки аксессуара – 0,8 мм.

Высота H, мм	Ширина B, мм	Вес (исп.1), кг/шт	Код, исполнение 1	Код, исполнение 2	Код, исполнение 3
Крышка 15	80	0,15	38281	38281HDZ	-
	100	0,17	38282	38282HDZ	38282INOX
	150	0,32	38283	38283HDZ	-
	200	0,49	38284	38284HDZ	38284INOX
	300	0,92	38285	38285HDZ	38285INOX
	400	1,48	38286	38286HDZ	38286INOX
	500	2,18	38287	38287HDZ	38287INOX
	600	2,88	38288	38288HDZ	-

Скачано с сайта интернет магазина https://axiomplus.com.ua/

Угол вертикальный внешний CDSS 90

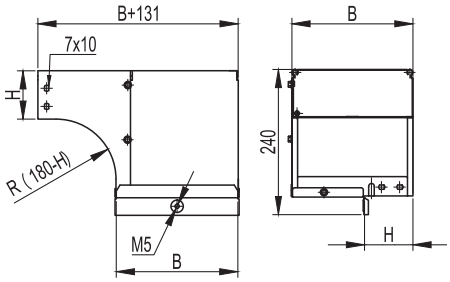

Назначение:
• Для организации поворота трассы лотков вниз на 90°, при этом разворачивая открытую часть лотка вокруг своей оси на 90°.
Отличительные особенности:
• Толщина стали крышки аксессуара – 0,8 мм.

Высота H, мм	Ширина B, мм	Вес (исп.1), кг/шт	Код, исполнение 1	Код, исполнение 2	Код, исполнение 3
Угол 50	100	1,128	37651	37651HDZ	-
	150	1,609	37652	37652HDZ	-
	200	2,13	37653	37653HDZ	-
	300	3,289	37654	37654HDZ	-
	400	4,606	37655	37655HDZ	-
	500	6,079	37656	37656HDZ	-
	600	-	37657	37657HDZ	-
Угол 80	80	0,64	37021	37021HDZ	-
	100	1,000	37022	37022HDZ	37022INOX
	150	1,450	37023	37023HDZ	-
	200	1,910	37024	37024HDZ	37024INOX
	300	2,980	37025	37025HDZ	37025INOX
	400	4,160	37026	37026HDZ	37026INOX
	500	5,520	37027	37027HDZ	37027INOX
	600	6,88	37028	37028HDZ	-
Угол 100	100	0,962	37122	37122HDZ	-
	150	1,434	37123	37123HDZ	-
	200	1,905	37124	37124HDZ	-
	300	2,963	37125	37125HDZ	-
	400	4,18	37126	37126HDZ	-
	500	5,552	37127	37127HDZ	-
	600	-	37128	37128HDZ	-

Крышка на угол вертикальный внешний CDSS 90

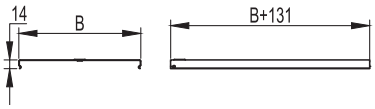

Назначение:
• Для угла вертикального внешнего CDSS 90°.
Отличительные особенности:
• Толщина стали крышки аксессуара – 0,8 мм.

Высота H, мм	Ширина B, мм	Вес (исп.1), кг/шт	Код, исполнение 1	Код, исполнение 2	Код, исполнение 3
Крышка 15	80	0,15	38281	38281HDZ	-
	100	0,17	38282	38282HDZ	38282INOX
	150	0,32	38283	38283HDZ	-
	200	0,49	38284	38284HDZ	38284INOX
	300	0,92	38285	38285HDZ	38285INOX
	400	1,48	38286	38286HDZ	38286INOX
	500	2,18	38287	38287HDZ	38287INOX
	600	2,78	38288	38288HDZ	-

Скачано с сайта интернет магазина https://axiomplus.com.ua/

Угол вертикальный внутренний переходник CSSD 90

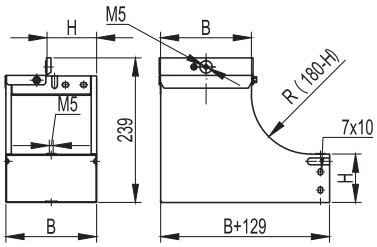

Назначение:
• Для организации поворота трассы лотков вверх на 90°, при этом разворачивая открытую часть лотка вокруг своей оси на 90°.
Отличительные особенности:
• Толщина стали аксессуара – 1,0 мм.

Высота H, мм	Ширина B, мм	Вес (исп.1), кг/шт	Код, исполнение 1	Код, исполнение 2	Код, исполнение 3
Угол 50	100	0,92	37661	37661HDZ	-
	150	1,5	37662	37662HDZ	-
	200	2,1	37663	37663HDZ	-
	300	3,65	37664	37664HDZ	-
	400	-	37665	37665HDZ	-
	500	-	37666	37666HDZ	-
	600	-	37667	37667HDZ	-
Угол 80	80	0,9	37041	37041HDZ	-
	100	1,120	37042	37042HDZ	37042INOX
	150	1,700	37043	37043HDZ	-
	200	2,300	37044	37044HDZ	37044INOX
	300	3,950	37045	37045HDZ	37045INOX
	400	-	37046	37046HDZ	-
	500	-	37047	37047HDZ	-
	600	-	37048	37048HDZ	-
Угол 100	100	1,7	37142	37142HDZ	-
	150	2,35	37143	37143HDZ	-
	200	3,3	37144	37144HDZ	-
	300	4,3	37145	37145HDZ	-
	400	-	37146	37146HDZ	-
	500	-	37147	37147HDZ	-
	600	-	37148	37148HDZ	-

Скачано с сайта интернет магазина https://axiomplus.com.ua/

Угол вертикальный внутренний переходник CSSS 90

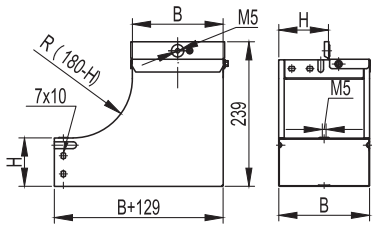

Назначение:
• Для организации поворота трассы лотков вверх на 90°, при этом разворачивая открытую часть лотка вокруг своей оси на 90°.
Отличительные особенности:
• Толщина стали аксессуара – 1,0 мм.

Высота H, мм	Ширина B, мм	Вес (исп.1), кг/шт	Код, исполнение 1	Код, исполнение 2	Код, исполнение 3
Угол 50	100	0,92	37592	37592HDZ	-
	150	1,5	37593	37593HDZ	-
	200	2,1	37594	37594HDZ	-
	300	3,65	37595	37595HDZ	-
	400	-	37596	37596HDZ	-
	500	-	37597	37597HDZ	-
	600	-	37598	37598HDZ	-
Угол 80	80	0,9	37061	37061HDZ	-
	100	1,120	37062	37062HDZ	37062INOX
	150	1,700	37063	37063HDZ	-
	200	2,300	37064	37064HDZ	37064INOX
	300	3,950	37065	37065HDZ	37065INOX
	400	-	37066	37066HDZ	-
	500	-	37067	37067HDZ	-
	600	-	-	-	-
Угол 100	100	1,7	37072	37072HDZ	-
	150	2,35	37073	37073HDZ	-
	200	3,3	37074	37074HDZ	-
	300	4,3	37075	37075HDZ	-
	400	-	37076	37076HDZ	-
	500	-	37077	37077HDZ	-
	600	-	-	-	-

Угол горизонтальный изменяемый CPO

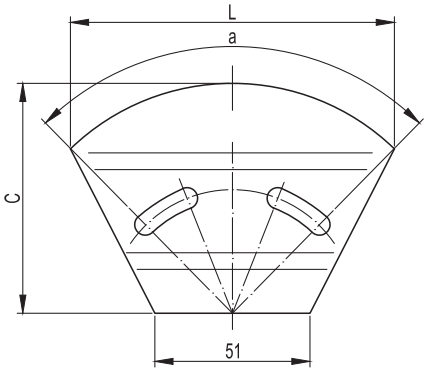

Назначение:
• Предназначен для организации поворота трассы в горизонтальной плоскости на угол от 0 до 45°.
Отличительные особенности:
• Толщина стали аксессуара – 0,8 мм.

Высота H, мм	Ширина B, мм	Вес (исп.1), кг/шт	L, мм	C, мм	a, град.	Код, исполнение 1	Код, исполнение 2	Код, исполнение 3
50	100	0,15	126	97	80°	36008	36008HDZ	-
	150	0,2	165	147	80°	36009	36009HDZ	-
	200	0,27	196	197	80°	36010	36010HDZ	-
	300	0,44	281	297	57°	36011	36011HDZ	-
80	80	0,14	107	77	89°	36012	36012HDZ	-
	100	0,16	126	97	80°	36013	36013HDZ	-
	150	0,22	165	147	80°	36014	36014HDZ	-
	200	0,3	196	197	80°	36015	36015HDZ	-
	300	0,48	281	297	57°	36016	36016HDZ	-
100	100	0,17	126	97	80°	36017	36017HDZ	-
	150	0,23	165	147	80°	36018	36018HDZ	-
	200	0,31	196	197	80°	36019	36019HDZ	-
	300	0,51	281	297	57°	36020	36020HDZ	-

Скачано с сайта интернет магазина https://axiomplus.com.ua/

Ответвители

Ответвитель Т-образный DPT

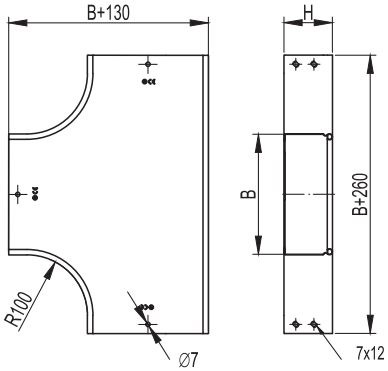

Назначение:
• Для организации Т-образного отвода трассы в горизонтальной плоскости.
Отличительные особенности:
• Толщина стали аксессуара – 0,8 мм.
Радиус r=100 мм

Высота H, мм	Ширина B, мм	Вес (исп.1), кг/шт	Код, исполнение 1	Код, исполнение 2	Код, исполнение 3
Ответвитель 50	50	0,6	36120	36120HDZ	-
	100	0,8	36122	36122HDZ	-
	150	1,1	36123	36123HDZ	-
	200	1,7	36124	36124HDZ	-
	300	2,1	36125	36125HDZ	-
	400	3,1	36126	36126HDZ	-
	500	4,2	36127	36127HDZ	-
	600	5,3	36128	36128HDZ	-
Ответвитель 80	80	0,9	36141	36141HDZ	-
	100	0,96	36142	36142HDZ	36142INOX
	150	1,3	36143	36143HDZ	-
	200	1,62	36144	36144HDZ	36144INOX
	300	2,3	36145	36145HDZ	36145INOX
	400	3,4	36146	36146HDZ	36146INOX
	500	4,4	36147	36147HDZ	36147INOX
	600	5,5	36148	36148HDZ	-
Ответвитель 100	100	1	36161	36161HDZ	-
	150	1,37	36162	36162HDZ	-
	200	1,7	36163	36163HDZ	-
	300	2,4	36164	36164HDZ	-
	400	3,6	36165	36165HDZ	-
	500	4,62	36166	36166HDZ	-
	600	5,7	36167	36167HDZ	-

Крышка на Ответвитель Т-образный DPT

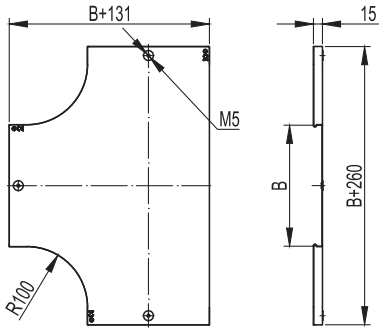

Назначение:
• Для ответвителя Т-образного DPT.
Отличительные особенности:
• Толщина стали крышки аксессуара – 0,6 мм.
• Радиус r=100 мм

Высота H, мм	Ширина B, мм	Вес (исп.1), кг/шт	Код, исполнение 1	Код, исполнение 2	Код, исполнение 3
Крышка 15	50	0,25	38040	38040HDZ	-
	80	0,45	38041	38041HDZ	-
	100	0,5	38042	38042HDZ	38042INOX
	150	0,7	38043	38043HDZ	-
	200	1	38044	38044HDZ	38044INOX
	300	1,8	38045	38045HDZ	38045INOX
	400	2,6	38046	38046HDZ	38046INOX
	500	3,6	38047	38047HDZ	38047INOX
	600	4,6	38048	38048HDZ	-

Скачано с сайта интернет магазина https://axiomplus.com.ua/

Ответвитель Т-образный DL

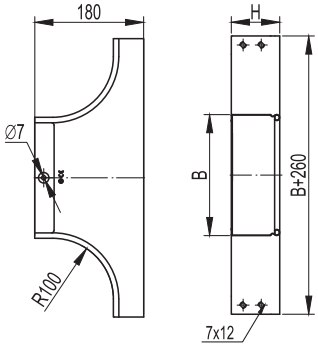

Назначение:
- Для организации как Т-образного, так и Х-образного отвода трассы в горизонтальной плоскости, либо Т-ответвления вниз в вертикальной плоскости при условии монтажа без крышки.

Отличительные особенности:
- Толщина стали аксессуара – 0,8 мм.

Радиус r=100 мм

Высота H, мм	Ширина B, мм	Вес (исп.1), кг/шт	Код, исполнение 1	Код, исполнение 2
Ответвитель 50	50	0,39	36233	36233HDZ
	100	0,5	36235	36235HDZ
	150	0,56	36236	36236HDZ
	200	0,64	36237	36237HDZ
	300	0,76	36238	36238HDZ
	400	0,91	36239	36239HDZ
	500	1,06	36240	36240HDZ
	600	1,22	36241	36241HDZ
Ответвитель 80	80	0,57	36249	36249HDZ
	100	0,6	36250	36250HDZ
	150	0,66	36251	36251HDZ
	200	0,74	36252	36252HDZ
	300	0,86	36253	36253HDZ
	400	1,01	36254	36254HDZ
	500	1,16	36255	36255HDZ
	600	1,32	36256	36256HDZ
Ответвитель 100	100	0,67	36263	36263HDZ
	150	0,73	36264	36264HDZ
	200	0,81	36265	36265HDZ
	300	0,93	36266	36266HDZ
	400	1,08	36267	36267HDZ
	500	1,23	36268	36268HDZ
	600	1,39	36269	36269HDZ

Крышка на ответвитель Т-образный DL

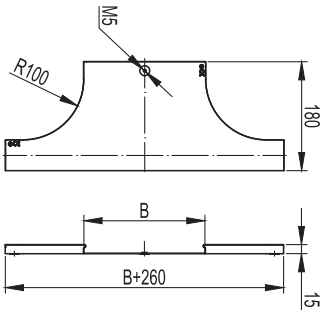

Назначение:
- Для ответвителя Т-образного DL.

Отличительные особенности:
- Толщина стали крышки аксессуара – 0,6 мм.
- Радиус r=100 мм

Высота H, мм	Ширина B, мм	Вес (исп.1), кг/шт	Код, исполнение 1	Код, исполнение 2
Крышка 15	50	0,19	38361	38361HDZ
	80	0,23	38362	38362HDZ
	100	0,26	38363	38363HDZ
	150	0,31	38364	38364HDZ
	200	0,37	38365	38365HDZ
	300	0,48	38366	38366HDZ
	400	0,59	38367	38367HDZ
	500	0,7	38368	38368HDZ
	600	0,81	38369	38369HDZ

Скачано с сайта интернет магазина https://axiomplus.com.ua/

Ответвитель крестообразный DPX

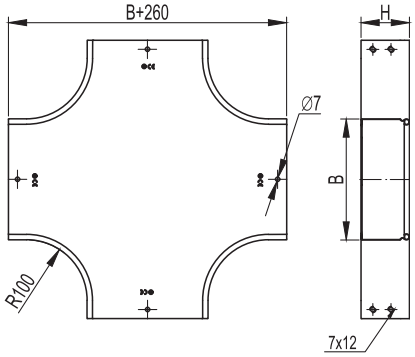

Назначение:
- Для организации двустороннего Х-образного отвода трассы в горизонтальной плоскости.

Отличительные особенности:
- Толщина стали аксессуара – 0,8 мм.
- Радиус r=100 мм

Высота H, мм	Ширина B, мм	Вес (исп.1), кг/шт	Код, исполнение 1	Код, исполнение 2	Код, исполнение 3
Ответвитель 50	50	0,75	36180	36180HDZ	-
	100	1	36182	36182HDZ	-
	150	1,3	36183	36183HDZ	-
	200	1,7	36184	36184HDZ	-
	300	2,4	36185	36185HDZ	-
	400	3,4	36186	36186HDZ	-
	500	4,3	36187	36187HDZ	-
	600	5,4	36188	36188HDZ	-
Ответвитель 80	80	1	36201	36201HDZ	-
	100	1,1	36202	36202HDZ	36202INOX
	150	1,4	36203	36203HDZ	-
	200	1,8	36204	36204HDZ	36204INOX
	300	2,6	36205	36205HDZ	36205INOX
	400	3,8	36206	36206HDZ	36206INOX
	500	4,7	36207	36207HDZ	36207INOX
	600	5,7	36208	36208HDZ	-
Ответвитель 100	100	1,16	36221	36221HDZ	-
	150	1,47	36222	36222HDZ	-
	200	1,9	36223	36223HDZ	-
	300	2,75	36224	36224HDZ	-
	400	4	36225	36225HDZ	-
	500	4,95	36226	36226HDZ	-
	600	6,05	36227	36227HDZ	-

Крышка на ответвитель крестообразный DPX

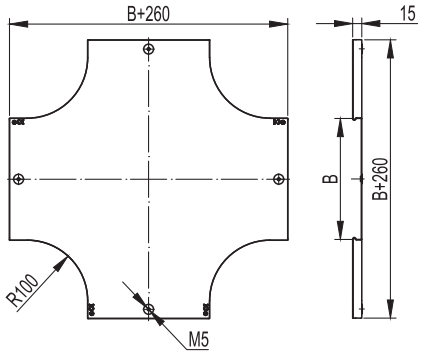

Назначение:
- Для ответвителя крестообразного DPX.

Отличительные особенности:
- Толщина стали крышки аксессуара – 0,6 мм.
- Радиус r=100 мм

Высота H, мм	Ширина B, мм	Вес (исп.1), кг/шт	Код, исполнение 1	Код, исполнение 2	Код, исполнение 3
Крышка 15	50	0,3	38060	38060HDZ	-
	80	0,55	38061	38061HDZ	-
	100	0,6	38062	38062HDZ	38062INOX
	150	0,9	38063	38063HDZ	-
	200	1,3	38064	38064HDZ	38064INOX
	300	2,1	38065	38065HDZ	38065INOX
	400	3	38066	38066HDZ	38066INOX
	500	4,2	38067	38067HDZ	38067INOX
	600	4,5	38068	38068HDZ	-

Скачано с сайта интернет магазина https://axiomplus.com.ua/

Ответвитель Т-образный вертикальный TD

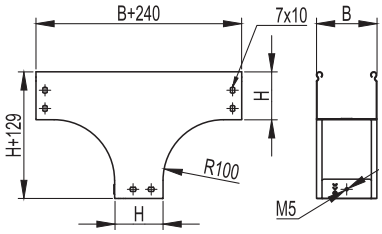

Назначение:
• Для организации Т-образного отвода трассы лотков вниз.
Отличительные особенности:
• Толщина стали аксессуара – 0,8 мм.
• Радиус r=100 мм

Высота H, мм	Ширина B, мм	Вес (исп.1), кг/шт	Код, исполнение 1	Код, исполнение 2	Код, исполнение 3
Угол 50	100	0,685	37519	37519HDZ	-
	150	0,855	37513	37513HDZ	-
	200	0,8	37514	37514HDZ	-
	300	1,025	37515	37515HDZ	-
	400	1,385	37516	37516HDZ	-
	500	2,045	37517	37517HDZ	-
	600	-	37518	37518HDZ	-
Угол 80	80	1,000	37101	37101HDZ	-
	100	1,060	37102	37102HDZ	37102INOX
	150	1,230	37103	37103HDZ	-
	200	1,400	37104	37104HDZ	37104INOX
	300	1,760	37105	37105HDZ	37105INOX
	400	2,060	37106	37106HDZ	37106INOX
	500	2,420	37107	37107HDZ	37107INOX
	600	2,850	37108	37108HDZ	-
Угол 100	100	1,35	37112	37112HDZ	-
	150	1,25	37113	37113HDZ	-
	200	1,5	37114	37114HDZ	-
	300	1,75	37115	37115HDZ	-
	400	2	37116	37116HDZ	-
	500	2,25	37117	37117HDZ	-
	600	2,6	37118	37118HDZ	-

Крышка на ответвитель Т-образный вертикальный TD

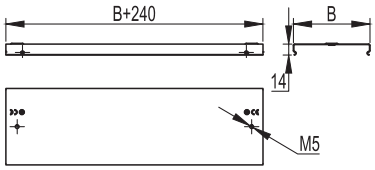

Назначение:
• Для ответвителя Т-образного вертикального TD.
Отличительные особенности:
• Толщина стали крышки аксессуара – 0,6 мм.
• Радиус r=100 мм

Высота H, мм	Ширина B, мм	Вес (исп.1), кг/шт	Код, исполнение 1	Код, исполнение 2	Код, исполнение 3
Крышка 15	80	0,245	38301	38301HDZ	-
	100	0,290	38302	38302HDZ	38302INOX
	150	0,400	38303	38303HDZ	-
	200	0,510	38304	38304HDZ	38304INOX
	300	0,720	38305	38305HDZ	38305INOX
	400	0,940	38306	38306HDZ	38306INOX
	500	1,160	38307	38307HDZ	38307INOX
	600	1,38	38309	38309HDZ	-

Скачано с сайта интернет магазина https://axiomplus.com.ua/

Ответвитель Т-образный вертикальный боковой TDS

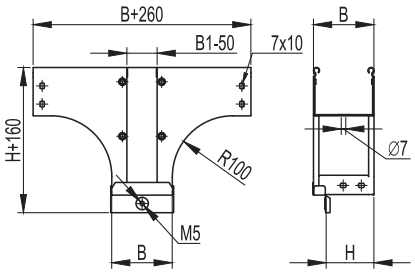

Назначение:
• Для организации Т-образного отвода трассы лотков вниз, при этом разворачивая открытую часть лотка вокруг своей оси на 90°.
Отличительные особенности:
• Толщина стали аксессуара – 0,8 мм.
• Радиус r=100 мм

Высота H, мм	Ширина B, мм	Вес (исп.1), кг/шт	Код, исполнение 1	Код, исполнение 2	Код, исполнение 3
Угол 50	100	0,73	37582	37582HDZ	-
	150	1,11	37583	37583HDZ	-
	200	1,6	37584	37584HDZ	-
	300	2,71	37585	37585HDZ	-
	400	3,9	37586	37586HDZ	-
	500	5,27	37587	37587HDZ	-
	600	-	37588	37588HDZ	-
Угол 80	80	1,050	37161	37161HDZ	-
	100	1,280	37162	37162HDZ	37162INOX
	150	1,660	37163	37163HDZ	-
	200	2,150	37164	37164HDZ	37164INOX
	300	3,260	37165	37165HDZ	37165INOX
	400	4,445	37166	37166HDZ	37166INOX
	500	5,815	37167	37167HDZ	37167INOX
	600	-	37168	37168HDZ	-
Угол 100	100	1,88	37172	37172HDZ	-
	150	2,26	37173	37173HDZ	-
	200	2,75	37174	37174HDZ	-
	300	3,86	37175	37175HDZ	-
	400	5,04	37176	37176HDZ	-
	500	6,42	37177	37177HDZ	-
	600	-	37178	37178HDZ	-

Крышка на ответвитель Т-образный вертикальный боковой TDS

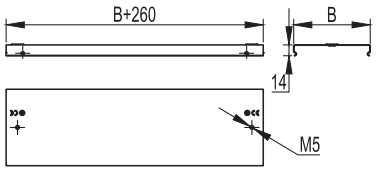

Назначение:
• Для ответвителя Т-образного вертикального бокового TDS.
Отличительные особенности:
• Толщина стали крышки аксессуара – 0,6 мм.
• Радиус r=100 мм

Высота H, мм	Ширина B, мм	Вес (исп.1), кг/шт	Код, исполнение 1	Код, исполнение 2	Код, исполнение 3
Крышка 15	80	0,245	38301	38301HDZ	-
	100	0,310	38322	38322HDZ	38322INOX
	150	0,480	38323	38323HDZ	-
	200	0,680	38324	38324HDZ	38324INOX
	300	1,190	38325	38325HDZ	38325INOX
	400	1,830	38326	38326HDZ	38326INOX
	500	2,590	38327	38327HDZ	38327INOX
	600	3,37	38328	38328HDZ	-

Скачано с сайта интернет магазина https://axiomplus.com.ua/

Ответвитель Т-образный вертикальный TDSA - переходник

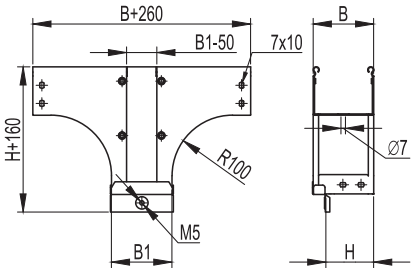

Назначение:
• Для организации Т-образного отвода трассы лотков высотой 80 мм вниз, при этом разворачивая открытую часть лотка вокруг своей оси на 90°. Ширина основания отходящего вниз лотка больше исходного.
Отличительные особенности:
• Толщина стали аксессуара – 0,8 мм.
• Радиус r=100 мм

Высота H, мм	Ширина, B, мм	Ширина, B1, мм	Вес (исп.1), кг/шт	Код, исполнение 1	Код, исполнение 2	Код, исполнение 3
Ответвитель 80	80	100	1,140	37601	37601HDZ	-
	80	150	1,300	37602	37602HDZ	-
	80	200	1,500	37603	37603HDZ	-
	80	300	1,840	37604	37604HDZ	-
	100	150	1,460	37605	37605HDZ	-
	100	200	1,680	37606	37606HDZ	-
	100	300	2,070	37607	37607HDZ	-
	150	200	1,920	37610	37610HDZ	-
	150	300	2,370	37611	37611HDZ	-
	150	400	2,750	37612	37612HDZ	-
	200	300	2,680	37614	37614HDZ	-
	200	400	3,100	37615	37615HDZ	-
	200	500	3,550	37616	37616HDZ	-
	300	400	3,800	37617	37617HDZ	-
	300	500	4,300	37618	37618HDZ	-

Крышка на ответвитель Т-образный вертикальный TDSA - переходник

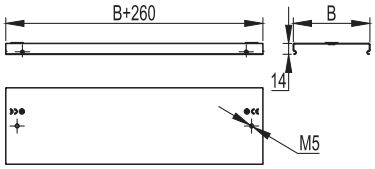

Назначение:
• Для ответвителя Т-образного вертикального TDSA.
Отличительные особенности:
• Толщина стали крышки аксессуара – 0,6 мм. Радиус r=100 мм

Высота H, мм	Ширина, B, мм	Ширина, B1, мм	Вес (исп.1), кг/шт	Код, исполнение 1	Код, исполнение 2	Код, исполнение 3
Крышка 15	80	100	0,260	38381	38381HDZ	-
	80	150	0,300	38382	38382HDZ	-
	80	200	0,330	38383	38383HDZ	-
	80	300	0,400	38384	38384HDZ	-
	100	150	0,350	38385	38385HDZ	-
	100	200	0,390	38386	38386HDZ	-
	100	300	0,480	38387	38387HDZ	-
	150	200	0,540	38390	38390HDZ	-
	150	300	0,650	38391	38391HDZ	-
	150	400	0,770	38392	38392HDZ	-
	200	300	0,830	38394	38394HDZ	-
	200	400	0,980	38395	38395HDZ	-
	200	500	1,130	38396	38396HDZ	-
	300	400	1,400	38397	38397HDZ	-
	300	500	1,600	38398	38398HDZ	-

Скачано с сайта интернет магазина https://axiomplus.com.ua/

Ответвитель Т-образный вертикальный TDSR - переходник

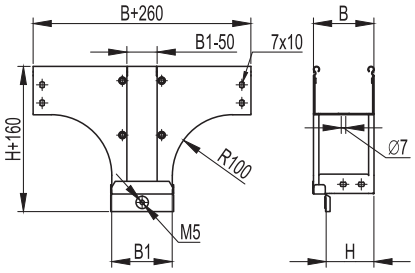

Назначение:
- Для организации Т-образного отвода трассы лотков высотой 80 мм вниз, при этом разворачивая открытую часть лотка вокруг своей оси на 90°. Ширина основания отходящего вниз лотка меньше исходного.

Отличительные особенности:
- Толщина стали аксессуара – 0,8 мм.
- Толщина стали крышки аксессуара – 0,6 мм.
- Радиус r=100 мм

Высота H, мм	Ширина, B, мм	Ширина, B1, мм	Вес (исп.1), кг/шт	Код, исполнение 1	Код, исполнение 2	Код, исполнение 3
Ответвитель 80	100	80	1,200	37620	37620HDZ	-
	150	80	1,400	37621	37621HDZ	-
	150	100	1,480	37622	37622HDZ	-
	200	80	1,480	37623	37623HDZ	-
	200	100	1,700	37624	37624HDZ	-
	200	150	1,935	37625	37625HDZ	-
	300	80	2,050	37626	37626HDZ	-
	300	100	2,160	37627	37627HDZ	-
	300	150	2,420	37628	37628HDZ	-
	300	200	2,730	37629	37629HDZ	-
	400	150	2,870	37632	37632HDZ	-
	400	200	3,220	37633	37633HDZ	-
	500	200	3,750	37638	37638HDZ	-
	500	300	4,480	37639	37639HDZ	-
	500	400	4,300	37640	37640HDZ	-

Крышка на ответвитель Т-образный вертикальный TDSR - переходник

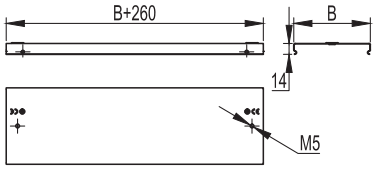

Назначение:
- Для ответвителя Т-образного вертикального TDSR.
- Кабельная трасса, от которой осуществляется ответвление, может быть любой высоты.

Отличительные особенности:
- Толщина стали крышки аксессуара – 0,6 мм.
- Радиус r=100 мм

Высота H, мм	Ширина, B, мм	Ширина, B1, мм	Вес (исп.1), кг/шт	Код, исполнение 1	Код, исполнение 2	Код, исполнение 3
Крышка 15	100	80	0,290	38302	38302HDZ	-
	150	80	0,400	38303	38303HDZ	-
	150	100	0,420	38400	38400HDZ	-
	200	80	0,500	38304	38304HDZ	-
	200	100	0,530	38401	38401HDZ	-
	200	150	0,600	38402	38402HDZ	-
	300	80	0,720	38305	38305HDZ	-
	300	100	0,760	38403	38403HDZ	-
	300	150	0,870	38404	38404HDZ	-
	300	200	0,980	38405	38405HDZ	-
	400	150	1,130	38407	38407HDZ	-
	400	200	1,270	38408	38408HDZ	-
	500	200	1,570	38412	38412HDZ	-
	500	300	1,900	38413	38413HDZ	-
	500	400	1,600	38414	38414HDZ	-

Скачано с сайта интернет магазина https://axiomplus.com.ua/

Ответвитель-крышка Т-образный вертикальный вниз DDS

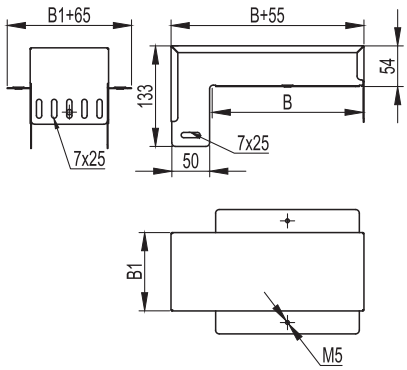

Назначение:
• Для организации Т-образного отвода вниз, при этом разворачивая открытую часть лотка вокруг своей оси на 90°. Удобно использовать в ходе эксплуатации кабельной трассы, т.к. не требует распиливания лотков.
Отличительные особенности:
• Толщина стали аксессуара – 0,8 мм.

Ширина B, мм	Ширина, B1, мм	Вес (исп.1), кг/шт	Код, исполнение 1	Код, исполнение 2
100	50	0,364	37378	37378HDZ
150	50	0,439	37379	37379HDZ
200	50	0,513	37380	37380HDZ
200	100	0,660	37381	37381HDZ
300	50	0,664	37382	37382HDZ
300	100	0,843	37383	37383HDZ
300	150	1,021	37384	37384HDZ

Ответвитель-крышка Т-образный - переходник DDT

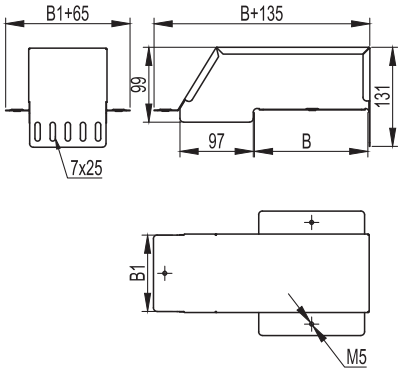

Назначение:
• Для организации горизонтального Т-отвода в ходе эксплуатации кабельной трассы, т.к. не требует распиливания лотков.
• Кабельная трасса, от которой осуществляется ответвление, может быть любой высоты.
Отличительные особенности:
• Толщина стали аксессуара – 0,8 мм.

Ширина, B, мм	Ширина, B1, мм	Вес (исп.1), кг/шт	Код, исполнение 1	Код, исполнение 2
100	100	0,53	36562	36562HDZ
100	150	0,64	36563	36563HDZ
100	200	0,77	36566	36566HDZ
150	200	1,03	36567	36567HDZ
100	300	0,79	36570	36570HDZ
150	300	1,28	36571	36571HDZ
200	300	1,63	36572	36572HDZ

Скачано с сайта интернет магазина https://axiomplus.com.ua/

Крышка-ответвитель (плоская) TSS

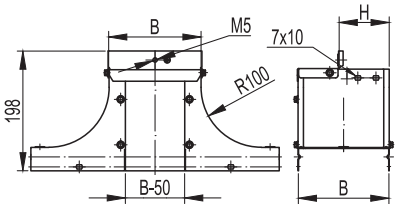

Назначение:
• Для организации ответвления трассы вверх, при этом разворачивая открытую часть лотка вокруг своей оси на 90°.
Отличительные особенности:
• Толщина стали аксессуара – 1,0 мм.

Высота H, мм	Ширина B, мм	Вес (исп.1), кг/шт	Код, исполнение 1	Код, исполнение 2	Код, исполнение 3
50	100	0,9	37532	37532HDZ	-
	150	1,2	37539	37539HDZ	-
	200	1,5	37534	37534HDZ	-
	300	1,6	37535	37535HDZ	-
	400	1,8	37536	37536HDZ	-
	500	2	37537	37537HDZ	-
	600	-	-	-	-
80	80	-	-	-	-
	100	1,2	37232	37232HDZ	37232INOX
	150	1,4	37233	37233HDZ	-
	200	1,7	37234	37234HDZ	37234INOX
	300	1,8	37235	37235HDZ	37235INOX
	400	2	37226	37226HDZ	-
	500	2,21	37227	37227HDZ	-
	600	2,42	-	-	-
100	100	1,5	37332	37332HDZ	-
	150	1,7	37333	37333HDZ	-
	200	2	37334	37334HDZ	-
	300	2,1	37335	37335HDZ	-
	400	2,3	37336	37336HDZ	-
	500	2,51	37337	37337HDZ	-
	600	-	37338	37338HDZ	-

Т-ответвитель вверх (плоский) TSS

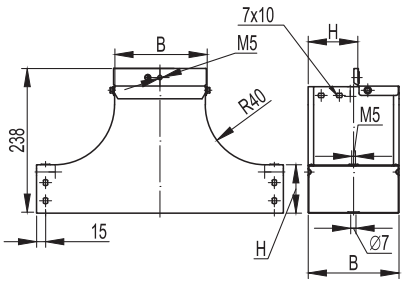

Назначение:
• Для организации ответвления трассы лотков вверх, при этом разворачивая открытую часть лотка вокруг своей оси на 90°.
Отличительные особенности:
• Толщина стали аксессуара – 1,0 мм.

Высота H, мм	Ширина B, мм	Вес (исп.1), кг/шт	Код, исполнение 1	Код, исполнение 2	Код, исполнение 3
80	80	1,15	37221	37221HDZ	-
	100	1,450	37222	37222HDZ	37222INOX
	150	2,050	37223	37223HDZ	-
	200	2,700	37224	37224HDZ	37224INOX
	300	4,400	37225	37225HDZ	37225INOX
	400	-	-	-	-
	500	-	-	-	-
	600	-	-	-	-

Скачано с сайта интернет магазина https://axiomplus.com.ua/

Крышка-ответвитель TS

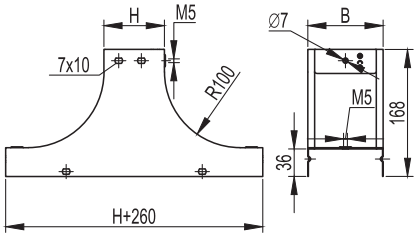

Назначение:
• Для организации ответвления трассы вверх.
Отличительные особенности:
• Толщина стали аксессуара – 1,0 мм.

Высота H, мм	Ширина B, мм	Вес (исп.1), кг/шт	Код, исполнение 1	Код, исполнение 2	Код, исполнение 3
50	100	1,25	37252	37252HDZ	-
	150	1,05	37253	37253HDZ	-
	200	1,45	37254	37254HDZ	-
	300	1,85	37255	37255HDZ	-
	400	2,25	37256	37256HDZ	-
	500	2,65	37257	37257HDZ	-
80	100	1,2	37242	37242HDZ	37242INOX
	150	1,2	37243	37243HDZ	37243INOX
	200	1,7	37244	37244HDZ	37244INOX
	300	1,8	37245	37245HDZ	37245INOX
	400	2	37206	37206HDZ	-
	500	2,22	37207	37207HDZ	-
100	100	1,8	37342	37342HDZ	-
	150	1,9	37343	37343HDZ	-
	200	2,1	37344	37344HDZ	-
	300	2,3	37345	37345HDZ	-
	400	2,5	37346	37346HDZ	-
	500	-	37347	37347HDZ	-

Т-ответвитель вверх TS

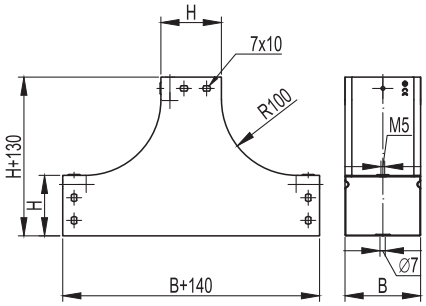

Назначение:
• Для организации ответвления трассы лотков вверх.
Отличительные особенности:
• Толщина стали аксессуара – 1,0 мм.

Высота H, мм	Ширина B, мм	Вес (исп.1), кг/шт	Код, исполнение 1	Код, исполнение 2	Код, исполнение 3
80	80	1,14	37201	37201HDZ	-
	100	1,280	37202	37202HDZ	37202INOX
	150	1,550	37203	37203HDZ	-
	200	1,770	37204	37204HDZ	37204INOX
	300	2,530	37205	37205HDZ	37205INOX
	400	-	-	-	-
	500	-	-	-	-
	600	-	-	-	-

Скачано с сайта интернет магазина https://axiomplus.com.ua/

Переходник RRC

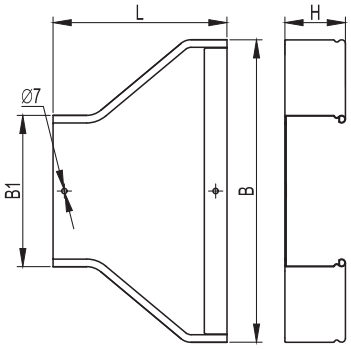

Назначение:
• Для организации симметричного перехода на лоток другой ширины.
Отличительные особенности:
• Толщина стали аксессуара – 0,8 мм. .
• В качестве исполнения из нержавеющей стали - использовать упрощенную редукцию.

Высота H, мм	Ширина, B, мм	Ширина, B1, мм	L, мм	Вес (исп.1), кг/шт	Код, исполнение 1	Код, исполнение 2
Переходник 50	100	50	180	0,40	36308	36308HDZ
	150	100	180	0,43	36309	36309HDZ
	200	100	170	0,45	36310	36310HDZ
	200	150	180	0,50	36311	36311HDZ
	300	100	230	0,68	36312	36312HDZ
	300	150	200	0,67	36313	36313HDZ
	300	200	170	0,60	36314	36314HDZ
	400	200	230	0,76	36315	36315HDZ
	400	300	230	0,86	36316	36316HDZ
	500	200	250	0,91	36317	36317HDZ
	500	300	340	0,98	36318	36318HDZ
	500	400	350	1,20	36319	36319HDZ
	600	300	468	1,34	36420	36420HDZ
	600	400	348	1,28	36421	36421HDZ
	600	500	230	1,2	36422	36422HDZ
Переходник 80	150	80	180	0,45	36281	36281HDZ
	150	100	180	0,45	36282	36282HDZ
	200	80	180	0,50	36283	36283HDZ
	200	100	170	0,48	36284	36284HDZ
	200	150	180	0,52	36285	36285HDZ
	300	80	245	0,75	36286	36286HDZ
	300	100	230	0,76	36287	36287HDZ
	300	150	200	0,70	36288	36288HDZ
	300	200	170	0,60	36289	36289HDZ
	400	200	180	0,80	36299	36299HDZ
	400	300	230	0,90	36290	36290HDZ
	500	300	340	1,30	36291	36291HDZ
	500	400	350	1,58	36292	36292HDZ
	500	200	350	1,60	36293	36293HDZ
	600	300	468	1,34	36294	36294HDZ
	600	400	348	1,28	36295	36295HDZ
	600	500	230	1,2	36296	36296HDZ
Переходник 100	150	100	180	0,56	36320	36320HDZ
	200	100	170	0,60	36321	36321HDZ
	200	150	180	0,65	36322	36322HDZ
	300	100	230	0,89	36323	36323HDZ
	300	150	200	0,88	36324	36324HDZ
	300	200	170	0,78	36325	36325HDZ
	400	200	230	1,10	36326	36326HDZ
	400	300	230	1,20	36327	36327HDZ
	500	200	250	1,25	36328	36328HDZ
	500	300	340	1,32	36329	36329HDZ
	500	400	350	1,60	36330	36330HDZ
	600	300	468	1,45	36431	36431HDZ
	600	400	348	1,36	36432	36432HDZ
	600	500	230	1,27	36433	36433HDZ

Скачано с сайта интернет магазина https://axiomplus.com.ua/

Крышка

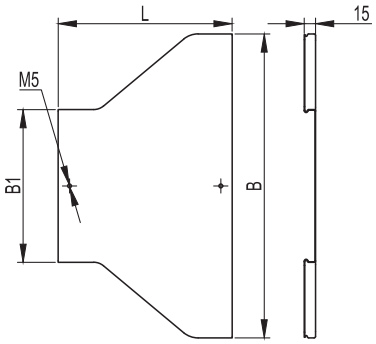

Назначение:
- Для переходника RRC.

Отличительные особенности:
- Толщина стали крышки аксессуара – 0,6 мм.

Высота H, мм	Ширина, B, мм	Ширина, B1, мм	L, мм	Вес (исп.1), кг/шт	Код, исполнение 1	Код, исполнение 2
Крышка 15	100	50	180	0,20	38079	38079HDZ
	150	80	180	0,25	38081	38081HDZ
	150	100	180	0,28	38082	38082HDZ
	200	80	180	0,30	38083	38083HDZ
	200	100	170	0,30	38084	38084HDZ
	200	150	180	0,34	38085	38085HDZ
	300	80	245	0,50	38086	38086HDZ
	300	100	230	0,48	38087	38087HDZ
	300	150	200	0,46	38088	38088HDZ
	300	200	170	0,44	38089	38089HDZ
	400	200	230	0,50	38308	38308HDZ
	400	300	230	0,50	38090	38090HDZ
	500	200	250	0,50	38093	38093HDZ
	500	300	340	0,55	38091	38091HDZ
	500	400	350	0,60	38092	38092HDZ
	600	300	468	0,60	38191	38191HDZ
	600	400	348	0,65	38192	38192HDZ
	600	500	230	0,70	38193	38193HDZ

Скачано с сайта интернет магазина https://axiomplus.com.ua/

Переходник левосторонний RRS

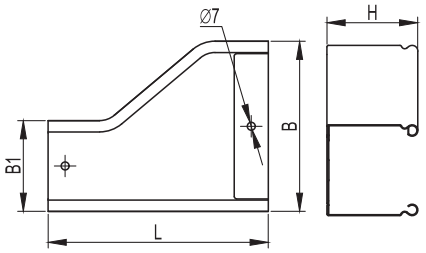

Назначение:
• Для организации левостороннего перехода на лоток другой ширины.
Отличительные особенности:
• Толщина стали аксессуара – 0,8 мм.
• В качестве исполнения из нержавеющей стали - использовать упрощенную редукцию.

Высота H, мм	Ширина, B, мм	Ширина, B1, мм	L, мм	Вес (исп.1), кг/шт	RRS	
					Код, исп. 1	Код, исп. 2
Переходник 50	100	50	180	0,38	36354	36354HDZ
	150	100	170	0,40	36355	36355HDZ
	200	100	230	0,58	36356	36356HDZ
	200	150	180	0,60	36357	36357HDZ
	300	100	350	0,60	36358	36358HDZ
	300	150	290	1,10	36359	36359HDZ
	300	200	230	0,90	36360	36360HDZ
	400	200	340	1,00	36361	36361HDZ
	400	300	230	0,90	36362	36362HDZ
	500	200	280	1,00	36363	36363HDZ
	500	300	350	1,10	36364	36364HDZ
	500	400	320	1,40	36365	36365HDZ
	600	300	468	1,84	36466	36608HDZ
	600	400	348	1,4	36467	36609HDZ
	600	500	230	1,65	36468	36610HDZ
Переходник 80	100	80	180	0,42	36521	36521HDZ
	150	80	190	0,48	36522	36522HDZ
	150	100	170	0,42	36523	36523HDZ
	200	80	250	0,68	36524	36524HDZ
	200	100	230	0,62	36525	36525HDZ
	200	150	170	0,60	36526	36526HDZ
	300	80	370	1,20	36527	36527HDZ
	300	100	350	1,10	36528	36528HDZ
	300	150	290	1,00	36529	36529HDZ
	300	200	230	0,90	36530	36530HDZ
	400	200	210	1,00	36305	36305HDZ
	400	300	230	1,20	36531	36531HDZ
	500	200	350	1,10	36533	36533HDZ
	500	300	350	1,30	36532	36532HDZ
	500	400	320	1,40	36307	36307HDZ
	600	300	468	1,91	36608	36608HDZ
	600	400	348	1,5	36609	36609HDZ
	600	500	230	1,7	36610	36610HDZ
Переходник 100	150	100	170	0,50	36366	36366HDZ
	200	100	230	0,60	36367	36367HDZ
	200	150	180	0,68	36368	36368HDZ
	300	100	350	0,70	36369	36369HDZ
	300	150	290	1,10	36370	36370HDZ
	300	200	230	1,15	36371	36371HDZ
	400	200	340	1,20	36372	36372HDZ
	400	300	230	1,10	36373	36373HDZ
	500	200	280	1,20	36374	36374HDZ
	500	300	350	1,35	36375	36375HDZ
	500	400	320	1,80	36376	36376HDZ
	600	300	468	2,11	36477	36477HDZ
	600	400	348	1,6	36478	36478HDZ
	600	500	230	1,8	36479	36479HDZ

Скачано с сайта интернет магазина https://axiomplus.com.ua/

Крышка на переходник левосторонний RRS

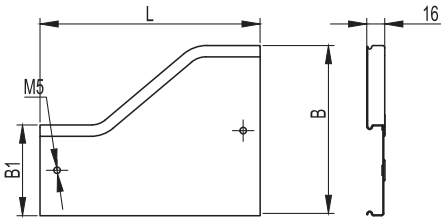

Назначение:
- Для переходника левостороннего RRS.

Отличительные особенности:
- Толщина стали крышки аксессуара – 0,6 мм.

Высота H, мм	Ширина, B, мм	Ширина, B1, мм	L, мм	Вес (исп.1), кг/шт	RRS	
					Код, исп. 1	Код, исп. 2
Крышка 15	100	50	180	0,2	38160	38160HDZ
	100	80	180	0,22	38161	38161HDZ
	150	80	190	0,26	38162	38162HDZ
	150	100	170	0,24	38163	38163HDZ
	200	80	250	0,36	38164	38164HDZ
	200	100	230	0,38	38165	38165HDZ
	200	150	180	0,32	38166	38166HDZ
	300	80	370	0,7	38167	38167HDZ
	300	100	350	0,72	38168	38168HDZ
	300	150	290	0,62	38169	38169HDZ
	300	200	230	0,54	38170	38170HDZ
	400	200	210	0,65	38313	38313HDZ
	400	300	230	0,7	38171	38171HDZ
	500	200	350	0,82	38315	38315HDZ
	500	300	350	0,9	38172	38172HDZ
	500	400	320	1,1	38173	38173HDZ
	600	300	468	1,28	38072	38072HDZ
	600	400	348	1,2	38073	38073HDZ
	600	500	230	0,9	38074	38074HDZ

Телескопические расширения лотков

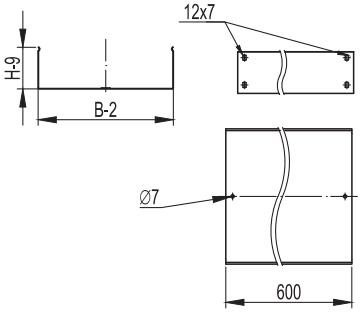

Назначение:
Для компенсации линейных изменений длины лотка при температурных колебаниях необходимо использовать телескопические вставки. Расположив их на расстоянии, достаточном для компенсации линейных изменений длины лотка. Определить это расстояние можно, проведя температурный расчет.

Описание:
- Вес указан для исполнения 1
- Длина телескопической вставки 600 мм

Высота H, мм	Ширина, B, мм	Вес (исп.1), кг/шт	Код, исполнение 1	Код, исполнение 2	Код, исполнение 3
50	100	0,65	35262600	35262600HDZ	-
	150	0,79	35263600	35263600HDZ	-
	200	1,07	35264600	35264600HDZ	-
	300	1,39	35265600	35265600HDZ	-
	400	2,13	35266600	35266600HDZ	-
	500	2,54	35267600	35267600HDZ	-
80	80	0,76	35301600	35301600HDZ	-
	100	0,82	35302600	35302600HDZ	-
	150	0,96	35303600	35303600HDZ	-
	200	1,26	35304600	35304600HDZ	-
	300	1,59	35305600	35305600HDZ	-
	400	2,37	35306600	35306600HDZ	-
	500	2,78	35307600	35307600HDZ	-
100	100	0,93	35341600	35341600HDZ	-
	150	1,08	35342600	35342600HDZ	-
	200	1,39	35343600	35343600HDZ	-
	300	1,72	35344600	35344600HDZ	-
	400	2,48	35345600	35345600HDZ	-
	500	2,94	35346600	35346600HDZ	-

Скачано с сайта интернет магазина https://axiomplus.com.ua/

Переходник правосторонний RRD

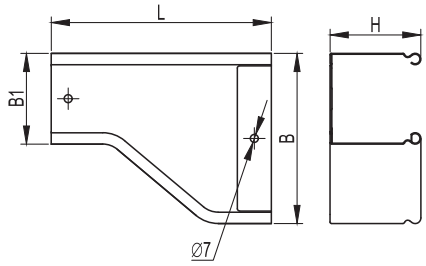

Назначение:
• Для организации правостороннего перехода на лоток другой ширины.
Отличительные особенности:
• Толщина стали аксессуара – 0,8 мм.
• В качестве исполнения из нержавеющей стали - использовать упрощенную редукцию.

Высота H, мм	Ширина, B, мм	Ширина, B1, мм	X, мм	Вес (исп.1), кг/шт	RRD	
					Код, исп. 1	Код, исп. 2
Переходник 50	100	50	180	0,38	36331	36331HDZ
	150	100	170	0,40	36332	36332HDZ
	200	100	230	0,58	36333	36333HDZ
	200	150	180	0,60	36334	36334HDZ
	300	100	350	0,60	36335	36335HDZ
	300	150	290	1,10	36336	36336HDZ
	300	200	230	0,90	36337	36337HDZ
	400	200	340	1,00	36338	36338HDZ
	400	300	230	0,90	36339	36339HDZ
	500	200	280	1,00	36340	36340HDZ
	500	300	350	1,10	36341	36341HDZ
	500	400	320	1,40	36342	36342HDZ
	600	300	468	1,84	36443	36443HDZ
	600	400	348	1,4	36444	36444HDZ
	600	500	230	1,65	36445	36445HDZ
Переходник 80	100	80	180	0,42	36401	36401HDZ
	150	80	190	0,48	36402	36402HDZ
	150	100	170	0,42	36403	36403HDZ
	200	80	250	0,68	36404	36404HDZ
	200	100	230	0,62	36405	36405HDZ
	200	150	170	0,60	36406	36406HDZ
	300	80	370	1,20	36407	36407HDZ
	300	100	350	1,10	36408	36408HDZ
	300	150	290	1,00	36409	36409HDZ
	300	200	230	0,90	36410	36410HDZ
	400	200	210	1,00	36301	36301HDZ
	400	300	230	1,20	36411	36411HDZ
	500	200	350	1,10	36377	36377HDZ
	500	300	350	1,30	36412	36412HDZ
	500	400	320	1,40	36413	36413HDZ
	600	300	468	1,91	36414	36414HDZ
	600	400	348	1,5	36415	36415HDZ
	600	500	230	1,7	36416	36416HDZ
Переходник 100	150	100	170	0,50	36343	36343HDZ
	200	100	230	0,60	36344	36344HDZ
	200	150	180	0,68	36345	36345HDZ
	300	100	350	0,70	36346	36346HDZ
	300	150	290	1,10	36347	36347HDZ
	300	200	230	1,15	36348	36348HDZ
	400	200	340	1,20	36349	36349HDZ
	400	300	230	1,10	36350	36350HDZ
	500	200	280	1,20	36351	36351HDZ
	500	300	350	1,35	36352	36352HDZ
	500	400	320	1,80	36353	36353HDZ
	600	300	468	2,11	36454	36454HDZ
	600	400	348	1,6	36455	36455HDZ
	600	500	230	1,8	36456	36456HDZ

Скачано с сайта интернет магазина https://axiomplus.com.ua/

Крышка на переходник правосторонний RRD

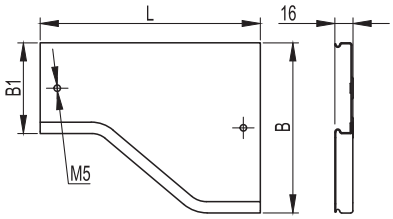

Назначение:
- Для переходника правостороннего RRD.

Отличительные особенности:
- Толщина стали крышки аксессуара – 0,6 мм.

Высота H, мм	Ширина, B, мм	Ширина, B1, мм	L, мм	Вес (исп.1), кг/шт	RRD	
					Код, исп. 1	Код, исп. 2
Крышка 15	100	50	180	0,2	38120	38120HDZ
	100	80	180	0,22	38121	38121HDZ
	150	80	190	0,26	38122	38122HDZ
	150	100	170	0,24	38123	38123HDZ
	200	80	250	0,36	38124	38124HDZ
	200	100	230	0,38	38125	38125HDZ
	200	150	180	0,32	38126	38126HDZ
	300	80	370	0,7	38127	38127HDZ
	300	100	350	0,72	38128	38128HDZ
	300	150	290	0,62	38129	38129HDZ
	300	200	230	0,54	38130	38130HDZ
	400	200	210	0,65	38310	38310HDZ
	400	300	230	0,7	38131	38131HDZ
	500	200	350	0,82	38316	38316HDZ
	500	300	350	0,9	38132	38132HDZ
	500	400	320	1,1	38133	38133HDZ
	600	300	468	1,28	38032	38032HDZ
	600	400	348	1,2	38033	38033HDZ
	600	500	230	0,9	38034	38034HDZ

Скачано с сайта интернет магазина https://axiomplus.com.ua/

Горизонтальный угол 90°, голухой

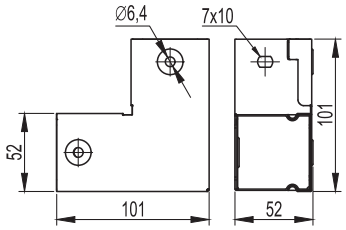

Назначение:
• Для организации поворота трассы в горизонтальной плоскости на 90°.
Отличительные особенности:
• Используется в местах с малым радиусом изгиба или прокладки кабеля около станков и промышленного оборудования.
• Вид Исполнение 1 - Сталь, оцинкованная по методу Сендзимира (масса цинкового покрытия 142,5-258 г/м²).

Высота, H, мм	Ширина, B, мм	Вес, кг	Код, исполнение 1
50	50	0,23	39000

Угол вертикальный вверх 90°, глухой

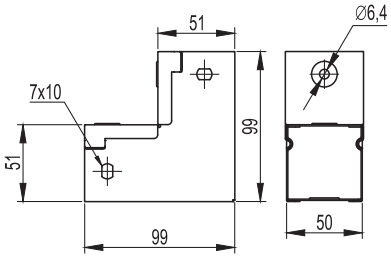

Назначение:
• Для организации поворота трассы вверх на 90°.
Отличительные особенности:
• Используется в местах с малым радиусом изгиба или прокладки кабеля около станков и промышленного оборудования.
• Вид Исполнение 1 - Сталь, оцинкованная по методу Сендзимира (масса цинкового покрытия 142,5-258 г/м²).

Высота, H, мм	Ширина, B, мм	Вес, кг	Код, исполнение 1
50	50	0,22	39001

Угол вертикальный вниз 90°, глухой

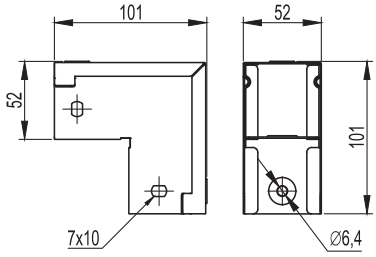

Назначение:
• Для организации поворота трассы вниз на 90°.
Отличительные особенности:
• Используется в местах с малым радиусом изгиба или прокладки кабеля около станков и промышленного оборудования.
• Вид Исполнение 1 - Сталь, оцинкованная по методу Сендзимира (масса цинкового покрытия 142,5-258 г/м²).

Высота, H, мм	Ширина, B, мм	Вес, кг	Код, исполнение 1
50	50	0,25	39002

Ответвитель горизонтальный Т-образный, глухой

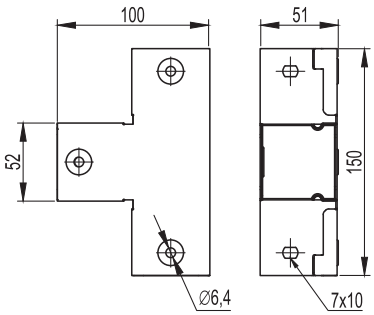

Назначение:
• Для организации Т-образного отвода трассы в горизонтальной плоскости.
Отличительные особенности:
• Используется в местах с малым радиусом изгиба или прокладки кабеля около станков и промышленного оборудования.
• Вид Исполнение 1 - Сталь, оцинкованная по методу Сендзимира (масса цинкового покрытия 142,5-258 г/м²).

Высота, H, мм	Ширина, B, мм	Вес, кг	Код, исполнение 1
50	50	0,31	39003

Скачано с сайта интернет магазина https://axiomplus.com.ua/

Ответвитель горизонтальный Х-образный, глухой

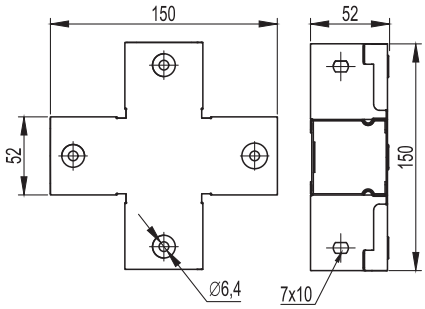

Назначение:
• Для организации двустороннего Х-образного отвода трассы в горизонтальной плоскости.
Отличительные особенности:
• Используется в местах с малым радиусом изгиба или прокладки кабеля около станков и промышленного оборудования.
• Вид Исполнение 1 - Сталь, оцинкованная по методу Сендзимира (масса цинкового покрытия 142,5-258 г/м²).

Высота, Н, мм	Ширина, В, мм	Код, исполнение 1	Ширина	Высота	Вес, кг
50	50	39004	150	50	0,38

Разворот плоскости левый, глухой

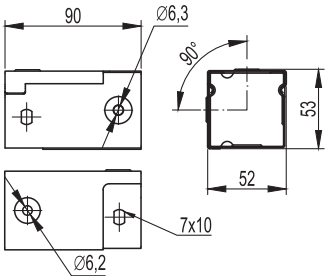

Назначение:
• Для разворота плоскости трассы на 90° влево.
Отличительные особенности:
• Используется в местах с малым радиусом изгиба или прокладки кабеля около станков и промышленного оборудования.
• Вид Исполнение 1 - Сталь, оцинкованная по методу Сендзимира (масса цинкового покрытия 142,5-258 г/м²).

Высота, Н, мм	Ширина, В, мм	Код, исполнение 1	Ширина	Высота	Вес, кг
50	50	39005	100	50	0,14

Разворот плоскости правый, глухой

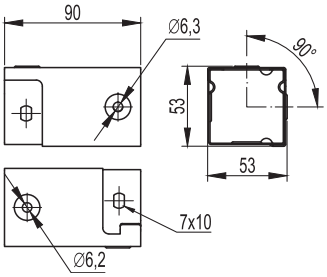

Назначение:
• Для разворота плоскости трассы на 90° вправо.
Отличительные особенности:
• Используется в местах с малым радиусом изгиба или прокладки кабеля около станков и промышленного оборудования.
• Вид Исполнение 1 - Сталь, оцинкованная по методу Сендзимира (масса цинкового покрытия 142,5-258 г/м²).

Высота, Н, мм	Ширина, В, мм	Вес, кг	Код, исполнение 1
50	50	0,14	39006

Скачано с сайта интернет магазина https://axiomplus.com.ua/

Упрощенная редукция симметричная

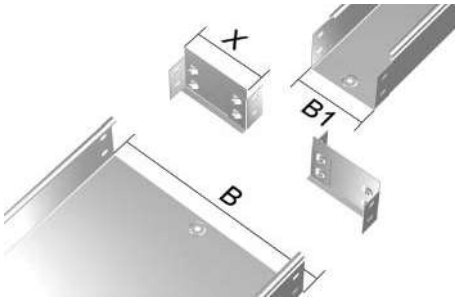

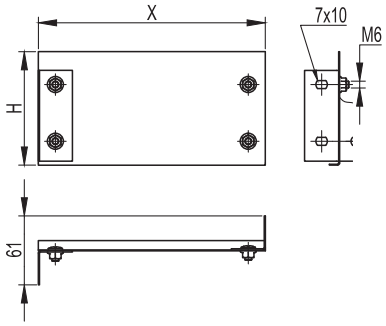

Назначение:
• Для организации симметричного перехода на лоток другой ширины.
Отличительные особенности:
• Поставляется только в исполнении 3 - из нержавеющей стали.

Высота H, мм	Ширина, B, мм	Ширина, B1, мм	X, мм	Y, мм	Вес, кг/шт	Код, исполнение 3
80	200	100	50	80	0,21	36284INOX
	300	100	100	80	0,27	36287INOX
	300	200	50	80	0,21	36289INOX
	400	200	100	80	0,27	36299INOX
	400	300	50	80	0,21	36290INOX
	500	300	100	80	0,27	36291INOX
	500	400	50	80	0,21	36292INOX

Упрощенная редукция левосторонняя

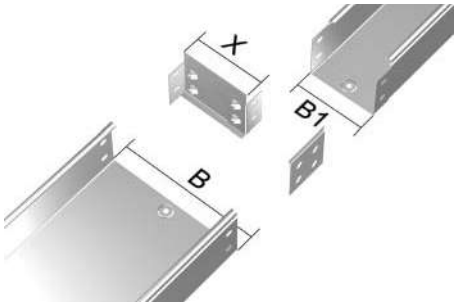

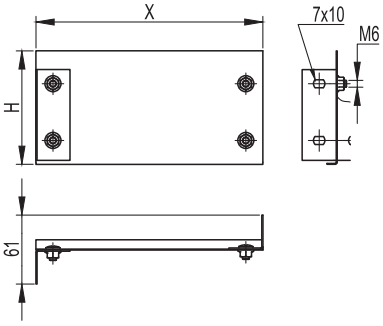

Назначение:
• Для организации левостороннего перехода на лоток другой ширины.
Отличительные особенности:
• Поставляется только в исполнении 3 - из нержавеющей стали.

Высота H, мм	Ширина, B, мм	Ширина, B1, мм	X, мм	Y, мм	Вес, кг/шт	Код, исполнение 3
80	200	100	100	80	0,17	36525INOX
	300	100	200	80	0,23	36528INOX
	300	200	100	80	0,17	36530INOX
	400	200	200	80	0,2	36305INOX
	400	300	100	80	0,15	36531INOX
	500	300	200	80	0,2	36532INOX
	500	400	100	80	0,15	36307INOX

Упрощенная редукция правосторонняя

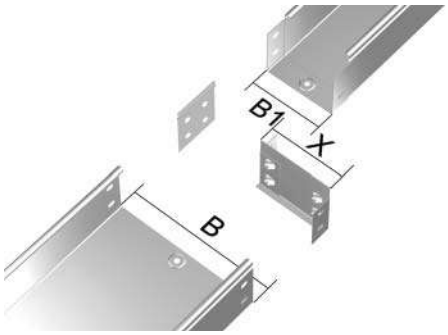

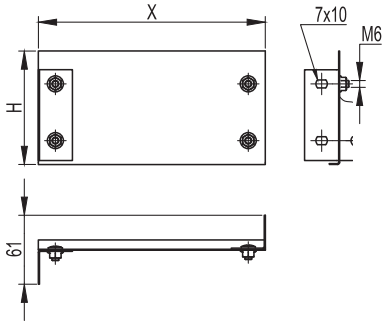

Назначение:
• Для организации правостороннего перехода на лоток другой ширины.
Отличительные особенности:
• Поставляется только в исполнении 3 - из нержавеющей стали.

Высота H, мм	Ширина, B, мм	Ширина, B1, мм	X, мм	Y, мм	Вес, кг/шт	Код, исполнение 3
80	200	100	100	80	0,17	36405INOX
	300	100	200	80	0,23	36408INOX
	300	200	100	80	0,17	36410INOX
	400	200	200	80	0,2	36301INOX
	400	300	100	80	0,15	36411INOX
	500	300	200	80	0,2	36412INOX
	500	400	100	80	0,15	36413INOX

Скачано с сайта интернет магазина https://axiomplus.com.ua/

Универсальные аксессуары

Варианты исполнения

Универсальные аксессуары поставляются в трёх вариантах исполнения материала:
Исполнение 1 - Сталь, оцинкованная по методу Сендзимира (масса цинкового покрытия 142,5-258 г/м^2, толщина цинкового покрытия 10-18 мкм).
Исполнение 2 - Горячее цинкование погружением после изготовления (масса цинкового покрытия 785-1710 г/м^2, толщина цинкового покрытия 55-120 мкм).
Исполнение 3 - Нержавеющая сталь (AISI 304).
Стандартным исполнением универсальных аксессуаров является "Сталь, оцинкованная по методу Сендзимира", другие варианты поставляются под заказ.

Перегородка SEP

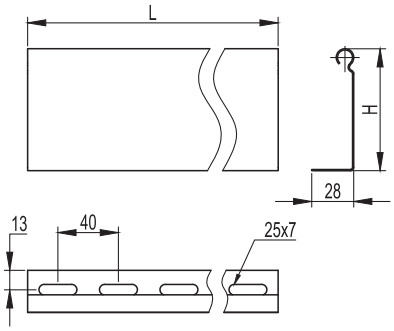

Назначение:
• Для разделения кабелей внутри лотка. Толщина стали 0,8 мм.
• Отверстия 7x25 мм. Крепится винтами M6x10 и гайками M6 с насечкой из раздела "M5 Combitech" к основанию лотка с шагом 1,0 – 1,5 м.

Высота H, мм	Длина L, мм	Вес (исполнение 1), кг/м	Код, исполнение 1	Код, исполнение 2	Код, исполнение 3
30	3000	0,38	36460	36460HDZ	-
50	2000	0,48	36470	36470HDZ	-
50	3000	0,48	36480	36480HDZ	-
80	2000	0,68	36490	36490HDZ	-
80	3000	0,68	36500	36500HDZ	36500INOX
100	3000	0,84	36510	36510HDZ	-

Соединительная пластина GTO

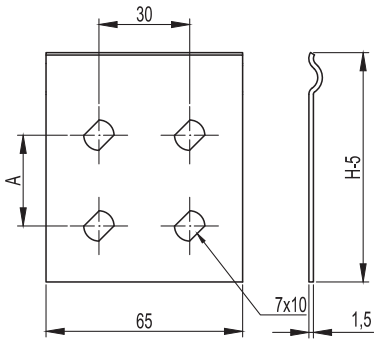

Назначение:
• Для соединения лотков и аксессуаровв случае отсутствия соединений "мама-папа".
Отличительные особенности:
• Крепиться к боковым стенкам лотка винтами M6x10 и гайками M6 с насечкой из раздела "M5 Combitech".
• Толщина стали 1,0мм.

Высота H, мм	Вес (исполнение 1), кг/шт	A, мм	Код, исполнение 1	Код, исполнение 2	Код, исполнение 3
50	0,03	0	37301	37301HDZ	-
80	0,04	30	37303	37303HDZ	37303INOX
100	0,07	50	37305	37305HDZ	-

Пластина для заземления PTCE

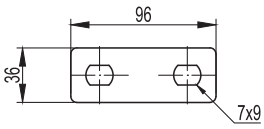

Назначение:
• Никелированная медная пластина служит для передачи заземления в стыкуемых соединениях "мама–мама", "папа–папа".
Отличительные особенности:
• Толщина 1 мм.
• Крепится винтами M6x10 и гайками M6 с насечкой из раздела "M5 Combitech" к основанию либо крышке лотка.

Высота H, мм	Вес, кг/шт	Код
50-80-100	0,03	37501

Скачано с сайта интернет магазина https://axiomplus.com.ua/

Соединитель лотков шарнирный GSV

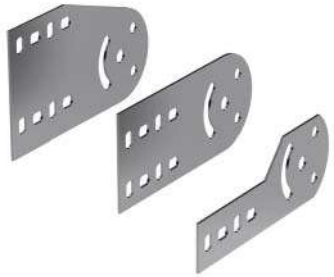

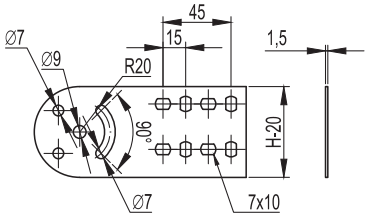

Назначение:
• Для изменения уровня прокладки кабельной трассы под произвольным углом.
Отличительные особенности:
• Крепится к боковым стенкам лотка винтами М6х10 и гайками М6 с насечкой из раздела "M5 Combitech".
• Толщина соединителя 1,5 мм.

Высота H, мм	Вес (исполнение 1), кг/шт	Код, исполнение 1	Код, исполнение 2	Код, исполнение 3
50	0,23	30013	30013HDZ	-
80	0,25	30014	30014HDZ	30014INOX
100	0,3	30015	30015HDZ	-

Защитная пластина RP

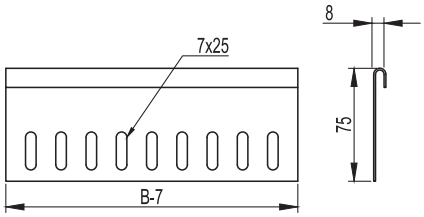

Назначение:
• Для защиты кабеля от повреждения острыми гранями лотка.
Отличительные особенности:
• Крепится к основанию лотка винтами М6х10 и гайками М6 с насечкой из раздела "M5 Combitech".
• Толщина пластины 1,2 мм.
* - состоит из 2 элементов 200 мм, соединяемых встык
** - состоит из 1 элемента 200 мм и 1 элемента 300 мм, соединяемых встык

Высота H, мм	Ширина B, мм	Вес (исполнение 1), кг/шт	Код, исполнение 1	Код, исполнение 2	Код, исполнение 3
50 80 100	100	0,08	36900	36900HDZ	36900INOX
	150	0,11	36910	36910HDZ	-
	200	0,15	36920	36920HDZ	36920INOX
	300	0,31	36940	36940HDZ	36940INOX
	400	-	*	*	*
	500	-	**	**	**

Соединительная накладка CGC для крышек лотка

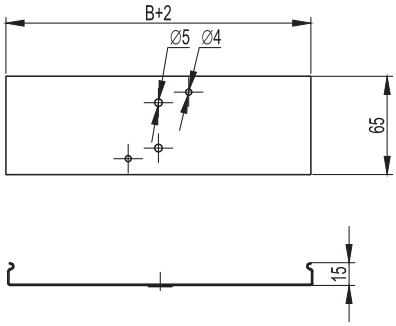

Назначение:
• Для соединения неровно отрезанных крышек лотков.
Отличительные особенности:
• Крепится к крышкам лотка винтами М6х10 и гайками М6 с насечкой из раздела "M5 Combitech".
• Толщина пластин 1 мм.

Высота H, мм	Ширина B, мм	Вес (исполнение 1), кг/шт	Код, исполнение 1	Код, исполнение 2	Код, исполнение 3
50 80 100	50	0,04	37390	37390HDZ	-
	80	0,04	37391	37391HDZ	-
	100	0,06	37392	37392HDZ	37392INOX
	150	0,08	37393	37393HDZ	-
	200	0,10	37394	37394HDZ	37394INOX
	300	0,15	37395	37395HDZ	37395INOX
	400	0,20	37396	37396HDZ	37396INOX
	500	0,25	37397	37397HDZ	37397INOX
	600	0,3	37398	37398HDZ	-

Скачано с сайта интернет магазина https://axiomplus.com.ua/

Соединительная накладка CGB для основания лотка

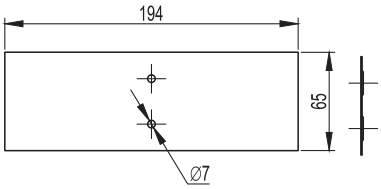

Назначение:
• Для соединения неровно отрезанных лотков.
Отличительные особенности:
• Крепится к основанию лотка винтами M6x10 и гайками M6 с насечкой из раздела "M5 Combitech".
• Толщина пластин 1 мм.

Высота H, мм	Ширина B, мм	Вес (исполнение 1), кг/шт	Код, исполнение 1	Код, исполнение 2	Код, исполнение 3
50 80 100	50	0,03	37350	37350HDZ	-
	80	0,03	37351	37351HDZ	-
	100	0,04	37352	37352HDZ	37352INOX
	150	0,06	37353	37353HDZ	-
	200	0,10	37354	37354HDZ	37354INOX
	300	0,15	37355	37355HDZ	37355INOX
	400	0,20	37356	37356HDZ	37356INOX
	500	0,25	37357	37357HDZ	37357INOX
	600	0,3	37358	37358HDZ	-

Держатель кабеля TRC

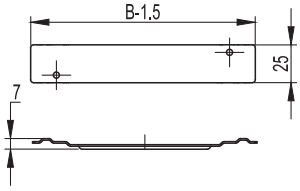

Назначение:
• Для фиксации кабеля на вертикальных участках трассы. Препятствует давлению на крышку лотка.
Отличительные особенности:
• Устанавливается с шагом не более 1,0 м. Не требует дополнительных соединительных элементов.
• Толщина 1,5 мм.

Высота H, мм	Ширина B, мм	Вес (исполнение 1), кг/шт	Код, исполнение 1	Код, исполнение 2	Код, исполнение 3
50 80 100	80	0,03	37561	37561HDZ	-
	100	0,03	37562	37562HDZ	37562INOX
	150	0,05	37563	37563HDZ	-
	200	0,06	37564	37564HDZ	37564INOX
	300	0,09	37565	37565HDZ	37565INOX

Соединительный фланец FR

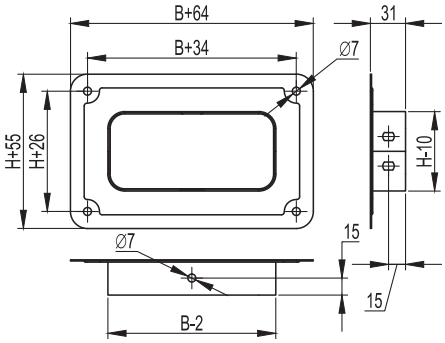

Назначение:
• Для ввода кабельной трассы в стену или оборудование.
Отличительные особенности:
• Толщина пластин 1 мм.

Высота H, мм	Ширина B, мм	Вес (исп.1), кг/шт	Код, исполнение 1	Код, исполнение 2
50	50	0,05	37410	37410HDZ
80	80	1,12	37431	37431HDZ
	100	1,16	37432	37432HDZ
	150	0,24	37433	37433HDZ
	200	0,26	37434	37434HDZ
	300	0,36	37435	37435HDZ
	400	0,55	37436	37436HDZ
	500	0,6	37437	37437HDZ

Скачано с сайта интернет магазина https://axiomplus.com.ua/

Уголок опорный FR

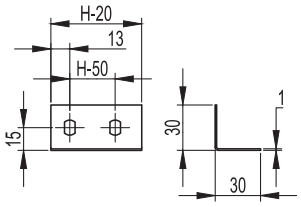

Назначение
• Используется при создании сборных заглушек ТС и универсальных переходников. Также применяется для ввода кабельной трассы в стену или оборудование.
Отличительные особенности:
• Толщина 1 мм.

Высота H, мм	Вес(исп.1), кг/шт	Код, исполнение 1	Код, исполнение 2	Код, исполнение 3
50	0,15	30199	30199HDZ	-
80	0,25	30189	30189HDZ	30189inox
100	0,35	30190	30190HDZ	-

Переходник по высоте RB

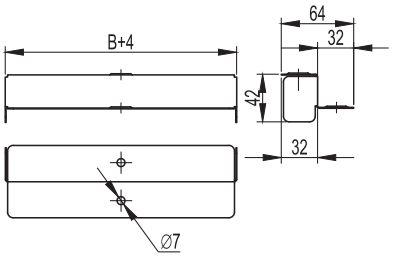

Назначение
• Для сохранения контакта заземления при соединении участков лотков различной высоты. Применяется для кабельных трасс с крышкой.

Высота H, мм	Ширина B, мм	Вес(исп.1), кг/шт	Код, исполнение 1	Код, исполнение 2
80-50	100	0,08	36542	36542HDZ
	150	0,11	36543	36543HDZ
	200	0,14	36544	36544HDZ
	300	0,19	36545	36545HDZ
	400	0,25	36546	36546HDZ
	500	0,31	36547	36547HDZ
100-50	100	0,1	36548	36548HDZ
	150	0,14	36549	36549HDZ
	200	0,18	36550	36550HDZ
	300	0,25	36551	36551HDZ
	400	0,33	36552	36552HDZ
	500	0,4	36553	36553HDZ
100-80	100	0,07	36554	36554HDZ
	150	0,1	36555	36555HDZ
	200	0,12	36556	36556HDZ
	300	0,17	36557	36557HDZ
	400	0,23	36558	36558HDZ
	500	0,28	36559	36559HDZ

Цельная заглушка ТС

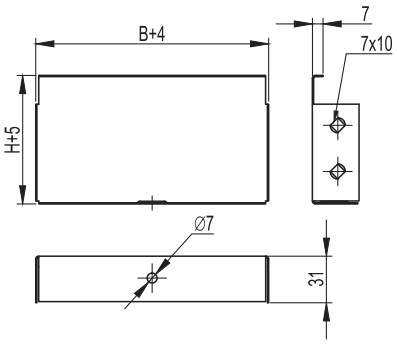

Назначение:
• Для установки в торец лотка в местах окончания трассы.
Отличительные особенности:
• Толщина стали 1 мм.

Высота H, мм	Ширина B, мм	Вес(исп.1), кг/шт	Код, исполнение 1	Код, исполнение 2	Код, исполнение 3
50	50	0,08	37240	37240HDZ	-
80	80	0,11	37261	37261HDZ	-
	100	0,12	37262	37262HDZ	37262INOX
	150	0,18	37263	37263HDZ	-
	200	0,22	37264	37264HDZ	37264INOX
	300	0,3	37265	37265HDZ	37265INOX
	400	0,4	37266	37266HDZ	37266INOX
	500	0,5	37267	37267HDZ	37267INOX

Скачано с сайта интернет магазина https://axiomplus.com.ua/

Сборная заглушка ТС

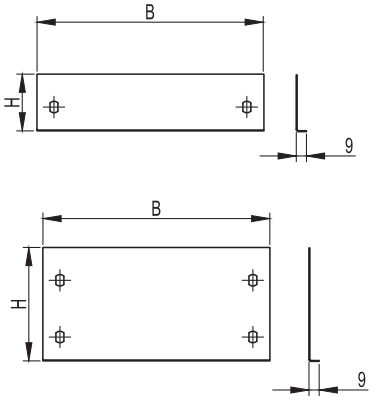

Назначение:
• Для установки в торец лотка в местах окончания трассы. Состоит из одной пластины ТС, двух уголков FR соответствующих типоразмеров и крепежных элементов.
* - для высоты 100 мм комплектация метизами и уголком

Ширина B, мм	Пластина							Уг.опорн.	Винт	Гайка
	Код, высота 50 мм									
	30193	30194	30195	30196	30197	30198	37268	30199	CM010610	CM100600
	Код, высота 80 мм									
	-	-	-	-	-	-	37269	30189	CM010610	CM100600
	Код, высота 100 мм*									
	30265	30266	30267	30268	30269	30270	37270	30190	CM010610	CM100600
	Количество, шт.									
100	1	-	-	-	-	-	-	2	2 (4*)	2 (4*)
150	-	1	-	-	-	-	-			
200	-	-	1	-	-	-	-			
300	-	-	-	1	-	-	-			
400	-	-	-	-	1	-	-			
500	-	-	-	-	-	1	-			
600	-	-	-	-	-	-	1			

Держатель крышки

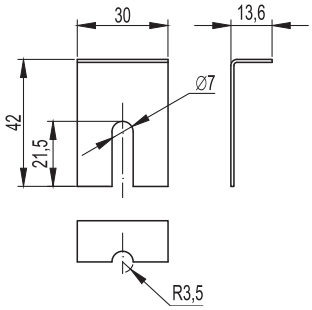

Назначение:
• Для дополнительного крепления крышки лотков в случаях установки лестничных и листовых, перфорированных лотков на открытом воздухе в условиях больших ветровых нагрузок.

Высота H, мм	Вес (исп.1), кг/шт	Код, исполнение 3
50-80-100	0,15	38500inox

Скачано с сайта интернет магазина https://axiomplus.com.ua/

Система защиты IP44

Металлические защитные пластины IP44

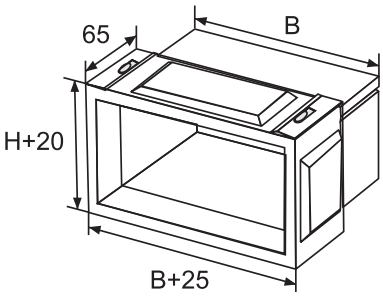

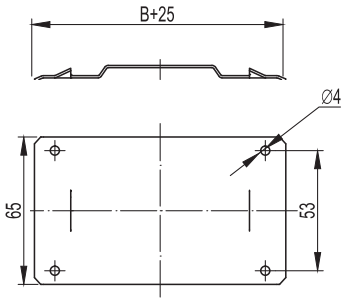

Назначение:
• Позволяют осуществлять дополнительную степень защиты IP 44 в местах соединения неперфорированных лотков. Включает комплекты резинопластиковых уплотнителей и защитных металлических пластин. Для сохранения IP 44 при сверлении и креплении на консоли или профили рекомендуется использовать специальные резиновые шайбы или другие уплотнители, приобретаемые отдельно.

Отличительные особенности:
• Стандартное исполнение - сталь, оцинкованная по методу Сендзимира.
Под заказ возможна поставка в исполнении "Горячее цинкование погружением после изготовления" для всех высот и "Нержавеющая сталь (AISI 304)" только для высоты 80мм, исключая ширину 80 и 150 мм.

Высота H, мм	Ширина B, мм	Боковая пластина, высота, код и кол-во			Пластина основания, ширина, код и кол-во								
		50	80	100	50	80	100	150	200	300	400	500	600
		30571	30580	30574	30570	30581	30582	30583	30584	30585	30569	30577	30578
50	50	2	-	-	2	-	-	-	-	-	-	-	-
	100	2	-	-	-	-	2	-	-	-	-	-	-
	150	2	-	-	-	-	-	2	-	-	-	-	-
	200	2	-	-	-	-	-	-	2	-	-	-	-
	300	2	-	-	-	-	-	-	-	2	-	-	-
	400	2	-	-	-	-	-	-	-	-	2	-	-
	500	2	-	-	-	-	-	-	-	-	-	2	-
	600	2	-	-	-	-	-	-	-	-	-	-	2
80	80	-	2	-	-	2	-	-	-	-	-	-	-
	100	-	2	-	-	-	2	-	-	-	-	-	-
	150	-	2	-	-	-	-	2	-	-	-	-	-
	200	-	2	-	-	-	-	-	2	-	-	-	-
	300	-	2	-	-	-	-	-	-	2	-	-	-
	400	-	2	-	-	-	-	-	-	-	2	-	-
	500	-	2	-	-	-	-	-	-	-	-	2	-
	600	-	2	-	-	-	-	-	-	-	-	-	2
100	100	-	-	2	-	-	2	-	-	-	-	-	-
	150	-	-	2	-	-	-	2	-	-	-	-	-
	200	-	-	2	-	-	-	-	2	-	-	-	-
	300	-	-	2	-	-	-	-	-	2	-	-	-
	400	-	-	2	-	-	-	-	-	-	2	-	-
	500	-	-	2	-	-	-	-	-	-	-	2	-
	600	-	-	2	-	-		-	-	-	-	-	2

Скачано с сайта интернет магазина https://axiomplus.com.ua/

Резинопластиковые уплотнители IP44

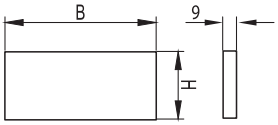

Назначение:
- Позволяют осуществлять дополнительную степень защиты IP 44 в местах соединения неперфорированных лотков совместно с металлическими защитными пластинами IP44

Высота H, мм	Ширина B, мм	Боковая пластина, высота, код и кол-во			Пластина основания, ширина, код и кол-во							
		50	80	100	50	80	100	150	200	300	400	500
		30573	30586	30575	30572	30587	30588	30589	30590	30591	30592	30593
50	50	2	-	-	2	-	-	-	-	-	-	-
	100	2	-	-	-	-	2	-	-	-	-	-
	150	2	-	-	-	-	-	2	-	-	-	-
	200	2	-	-	-	-	-	-	2	-	-	-
	300	2	-	-	-	-	-	-	-	2	-	-
	400	2	-	-	-	-	-	-	-	-	2	-
	500	2	-	-	-	-	-	-	-	-	-	2
80	80	-	2	-	-	2	-	-	-	-	-	-
	100	-	2	-	-	-	2	-	-	-	-	-
	150	-	2	-	-	-	-	2	-	-	-	-
	200	-	2	-	-	-	-	-	2	-	-	-
	300	-	2	-	-	-	-	-	-	2	-	-
	400	-	2	-	-	-	-	-	-	-	2	-
	500	-	2	-	-	-	-	-	-	-	-	2
100	100	-	-	2	-	-	2	-	-	-	-	-
	150	-	-	2	-	-	-	2	-	-	-	-
	200	-	-	2	-	-	-	-	2	-	-	-
	300	-	-	2	-	-	-	-	-	2	-	-
	400	-	-	2	-	-	-	-	-	-	2	-
	500	-	-	2	-	-	-	-	-	-	-	2

Клейкая лента для IP44

Ширина, мм	Толщина, мм	Код	Количество в упаковке, м	Вес, кг/м
30	9	37557	10	0,15
	2	37558	10	0,08

Назначение:
- Лента используется для получения степени защиты неперфорированного лотка IP44 (с крышкой и защитными пластинами металлическими и пластиковыми).
- Лента толщиной 2 мм используется для проклейки стыка между лотком и крышкой.
- Лента толщиной 9 мм - для дополнительного уплотнения совместно с металлическими пластинами (детали - см.фото).

Также возможно использование ленты вместо резинопластиковых уплотнителей.

Монтаж ленты толщиной 2 мм на кромку лотка

Защелкивание крышки происходит путем сдавливания внутрь боковины лотка

Монтаж резинопластиковых уплотнителей в случаях перехода по высоте лотка

Скачано с сайта интернет магазина https://axiomplus.com.ua/

Дырокол для лотков с набором матриц

Назначение:
• Используется для пробивки отверстий в боковых стенках лотков высотой 80мм и 100мм

Наименование	Максимальная толщена металла для перфорации	Код
Дырокол для лотков. 4 матрицы. Ручной цилиндр. Чемодан.	1,2	37039
Набор для пробивки отверстий стыков лотков (матрица для стыков, пуансон,ключ)	1,2	37040

Матрицы для дырокола (код 37039)

Диаметр матрицы, мм	В стандартном комплекте, шт.	Код матрицы
13	под заказ	37039013
15,5	под заказ	37039015
16,5	под заказ	3703911
17	под заказ	3703912
18,5	1	3703913
19,5	под заказ	3703914
21	1	3703915
22,5	1	3703916
24	под заказ	3703917
25,5	под заказ	3703918
26,5	под заказ	3703919
27,5	под заказ	3703920
28,5	1	3703921
30,5	под заказ	3703922
32,5	под заказ	3703923
33,5	под заказ	3703924
37,5	под заказ	3703937

Цинковая краска

Назначение:
• Для защиты металлических неоцинкованных поверхностей.
Расход - 1 балон объемом 473 мл. на 1-2 м^2

Наименование	Объем, мл	Код
Цинковая краска-спрей	473	37039HDZ

Скачано с сайта интернет магазина https://axiomplus.com.ua/

Таблица кодов универсальных аксессуаров листовых лотков

Варианты исполнения

Универсальные аксессуары поставляются в трёх вариантах исполнения материала:
Исполнение 1 - Сталь, оцинкованная по методу Сендзимира (масса цинкового покрытия 142,5-258 г/м^2, толщина цинкового покрытия 10-18 мкм).
Исполнение 2 - Горячее цинкование погружением после изготовления (масса цинкового покрытия 785-1710 г/м^2, толщина цинкового покрытия 55-120 мкм).
Исполнение 3 - Нержавеющая сталь (AISI 304).
Стандартным исполнением перфорированных лотков является "Сталь, оцинкованная по методу Сендзимира", другие варианты поставляются под заказ..

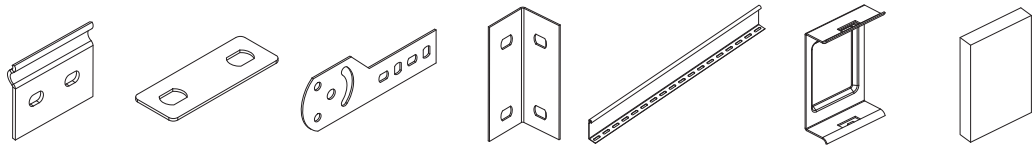

Высота, H, мм	Вариант исполнения	Пластина соед. GTO	Пластина PTCE для заземления *	Пластина крепежная GSV	Уголок опорный FR	Перегородка SEP, L=3000 мм	Пластина защитная боковая IP44 (металл)	Пластина защитная боковая IP44 (пластик)
50	**Исполнение 1**	**37301**	**37501**	**30013**	**30199**	**36480**	**30571**	**30573**
	Исполнение 2	37301HDZ	-	30013HDZ	30199HDZ	36480HDZ	30571HDZ	-
	Исполнение 3	-	-	-	-	-	-	-
80	**Исполнение 1**	**37303**	**37501**	**30014**	**30189**	**36500**	**30580**	**30586**
	Исполнение 2	37303HDZ	-	30014HDZ	30189HDZ	36500HDZ	30580HDZ	-
	Исполнение 3	37303INOX	-	30014INOX	30189INOX	36500INOX	30580INOX	-
100	**Исполнение 1**	**37305**	**37501**	**30015**	**30190**	**36510**	**30574**	**30575**
	Исполнение 2	37305HDZ	-	30015HDZ	30190HDZ	36510HDZ	30574HDZ	-
	Исполнение 3	-	-	-	-	-	-	-

* - изготавливается из меди, покрытой никелем.

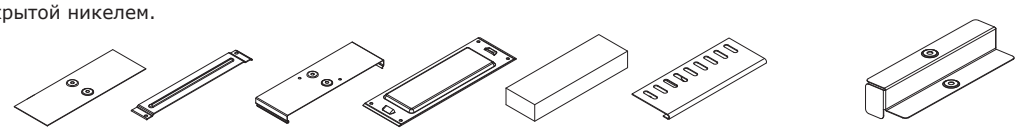

Ширина B, мм	Вариант исполнения	Накладка CGB для лотка	Держатель кабеля TRC	Накладка CGC для крышки лотка	Пластина защитная IP44 (металл)	Пластина защитная IP44 (пластик)	Защитный огранич RP	Переход. по высоте RB H 80-H 50	Переход. по высоте RB H 100-H 50	Переход. по высоте RB H 100-H 80
50	**Исполнение 1**	**37350**	**-**	**37390**	**30570**	**30572**	**-**	**-**	**-**	**-**
	Исполнение 2	37350HDZ	-	37390HDZ	30570HDZ	-	-	-	-	-
	Исполнение 3	-	-	-	-	-	-	-	-	-
80	**Исполнение 1**	**37351**	**37561**	**37391**	**30581**	**30587**	**-**	**-**	**-**	**-**
	Исполнение 2	37351HDZ	-	37391HDZ	30581HDZ	-	-	-	-	-
	Исполнение 3	-	-	-	-	-	-	-	-	-
100	**Исполнение 1**	**37352**	**37562**	**37392**	**30582**	**30588**	**36900**	**36542**	**36548**	**36554**
	Исполнение 2	37352HDZ	-	37392HDZ	30582HDZ	-	36900HDZ	36542HDZ	36548HDZ	36554HDZ
	Исполнение 3	37352INOX	-	37392INOX	30582INOX	-	-	-	-	-
150	**Исполнение 1**	**37353**	**37563**	**37393**	**30583**	**30589**	**36910**	**36543**	**36549**	**36555**
	Исполнение 2	37353HDZ	-	37393HDZ	30583HDZ	-	36910HDZ	36543HDZ	36549HDZ	36555HDZ
	Исполнение 3	-	-	-	-	-	-	-	-	-
200	**Исполнение 1**	**37354**	**37564**	**37394**	**30584**	**30590**	**36920**	**36544**	**36550**	**36556**
	Исполнение 2	37354HDZ	-	37394HDZ	30584HDZ	-	36920HDZ	36544HDZ	36550HDZ	36556HDZ
	Исполнение 3	37354INOX	-	37394INOX	30584INOX	-	-	-	-	-
300	**Исполнение 1**	**37355**	**37565**	**37395**	**30585**	**30591**	**36940**	**36545**	**36551**	**36557**
	Исполнение 2	37355HDZ	-	37395HDZ	30585HDZ	-	36940HDZ	36545HDZ	36551HDZ	36557HDZ
	Исполнение 3	37355INOX	-	37395INOX	30585INOX	-	-	-	-	-
400	**Исполнение 1**	**37356**	**-**	**37396**	**30569**	**30592**	**-**	**36546**	**36552**	**36558**
	Исполнение 2	37356HDZ	-	37396HDZ	30569HDZ	-	-	36546HDZ	36552HDZ	36558HDZ
	Исполнение 3	37356INOX	-	37396INOX	-	-	-	-	-	-
500	**Исполнение 1**	**37357**	**-**	**37397**	**30577**	**30593**	**-**	**36547**	**36553**	**36559**
	Исполнение 2	37357HDZ	-	37397HDZ	30577HDZ	-	-	36547HDZ	36553HDZ	36559HDZ
	Исполнение 3	37357INOX	-	37397INOX	-	-	-	-	-	-

Скачано с сайта интернет магазина https://axiomplus.com.ua/

Таблица кодов листовых лотков и аксессуаров

Варианты исполнения

Лотки и аксессуары высотой 50 мм поставляются в двух вариантах исполнения материала:
Исполнение 1 - Сталь, оцинкованная по методу Сендзимира (масса цинкового покрытия 142,5-258 г/м^2, толщина цинкового покрытия 10-18 мкм).
Исполнение 2 - Горячее цинкование погружением после изготовления (масса цинкового покрытия 785-1710 г/м^2, толщина цинкового покрытия 55-120 мкм).

Таблица кодов листовых лотков и аксессуаров высотой 50 мм

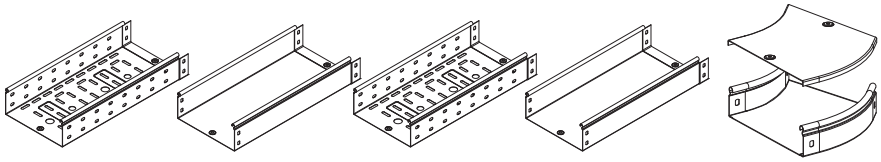

Высота, H, мм	Ширина, B, мм	Вариант исполнения	Лоток перфорир. L=3000мм	Лоток неперфор. L=3000мм	Лоток перфорир. L=2000мм	Лоток неперфор. L=2000мм	Угол СРО 45 горизонт. 45°
50 аксессуар	50	**Исполнение 1**	**35260**	**35020**	**35250**	**35010**	**36060**
		Исполнение 2	35260HDZ	35020HDZ	35250HDZ	35010HDZ	36060HDZ
	100	**Исполнение 1**	**35262**	**35022**	**35252**	**35012**	**36062**
		Исполнение 2	35262HDZ	35022HDZ	35252HDZ	35012HDZ	36062HDZ
	150	**Исполнение 1**	**35263**	**35023**	**35253**	**35013**	**36063**
		Исполнение 2	35263HDZ	35023HDZ	35253HDZ	35013HDZ	36063HDZ
	200	**Исполнение 1**	**35264**	**35024**	**35254**	**35014**	**36064**
		Исполнение 2	35264HDZ	35024HDZ	35254HDZ	35014HDZ	36064HDZ
	300	**Исполнение 1**	**35265**	**35025**	**35255**	**35015**	**36065**
		Исполнение 2	35265HDZ	35025HDZ	35255HDZ	35015HDZ	36065HDZ
	400	**Исполнение 1**	**35266**	**35026**	**35256**	**35016**	**36066**
		Исполнение 2	35266HDZ	35026HDZ	35256HDZ	35016HDZ	36066HDZ
	500	**Исполнение 1**	**35267**	**35027**	**35257**	**35017**	**36067**
		Исполнение 2	35267HDZ	35027HDZ	35257HDZ	35017HDZ	36067HDZ
	600	**Исполнение 1**	**35268**	**35028**	**-**	**-**	**36068**
		Исполнение 2	35268HDZ	35028HDZ	-	-	36068HDZ
15 крышка	50	**Исполнение 1**	**35520**	**35520**	**35510**	**35510**	**38020**
		Исполнение 2	35520HDZ	35520HDZ	35510HDZ	35510HDZ	38020HDZ
	100	**Исполнение 1**	**35522**	**35522**	**35512**	**35512**	**38022**
		Исполнение 2	35522HDZ	35522HDZ	35512HDZ	35512HDZ	38022HDZ
	150	**Исполнение 1**	**35523**	**35523**	**35513**	**35513**	**38023**
		Исполнение 2	35523HDZ	35523HDZ	35513HDZ	35513HDZ	38023HDZ
	200	**Исполнение 1**	**35524**	**35524**	**35514**	**35514**	**38024**
		Исполнение 2	35524HDZ	35524HDZ	35514HDZ	35514HDZ	38024HDZ
	300	**Исполнение 1**	**35525**	**35525**	**35515**	**35515**	**38025**
		Исполнение 2	35525HDZ	35525HDZ	35515HDZ	35515HDZ	38025HDZ
	400	**Исполнение 1**	**35526**	**35526**	**35516**	**35516**	**38026**
		Исполнение 2	35526HDZ	35526HDZ	35516HDZ	35516HDZ	38026HDZ
	500	**Исполнение 1**	**35527**	**35527**	**35517**	**35517**	**38027**
		Исполнение 2	35527HDZ	35527HDZ	35517HDZ	35517HDZ	38027HDZ
	600	**Исполнение 1**	**35528**	**35528**	**-**	**-**	**38028**
		Исполнение 2	35528HDZ	35528HDZ	-	-	38028HDZ

Скачано с сайта интернет магазина https://axiomplus.com.ua/

Таблица кодов аксессуаров высотой 50 мм

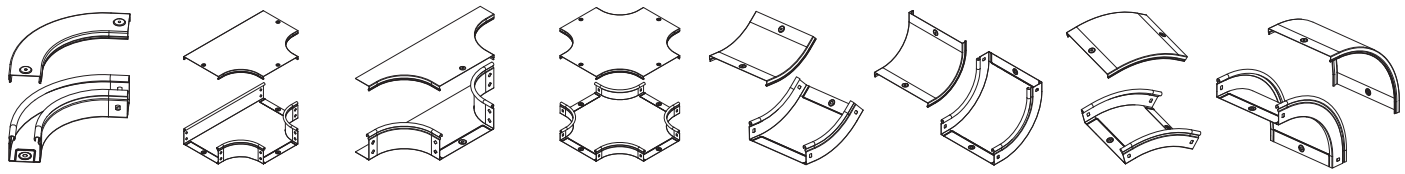

Угол CPO 90 горизонт. 90°	Ответвитель DPT Т-образный горизонт.	Ответвитель DL	Ответвитель DPX крестообр.	Угол CS 45 вертик. внутр. 45°	Угол CS 90 вертик. внутр. 90°	Угол CD 45 вертикальный внеш. 45°	Угол CD 90 вертикальный внеш. 90°
36000	**36120**	**36233**	**36180**	**36720**	**36660**	**36840**	**36780**
36000HDZ	36120HDZ	36233HDZ	36180HDZ	36720HDZ	36660HDZ	36840HDZ	36780HDZ
36002	**36122**	**36235**	**36182**	**36722**	**36662**	**36842**	**36782**
36002HDZ	36122HDZ	36235HDZ	36182HDZ	36722HDZ	36662HDZ	36842HDZ	36782HDZ
36003	**36123**	**36236**	**36183**	**36723**	**36663**	**36843**	**36783**
36003HDZ	36123HDZ	36236HDZ	36183HDZ	36723HDZ	36663HDZ	36843HDZ	36783HDZ
36004	**36124**	**36237**	**36184**	**36724**	**36664**	**36844**	**36784**
36004HDZ	36124HDZ	36237HDZ	36184HDZ	36724HDZ	36664HDZ	36844HDZ	36784HDZ
36005	**36125**	**36238**	**36185**	**36725**	**36665**	**36845**	**36785**
36005HDZ	36125HDZ	36238HDZ	36185HDZ	36725HDZ	36665HDZ	36845HDZ	36785HDZ
36006	**36126**	**36239**	**36186**	**36726**	**36666**	**36846**	**36786**
36006HDZ	36126HDZ	36239HDZ	36186HDZ	36726HDZ	36666HDZ	36846HDZ	36786HDZ
36007	**36127**	**36240**	**36187**	**36727**	**36667**	**36847**	**36787**
36007HDZ	36127HDZ	36240HDZ	36187HDZ	36727HDZ	36667HDZ	36847HDZ	36787HDZ
36001	**36128**	**36241**	36188	36728	36668-	36848	36788
36001HDZ	36128HDZ	36241HDZ	36188HDZ	36728HDZ	36668HDZ	36848HDZ	36788HDZ
38000	**38040**	**38361**	**38060**	**38220**	**38200**	**38260**	**38240**
38000HDZ	38040HDZ	38361HDZ	38060HDZ	38220HDZ	38200HDZ	38260HDZ	38240HDZ
38002	**38042**	**38363**	**38062**	**38222**	**38202**	**38262**	**38242**
38002HDZ	38042HDZ	38363HDZ	38062HDZ	38222HDZ	38202HDZ	38262HDZ	38242HDZ
38003	**38043**	**38364**	**38063**	**38223**	**38203**	**38263**	**38243**
38003HDZ	38043HDZ	38364HDZ	38063HDZ	38223HDZ	38203HDZ	38263HDZ	38243HDZ
38004	**38044**	**38365**	**38064**	**38224**	**38204**	**38264**	**38244**
38004HDZ	38044HDZ	38365HDZ	38064HDZ	38224HDZ	38204HDZ	38264HDZ	38244HDZ
38005	**38045**	**38366**	**38065**	**38225**	**38205**	**38265**	**38245**
38005HDZ	38045HDZ	38366HDZ	38065HDZ	38225HDZ	38205HDZ	38265HDZ	38245HDZ
38006	**38046**	**38367**	**38066**	**38226**	**38206**	**38266**	**38246**
38006HDZ	38046HDZ	38367HDZ	38066HDZ	38226HDZ	38206HDZ	38266HDZ	38246HDZ
38007	**38047**	**38368**	**38067**	**38227**	**38207**	**38267**	**38247**
38007HDZ	38047HDZ	38368HDZ	38067HDZ	38227HDZ	38207HDZ	38267HDZ	38247HDZ
38008	**38048**	**38369**	**38068**	**38228**	**38208**	**38268**	**38248**
38008HDZ	38048HDZ	38369HDZ	38068HDZ	38228HDZ	38208HDZ	38268HDZ	38248HDZ

Скачано с сайта интернет магазина https://axiomplus.com.ua/

Таблица кодов аксессуаров листовых лотков высотой 50 мм

Варианты исполнения

Аксессуары для лотков высотой 50 мм поставляются в двух вариантах исполнения материала:
Исполнение 1 - Сталь, оцинкованная по методу Сендзимира (масса цинкового покрытия 142,5-258 г/м^2, толщина цинкового покрытия 10-18 мкм).
Исполнение 2 - Горячее цинкование погружением после изготовления (масса цинкового покрытия 785-1710 г/м^2, толщина цинкового покрытия 55-120 мкм).
Стандартным исполнением аксессуаров является "Сталь, оцинкованная по методу Сендзимира", другие варианты поставляются под заказ.

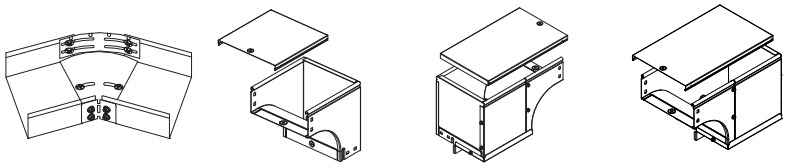

Высота, H, мм	Ширина, B, мм	Вариант исполнения	Горизонт. изменяемый угол CPO 0-45°	Угол CDV 90 вертикальный внеш.	Угол CDSD 90 вертикальный внеш. переходник правый	Угол CDSS 90 вертикальный внеш. переходник левый
50 аксессуар	100	**Исполнение 1**	**36008**	**37572**	**37502**	**37651**
		Исполнение 2	36008HDZ	37572HDZ	37502HDZ	37651HDZ
	150	**Исполнение 1**	**36009**	**37573**	**37503**	**37652**
		Исполнение 2	36009HDZ	37573HDZ	37503HDZ	37652HDZ
	200	**Исполнение 1**	**36010**	**37574**	**37504**	**37653**
		Исполнение 2	36010HDZ	37574HDZ	37504HDZ	37653HDZ
	300	**Исполнение 1**	**36011**	**37575**	**37505**	**37654**
		Исполнение 2	36011HDZ	37575HDZ	37505HDZ	37654HDZ
	400	**Исполнение 1**	**-**	**37576**	**37506**	**37655**
		Исполнение 2	-	37576HDZ	37506HDZ	37655HDZ
	500	**Исполнение 1**	**-**	**37577**	**37507**	**37656**
		Исполнение 2	-	37577HDZ	37507HDZ	37656HDZ
	600	**Исполнение 1**	-	**37578**	**37508**	**37657**
		Исполнение 2		37578HDZ	37508HDZ	37657HDZ
15 крышка	100	**Исполнение 1**	**-**	**38341**	**38282**	**38282**
		Исполнение 2	-	38341HDZ	38282HDZ	38282HDZ
	150	**Исполнение 1**	**-**	**38342**	**38283**	**38283**
		Исполнение 2	-	38342HDZ	38283HDZ	38283HDZ
	200	**Исполнение 1**	**-**	**38343**	**38284**	**38284**
		Исполнение 2	-	38343HDZ	38284HDZ	38284HDZ
	300	**Исполнение 1**	**-**	**38344**	**38285**	**38285**
		Исполнение 2	-	383434DZ	38285HDZ	38285HDZ
	400	**Исполнение 1**	**-**	**38345**	**38286**	**38286**
		Исполнение 2	-	38345HDZ	38286HDZ	38286HDZ
	500	**Исполнение 1**	**-**	**38346**	**38287**	**38287**
		Исполнение 2	-	38346HDZ	38287HDZ	38287HDZ
	600	**Исполнение 1**	**-**	**38347**	**38288**	**38288**
		Исполнение 2	-	38347HDZ	38288HDZ	38288HDZ

Скачано с сайта интернет магазина https://axiomplus.com.ua/

Таблица кодов аксессуаров высотой 50 мм

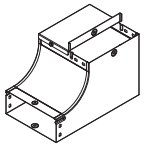
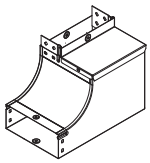
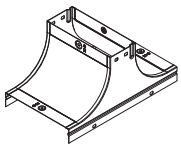
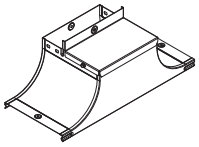
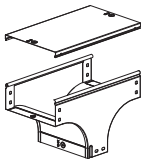
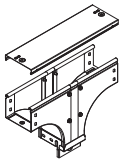

Угол CSSD 90 вертикальный внутр. переходник правый	Угол CSSS 90 вертикальный внутр. переходник левый	Крышка-ответвитель TS	Крышка-ответвитель TSS	Ответвитель TD Т-образный вертикальный	Ответвитель TDS Т-образный вертикальный универсальный
37661	**37592**	**37252**	**37532**	**37519**	**37582**
37661HDZ	37592HDZ	37252HDZ	37532HDZ	37512HDZ	37582HDZ
37662	**37593**	**37253**	**37539**	**37513**	**37583**
37662HDZ	37593HDZ	37253HDZ	37539HDZ	37513HDZ	37583HDZ
37663	**37594**	**37254**	**37534**	**37514**	**37584**
37663HDZ	37594HDZ	37254HDZ	37534HDZ	37514HDZ	37584HDZ
37664	**37595**	**37255**	**37535**	**37515**	**37585**
37664HDZ	37595HDZ	37255HDZ	37535HDZ	37515HDZ	37585HDZ
37665	**37596**	**37256**	**37536**	**37516**	**37586**
37665HDZ	37596HDZ	37256HDZ	37536HDZ	37516HDZ	37586HDZ
37666	**37597**	**37257**	**37537**	**37517**	**37587**
37666HDZ	37597HDZ	37257HDZ	37537HDZ	37517HDZ	37587HDZ
37667	**37598**	**37258**	**37538**	**37518**	**37588**
37667HDZ	37598HDZ	37258HDZ	37538HDZ	37518HDZ	37588HDZ
-	-	-	-	**38302**	**38322**
-	-	-	-	38302HDZ	38322HDZ
-	-	-	-	**38303**	**38323**
-	-	-	-	38303HDZ	38323HDZ
-	**-**	**-**	**-**	38304	38324
-	-	-	-	38304HDZ	**38324HDZ**
-	**-**	**-**	**-**	**38305**	**38325**
-	-	-	-	38305HDZ	38325HDZ
-	**-**	**-**	**-**	**38306**	**38326**
-	-	-	-	38306HDZ	38326HDZ
-	**-**	**-**	**-**	**38307**	**38327**
-	-	-	-	38307HDZ	38327HDZ
-	-	-	-	**38309**	**38328**
-	-	-	-	38309HDZ	38328HDZ

Скачано с сайта интернет магазина https://axiomplus.com.ua/

Таблица кодов листовых лотков и аксессуаров высотой 80 мм

Варианты исполнения

Лотки и аксессуары высотой 80 мм поставляются в трёх вариантах исполнения материала:
Исполнение 1 - Сталь, оцинкованная по методу Сендзимира (масса цинкового покрытия 142,5-258 г/м^2, толщина цинкового покрытия 10-18 мкм).
Исполнение 2 - Горячее цинкование погружением после изготовления (масса цинкового покрытия 785-1710 г/м^2, толщина цинкового покрытия 55-120 мкм).
Исполнение 3 - Нержавеющая сталь (AISI 304).
Стандартным исполнением перфорированных лотков является "Сталь, оцинкованная по методу Сендзимира", другие варианты поставляются под заказ..

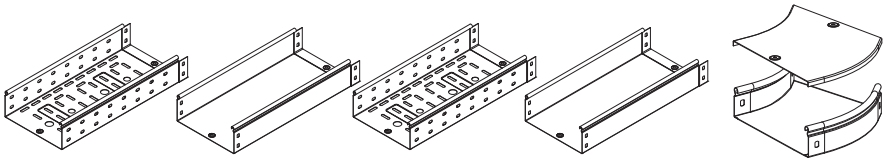

Высота, H, мм	Ширина, B, мм	Вариант исполнения	Лоток перфорир. L=3000мм	Лоток неперфор. L=3000мм	Лоток перфорир. L=2000мм	Лоток неперфор. L=2000мм	Угол СРО 45 горизонт. 45°
80 аксессуар	80	**Исполнение 1**	**35301**	**35061**	**35311**	**35061**	**36081**
		Исполнение 2	35301HDZ	35061HDZ	35311HDZ	35061HDZ	36081HDZ
	100	**Исполнение 1**	**35302**	**35062**	**35312**	**35062**	**36082**
		Исполнение 2	35302HDZ	35062HDZ	35312HDZ	35062HDZ	36082HDZ
		Исполнение 3	35302INOX	35062INOX	-	-	36082INOX
	150	**Исполнение 1**	**35303**	**35063**	**35313**	**35063**	**36083**
		Исполнение 2	35303HDZ	35063HDZ	35313HDZ	35063HDZ	36083HDZ
	200	**Исполнение 1**	**35304**	**35064**	**35314**	**35064**	**36084**
		Исполнение 2	35304HDZ	35064HDZ	35314HDZ	35064HDZ	36084HDZ
		Исполнение 3	35304INOX	35064INOX	-	-	36084INOX
	300	**Исполнение 1**	**35305**	**35065**	**35315**	**35065**	**36085**
		Исполнение 2	35305HDZ	35065HDZ	35315HDZ	35065HDZ	36085HDZ
		Исполнение 3	35305INOX	35065INOX	-	-	36085INOX
	400	**Исполнение 1**	**35306**	**35066**	**35316**	**35066**	**36086**
		Исполнение 2	35306HDZ	35066HDZ	35316HDZ	35066HDZ	36086HDZ
		Исполнение 3	35306INOX	35066INOX	-	-	36086INOX
	500	**Исполнение 1**	**35307**	**35067**	**35317**	**35067**	**36087**
		Исполнение 2	35307HDZ	35067HDZ	35317HDZ	35067HDZ	36087HDZ
		Исполнение 3	35307INOX	35067INOX	-	-	36087INOX
	600	**Исполнение 1**	**35308**	**35068**	**-**	**-**	**36088**
		Исполнение 2	35308HDZ	35068HDZ	-	-	36088HDZ
15 крышка	80	**Исполнение 1**	**35521**	**35521**	**35511**	**35511**	**38021**
		Исполнение 2	35521HDZ	35521HDZ	35511HDZ	35511HDZ	38021HDZ
	100	**Исполнение 1**	**35522**	**35522**	**35512**	**35512**	**38022**
		Исполнение 2	35522HDZ	35522HDZ	35512HDZ	35512HDZ	38022HDZ
		Исполнение 3	35522INOX	35522INOX	35512INOX	35512INOX	38022INOX
	150	**Исполнение 1**	**35523**	**35523**	**35513**	**35513**	**38023**
		Исполнение 2	35523HDZ	35523HDZ	35513HDZ	35513HDZ	38023HDZ
	200	**Исполнение 1**	**35524**	**35524**	**35514**	**35514**	**38024**
		Исполнение 2	35524HDZ	35524HDZ	35514HDZ	35514HDZ	38024HDZ
		Исполнение 3	35524INOX	35524INOX	35514INOX	35514INOX	38024INOX
	300	**Исполнение 1**	**35525**	**35525**	**35515**	**35515**	**38025**
		Исполнение 2	35525HDZ	35525HDZ	35515HDZ	35515HDZ	38025HDZ
		Исполнение 3	35525INOX	35525INOX	35515INOX	35515INOX	38025INOX
	400	**Исполнение 1**	**35526**	**35526**	**35516**	**35516**	**38026**
		Исполнение 2	35526HDZ	35526HDZ	35516HDZ	35516HDZ	38026HDZ
		Исполнение 3	35526INOX	35526INOX	35516INOX	35516INOX	38026INOX
	500	**Исполнение 1**	**35527**	**35527**	**35517**	**35517**	**38027**
		Исполнение 2	35527HDZ	35527HDZ	35517HDZ	35517HDZ	38027HDZ
		Исполнение 3	35527INOX	35527INOX	35517INOX	35517INOX	38027INOX
	600	**Исполнение 1**	**35528**	**35528**	**-**	**-**	**38028**
		Исполнение 2	35528HDZ	35528HDZ	-	-	38028HDZ

Скачано с сайта интернет магазина https://axiomplus.com.ua/

Таблица кодов аксессуаров высотой 80 мм

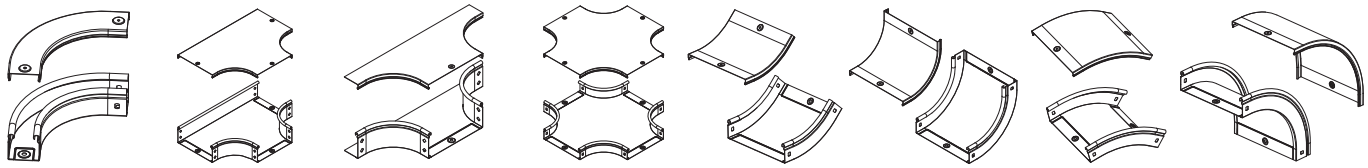

Угол CPO 90 горизонт. 90°	Ответвитель DPT Т-образный горизонт.	Ответвитель DL	Ответвитель DPX крестообр.	Угол CS 45 вертик. внутр. 45°	Угол CS 90 вертик. внутр. 90°	Угол CD 45 вертик. внеш. 45°	Угол CD 90 вертикальный внеш. 90°
36021	**36141**	**36249**	**36201**	**36741**	**36681**	**36861**	**36801**
36021HDZ	36141HDZ	36249HDZ	36201HDZ	36741HDZ	36681HDZ	36861HDZ	36801HDZ
36022	**36142**	**36250**	**36202**	**36742**	**36682**	**36862**	**36802**
36022HDZ	36142HDZ	36250HDZ	36202HDZ	36742HDZ	36682HDZ	36862HDZ	36802HDZ
36022INOX	36142INOX	36250INOX	36202INOX	36742INOX	36682INOX	36862INOX	36802INOX
36023	**36143**	**36251**	**36203**	**36743**	**36683**	**36863**	**36803**
36023HDZ	36143HDZ	36251HDZ	36203HDZ	36743HDZ	36683HDZ	36863HDZ	36803HDZ
36024	**36144**	**36252**	**36204**	**36744**	**36684**	**36864**	**36804**
36024HDZ	36144HDZ	36252HDZ	36204HDZ	36744HDZ	36684HDZ	36864HDZ	36804HDZ
36024INOX	36144INOX	36252INOX	36204INOX	36744INOX	36684INOX	36864INOX	36804INOX
36025	**36145**	**36253**	**36205**	**36745**	**36685**	**36865**	**36805**
36025HDZ	36145HDZ	36253HDZ	36205HDZ	36745HDZ	36685HDZ	36865HDZ	36805HDZ
36025INOX	36145INOX	36253INOX	36205INOX	36745INOX	36685INOX	36865INOX	36805INOX
36026	**36146**	**36254**	**36206**	**36746**	**36686**	**36866**	**36806**
36026HDZ	36146HDZ	36254HDZ	36206HDZ	36746HDZ	36686HDZ	36866HDZ	36806HDZ
36026INOX	36146INOX	36254INOX	36206INOX	36746INOX	36686INOX	36866INOX	36806INOX
36027	**36147**	**36255**	**36207**	**36747**	**36687**	**36867**	**36807**
36027HDZ	36147HDZ	36255HDZ	36207HDZ	36747HDZ	36687HDZ	36867HDZ	36807HDZ
36027INOX	36147INOX	36255INOX	36207INOX	36747INOX	36687INOX	36867INOX	36807INOX
36028	**36148**	**36256**	**36208**	**36748**	**36688**	**36868**	**36809**
36028HDZ	36148HDZ	36256HDZ	36208HDZ	36748HDZ	36688HDZ	36868HDZ	36809HDZ
38001	**38041**	**38362**	**38061**	**38221**	**38201**	**38261**	**38241**
38001HDZ	38041HDZ	38362HDZ	38061HDZ	38221HDZ	38201HDZ	38261HDZ	38241HDZ
38002	**38042**	**38363**	**38062**	**38222**	**38202**	**38262**	**38242**
38002HDZ	38042HDZ	38363HDZ	38062HDZ	38222HDZ	38202HDZ	38262HDZ	38242HDZ
38002INOX	38042INOX	38363INOX	38062INOX	38222INOX	38202INOX	38262INOX	38242INOX
38003	**38043**	**38364**	**38063**	**38223**	**38203**	**38263**	**38243**
38003HDZ	38043HDZ	38364HDZ	38063HDZ	38223HDZ	38203HDZ	38263HDZ	38243HDZ
38004	**38044**	**38365**	**38064**	**38224**	**38204**	**38264**	**38244**
38004HDZ	38044HDZ	38365HDZ	38064HDZ	38224HDZ	38204HDZ	38264HDZ	38244HDZ
38004INOX	38044INOX	38365INOX	38064INOX	38224INOX	38204INOX	38264INOX	38244INOX
38005	**38045**	**38366**	**38065**	**38225**	**38205**	**38265**	**38245**
38005HDZ	38045HDZ	38366HDZ	38065HDZ	38225HDZ	38205HDZ	38265HDZ	38245HDZ
38005INOX	38045INOX	38366INOX	38065INOX	38225INOX	38205INOX	38265INOX	38245INOX
38006	**38046**	**38367**	**38066**	**38226**	**38206**	**38266**	**38246**
38006HDZ	38046HDZ	38367HDZ	38066HDZ	38226HDZ	38206HDZ	38266HDZ	38246HDZ
38006INOX	38046INOX	38367INOX	38066INOX	38226INOX	38206INOX	38266INOX	38246INOX
38007	**38047**	**38368**	**38067**	**38227**	**38207**	**38267**	**38247**
38007HDZ	38047HDZ	38368HDZ	38067HDZ	38227HDZ	38207HDZ	38267HDZ	38247HDZ
38007INOX	38047INOX	38368INOX	38047INOX	38227INOX	38207INOX	38267INOX	38247INOX
38008	**38048**	**38369**	**38068**	**38228**	**38208**	**38228**	**38248**
38008HDZ	38048HDZ	38369HDZ	38068HDZ	38228HDZ	38208HDZ	38228HDZ	38248HDZ

Скачано с сайта интернет магазина https://axiomplus.com.ua/

Таблица кодов аксессуаров листовых лотков высотой 80 мм

Варианты исполнения

Аксессуары высотой 80 мм поставляются в трёх вариантах исполнения материала:
Исполнение 1 - Сталь, оцинкованная по методу Сендзимира (масса цинкового покрытия 142,5-258 г/м^2, толщина цинкового покрытия 10-18 мкм).
Исполнение 2 - Горячее цинкование погружением после изготовления (масса цинкового покрытия 785-1710 г/м^2, толщина цинкового покрытия 55-120мкм).
Исполнение 3 - Нержавеющая сталь (AISI 304).
Стандартным исполнением перфорированных лотков является "Сталь, оцинкованная по методу Сендзимира", другие варианты поставляются под заказ.

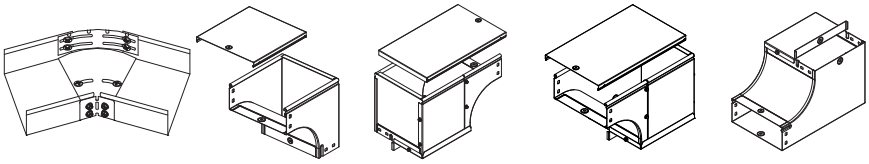

Высота, H, мм	Ширина, B, мм	Вариант исполнения	Горизонтальный изменяемый угол CPO 0-45°	Угол CDV 90 вертикальный внеш.	Угол CDSD 90 вертикальный внеш. переходник правый	Угол CDSS 90 вертикальный внеш. переходник левый	Угол CSSD 90 вертикальный внутр. переходник правый
80 аксессуар	80	**Исполнение 1**	**36012**	**37371**	**37001**	**37021**	**37041**
		Исполнение 2	36012HDZ	37371HDZ	37001HDZ	37021HDZ	37041HDZ
	100	**Исполнение 1**	**36013**	**37372**	**37002**	**37022**	**37042**
		Исполнение 2	36013HDZ	37372HDZ	37002HDZ	37022HDZ	37042HDZ
		Исполнение 3	-	37372INOX	37002INOX	37022INOX	37042INOX
	150	**Исполнение 1**	**36014**	**37373**	**37003**	**37023**	**37043**
		Исполнение 2	36014HDZ	37373HDZ	37003HDZ	37023HDZ	37043HDZ
	200	**Исполнение 1**	**36015**	**37374**	**37004**	**37024**	**37044**
		Исполнение 2	36015HDZ	37374HDZ	37004HDZ	37024HDZ	37044HDZ
		Исполнение 3	-	37374INOX	37004INOX	37024INOX	37044INOX
	300	**Исполнение 1**	**36016**	**37375**	**37005**	**37025**	**37045**
		Исполнение 2	36016HDZ	37375HDZ	37005HDZ	37025HDZ	37045HDZ
		Исполнение 3	-	37375INOX	37005INOX	37025INOX	37045INOX
	400	**Исполнение 1**	**-**	**37376**	**37006**	**37026**	**-**
		Исполнение 2	-	37376HDZ	37006HDZ	37026HDZ	-
		Исполнение 3	-	37376INOX	37006INOX	37026INOX	-
	500	**Исполнение 1**	**-**	**37377**	**37007**	**37027**	**-**
		Исполнение 2	-	37377HDZ	37007HDZ	37027HDZ	-
		Исполнение 3	-	37377INOX	37007INOX	37027INOX	-
	600	**Исполнение 1**	**-**	**37370**	**37008**	**37028**	-
		Исполнение 2	-	37370HDZ	37008HDZ	37028HDZ	-
15 крышка	80	**Исполнение 1**	**-**	**38281**	**38281**	**38281**	**-**
		Исполнение 2	-	38281HDZ	38281HDZ	38281HDZ	-
	100	**Исполнение 1**	**-**	**38341**	**38282**	**38282**	**-**
		Исполнение 2	-	38341HDZ	38282HDZ	38282HDZ	-
		Исполнение 3	-	38341INOX	38282INOX	38282INOX	-
	150	**Исполнение 1**	**-**	**38342**	**38283**	**38283**	**-**
		Исполнение 2	-	38342HDZ	38283HDZ	38283HDZ	-
	200	**Исполнение 1**	**-**	**38343**	**38284**	**38284**	**-**
		Исполнение 2	-	38343HDZ	38284HDZ	38284HDZ	-
		Исполнение 3	-	38343INOX	38284INOX	38284INOX	-
	300	**Исполнение 1**	**-**	**38344**	**38285**	**38285**	**-**
		Исполнение 2	-	38344HDZ	38285HDZ	38285HDZ	-
		Исполнение 3	-	38344INOX	38285INOX	38285INOX	-
	400	**Исполнение 1**	**-**	**38345**	**38286**	**38286**	**-**
		Исполнение 2	-	38345HDZ	38286HDZ	38286HDZ	-
		Исполнение 3	-	38345INOX	38286INOX	38286INOX	-
	500	**Исполнение 1**	**-**	**38346**	**38287**	**38287**	**-**
		Исполнение 2	-	38346HDZ	38287HDZ	38287HDZ	-
		Исполнение 3	-	38346INOX	38287INOX	38287INOX	-
	600	**Исполнение 1**	**-**	**38347**	**38288**	**38288**	-
		Исполнение 2	-	38347HDZ	38288HDZ	38288HDZ	-

Скачано с сайта интернет магазина https://axiomplus.com.ua/

Таблица кодов аксессуаров высотой 80 мм

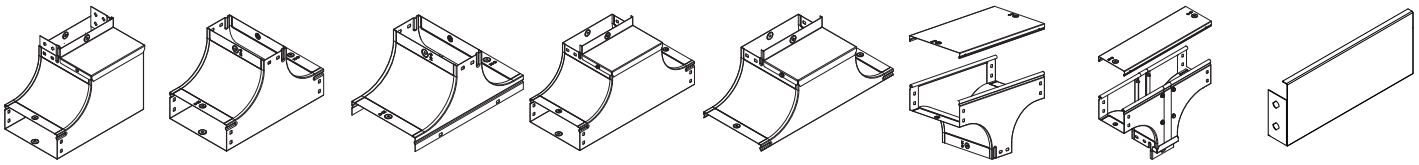

Угол CSSS 90 вертикальный внутр. переходник левый	Т-Ответвитель вверх TS	Крышка-ответвитель TS	Ответвитель вверх TSS	Крышка-ответвитель TSS	Ответвитель TD Т-образный вертикальный	Ответвитель TDS Т-образный вертикальный универсальный	Заглушка TC
37061	**37201**	**-**	**37221**	**-**	**37101**	**37161**	**37261**
37061HDZ	37201HDZ	-	37221HDZ	-	37101HDZ	37161HDZ	37261HDZ
37062	**37202**	**37242**	**37222**	**37232**	**37102**	**37162**	**37262**
37062HDZ	37202HDZ	37242HDZ	37222HDZ	37232HDZ	37102HDZ	37162HDZ	37262HDZ
37062INOX	37202INOX	37242INOX	37222INOX	37232INOX	37102INOX	37162INOX	37262INOX
37063	**37203**	**37243**	**37223**	**37233**	**37103**	**37163**	**37263**
37063HDZ	37203HDZ	37243HDZ	37223HDZ	37233HDZ	37103HDZ	37163HDZ	37263HDZ
37064	**37204**	**37244**	**37224**	**37234**	**37104**	**37164**	**37264**
37064HDZ	37204HDZ	37244HDZ	37224HDZ	37234HDZ	37104HDZ	37164HDZ	37264HDZ
37064INOX	37204INOX	37244INOX	37224INOX	37234INOX	37104INOX	37164INOX	37264INOX
37065	**37205**	**37245**	**37225**	**37235**	**37105**	**37165**	**37265**
37065HDZ	37205HDZ	37245HDZ	37225HDZ	37235HDZ	37105HDZ	37165HDZ	37265HDZ
37065INOX	37205INOX	37245INOX	37225INOX	37235INOX	37105INOX	37165INOX	37265INOX
-	**-**	**37206**	**-**	**37226**	**37106**	**37166**	**37266**
-	-	37206HDZ	-	37226HDZ	37106HDZ	37166HDZ	37266HDZ
-	-	37206INOX	-	37226INOX	37106INOX	37166INOX	37266INOX
-	**-**	**37207**	**-**	**37227**	**37107**	**37167**	**37267**
-	-	37207HDZ	-	37227HDZ	37107HDZ	37167HDZ	37267HDZ
-	-	37207INOX	-	37227INOX	37107INOX	37167INOX	37267INOX
-	**-**	**-**	**-**	**37228**	**37108**	**37168**	**-**
-	-	-	-	37228HDZ	37108HDZ	37168HDZ	-
-	**-**	**-**	**-**	**-**	**38301**	**38301**	**-**
-	-	-	-	-	38301HDZ	38301HDZ	-
-	-	-	-	**-**	**38302**	**38322**	-
-	**-**	**-**	**-**	-	38302HDZ	38322HDZ	**-**
-	-	-	-	-	38302INOX	38322INOX	-
-	**-**	**-**	**-**	-	**38303**	**38323**	**-**
-	-	-	-	-	38303HDZ	38323HDZ	-
-	-	-	-	-	**38304**	**38324**	-
-	**-**	**-**	**-**	-	38304HDZ	38324HDZ	**-**
-	-	-	-	-	38304INOX	38324INOX	-
-	-	-	-	-	**38305**	**38325**	-
-	**-**	**-**	**-**	-	38305HDZ	38325HDZ	**-**
-	-	-	-	-	38305INOX	38325INOX	-
-	-	-	-	-	**38306**	**38326**	-
-	**-**	**-**	**-**	**-**	38306HDZ	38326HDZ	**-**
-	-	-	-	-	38306INOX	38326INOX	-
-	-	-	-	-	**38307**	**38327**	-
-					38307HDZ	38327HDZ	-
-					38307INOX	38327INOX	**-**
-					**38309**	**38328**	-
-					38309HDZ	38328HDZ	-

Скачано с сайта интернет магазина https://axiomplus.com.ua/

Таблица кодов листовых лотков и аксессуаров высотой 100 мм

Варианты исполнения

Лотки и аксессуары высотой 100 мм поставляются в двух вариантах исполнения материала:
Исполнение 1 - Сталь, оцинкованная по методу Сендзимира (масса цинкового покрытия 142,5-258 г/м^2, толщина цинкового покрытия 10-18 мкм).
Исполнение 2 - Горячее цинкование погружением после изготовления (масса цинкового покрытия 785-1710 г/м^2, толщина цинкового покрытия 55-120 мкм).
Стандартным исполнением аксессуаров является "Сталь, оцинкованная по методу Сендзимира", другие варианты поставляются под заказ.

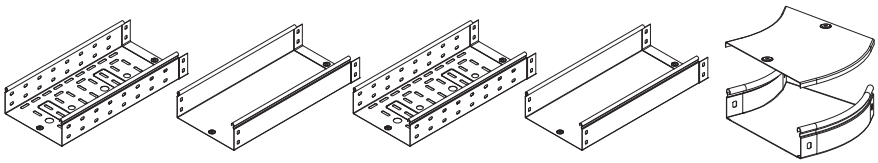

Высота, H, мм	Ширина, B, мм	Вариант исполнения	Лоток перфорир. L=3000мм	Лоток неперфор. L=3000мм	Лоток перфорир. L=2000мм	Лоток неперфор. L=2000мм	Угол СРО 45 горизонтальный 45°
100 аксессуар	100	**Исполнение 1**	**35341**	**35101**	**35331**	**35111**	**36101**
		Исполнение 2	35341HDZ	35101HDZ	35331HDZ	35111HDZ	36101HDZ
	150	**Исполнение 1**	**35342**	**35102**	**35332**	**35112**	**36102**
		Исполнение 2	35342HDZ	35102HDZ	35332HDZ	35112HDZ	36102HDZ
	200	**Исполнение 1**	**35343**	**35103**	**35333**	**35113**	**36103**
		Исполнение 2	35343HDZ	35103HDZ	35333HDZ	35113HDZ	36103HDZ
	300	**Исполнение 1**	**35344**	**35104**	**35334**	**35114**	**36104**
		Исполнение 2	35344HDZ	35104HDZ	35334HDZ	35114HDZ	36104HDZ
	400	**Исполнение 1**	**35345**	**35105**	**35335**	**35115**	**36105**
		Исполнение 2	35345HDZ	35105HDZ	35335HDZ	35115HDZ	36105HDZ
	500	**Исполнение 1**	**35346**	**35106**	**35336**	**35116**	**36106**
		Исполнение 2	35346HDZ	35106HDZ	35336HDZ	35116HDZ	36106HDZ
	600	**Исполнение 1**	35347	35107	-	-	36107
		Исполнение 2	35347HDZ	35107HDZ	-	-	36107HDZ
15 крышка	100	**Исполнение 1**	**35522**	**35522**	**35512**	**35522**	**38022**
		Исполнение 2	35522HDZ	35522HDZ	35512HDZ	35522HDZ	38022HDZ
	150	**Исполнение 1**	**35523**	**35523**	**35513**	**35523**	**38023**
		Исполнение 2	35523HDZ	35523HDZ	35513HDZ	35523HDZ	38023HDZ
	200	**Исполнение 1**	**35524**	**35524**	**35514**	**35524**	**38024**
		Исполнение 2	35524HDZ	35524HDZ	35514HDZ	35524HDZ	38024HDZ
	300	**Исполнение 1**	**35525**	**35525**	**35515**	**35525**	**38025**
		Исполнение 2	35525HDZ	35525HDZ	35515HDZ	35525HDZ	38025HDZ
	400	**Исполнение 1**	**35526**	**35526**	**35516**	**35526**	**38026**
		Исполнение 2	35526HDZ	35526HDZ	35516HDZ	35526HDZ	38026HDZ
	500	**Исполнение 1**	**35527**	**35527**	**35517**	**35527**	**38027**
		Исполнение 2	35527HDZ	35527HDZ	35517HDZ	35527HDZ	38027HDZ
	600	**Исполнение 1**	**35528**	**35528**	**-**	**35528**	**38028**
		Исполнение 2	35528HDZ	35528HDZ	-	35528HDZ	38028HDZ

Скачано с сайта интернет магазина https://axiomplus.com.ua/

Таблица кодов аксессуаров высотой 100 мм

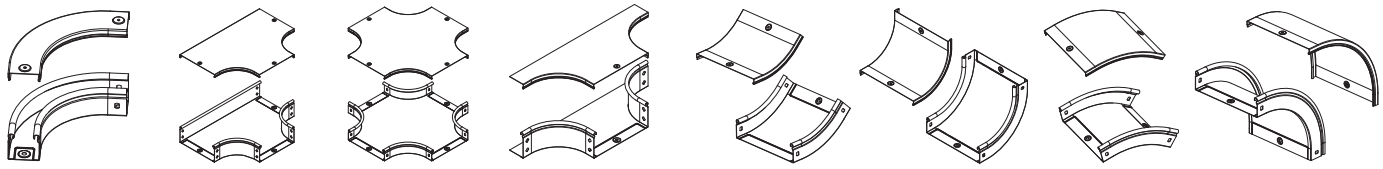

Угол CPO 90 горизонтальный 90°	Ответвитель DPT Т-образный горизонтальный	Ответвитель DPX крестообразный	Ответвитель DL	Угол CS 45 вертикальный внутр. 45°	Угол CS 90 вертикальный внутр. 90°	Угол CD 45 вертикальный внеш. 45°	Угол CD 90 вертикальный внешн. 90°
36041	**36161**	**36221**	**36263**	**36761**	**36701**	**36881**	**36821**
36041HDZ	36161HDZ	36221HDZ	36263HDZ	36761HDZ	36701HDZ	36881HDZ	36821HDZ
36042	**36162**	**36222**	**36264**	**36762**	**36702**	**36882**	**36822**
36042HDZ	36162HDZ	36222HDZ	36264HDZ	36762HDZ	36702HDZ	36882HDZ	36822HDZ
36043	**36163**	**36223**	**36265**	**36763**	**36703**	**36883**	**36823**
36043HDZ	36163HDZ	36223HDZ	36265HDZ	36763HDZ	36703HDZ	36883HDZ	36823HDZ
36044	**36164**	**36224**	**36266**	**36764**	**36704**	**36884**	**36824**
36044HDZ	36164HDZ	36224HDZ	36266HDZ	36764HDZ	36704HDZ	36884HDZ	36824HDZ
36045	**36165**	**36225**	**36267**	**36765**	**36705**	**36885**	**36825**
36045HDZ	36165HDZ	36225HDZ	36267HDZ	36765HDZ	36705HDZ	36885HDZ	36825HDZ
36046	**36166**	**36226**	**36268**	**36766**	**36706**	**36886**	**36826**
36046HDZ	36166HDZ	36226HDZ	36268HDZ	36766HDZ	36706HDZ	36886HDZ	36826HDZ
36047	36167	36227	36269	36767	36707	36887	36827
36047HDZ	36167HDZ	36227HDZ	36269HDZ	36767HDZ	36707HDZ	36887HDZ	36827HDZ
38002	**38042**	**38062**	**38363**	**38222**	**38202**	**38262**	**38242**
38002HDZ	38042HDZ	38062HDZ	38363HDZ	38222HDZ	38202HDZ	38262HDZ	38242HDZ
38003	**38043**	**38063**	**38364**	**38223**	**38203**	**38263**	**38243**
38003HDZ	38043HDZ	38063HDZ	38364HDZ	38223HDZ	38203HDZ	38263HDZ	38243HDZ
38004	**38044**	**38064**	**38365**	**38224**	**38204**	**38264**	**38244**
38004HDZ	38044HDZ	38064HDZ	38365HDZ	38224HDZ	38204HDZ	38264HDZ	38244HDZ
38005	**38045**	**38065**	**38366**	**38225**	**38205**	**38265**	**38245**
38005HDZ	38045HDZ	38065HDZ	38366HDZ	38225HDZ	38205HDZ	38265HDZ	38245HDZ
38006	**38046**	**38066**	**38367**	**38226**	**38206**	**38266**	**38246**
38006HDZ	38046HDZ	38066HDZ	38367HDZ	38226HDZ	38206HDZ	38266HDZ	38246HDZ
38007	**38047**	**38067**	**38368**	**38227**	**38207**	**38267**	**38247**
38007HDZ	38047HDZ	38067HDZ	38368HDZ	38227HDZ	38207HDZ	38267HDZ	38247HDZ
38008	**38048**	**38068**	**38369**	**38228**	**38208**	**38228**	**38248**
38008HDZ	38048HDZ	38068HDZ	38369HDZ	38228HDZ	38208HDZ	38228HDZ	38248HDZ

Скачано с сайта интернет магазина https://axiomplus.com.ua/

Таблица кодов аксессуаров листовых лотков высотой 100 мм

Варианты исполнения

Аксессуары высотой 100 мм поставляются в двух вариантах исполнения материала:
Исполнение 1 - Сталь, оцинкованная по методу Сендзимира (масса цинкового покрытия 142,5-258 г/м^2, толщина цинкового покрытия 10-18 мкм).
Исполнение 2 - Горячее цинкование погружением после изготовления (масса цинкового покрытия 785-1710 г/м^2, толщина цинкового покрытия 55-120 мкм).
Стандартным исполнением аксессуаров является "Сталь, оцинкованная по методу Сендзимира", другие варианты поставляются под заказ.

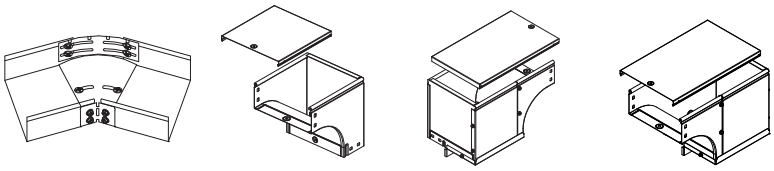

Высота, H, мм	Ширина, B, мм	Вариант исполнения	Горизонтальный изменяемый угол CPO 0-45°	Угол CDV 90 вертикальный внеш.	Угол CDSD 90 вертикальный внеш. переходник правый	Угол CDSS 90 вертикальный внеш. переходник левый
100 аксессуар	100	**Исполнение 1**	**36017**	**37472**	**37012**	**37122**
		Исполнение 2	36017HDZ	37472HDZ	37012HDZ	37122HDZ
	150	**Исполнение 1**	**36018**	**37473**	**37013**	**37123**
		Исполнение 2	36018HDZ	37473HDZ	37013HDZ	37123HDZ
	200	**Исполнение 1**	**36019**	**37474**	**37014**	**37124**
		Исполнение 2	36019HDZ	37474HDZ	37014HDZ	37124HDZ
	300	**Исполнение 1**	**36020**	**37475**	**37015**	**37125**
		Исполнение 2	36020HDZ	37475HDZ	37015HDZ	37125HDZ
	400	**Исполнение 1**	**-**	**37476**	**37016**	**37126**
		Исполнение 2	-	37476HDZ	37016HDZ	37126HDZ
	500	**Исполнение 1**	**-**	**37477**	**37017**	**37127**
		Исполнение 2	-	37477HDZ	37017HDZ	37127HDZ
	600	**Исполнение 1**	-	**37478**	**37018**	**37128**
		Исполнение 2	-	37478HDZ	37018HDZ	37128HDZ
15 крышка	100	**Исполнение 1**	**-**	**38341**	**38282**	**38282**
		Исполнение 2	-	38341HDZ	38282HDZ	38282HDZ
	150	**Исполнение 1**	**-**	**38342**	**38283**	**38283**
		Исполнение 2	-	38342HDZ	38283HDZ	38283HDZ
	200	**Исполнение 1**	**-**	**38343**	**38284**	**38284**
		Исполнение 2	-	38343HDZ	38284HDZ	38284HDZ
	300	**Исполнение 1**	**-**	**38344**	**38285**	**38285**
		Исполнение 2	-	38344HDZ	38285HDZ	38285HDZ
	400	**Исполнение 1**	**-**	**38345**	**38286**	**38286**
		Исполнение 2	-	38345HDZ	38286HDZ	38286HDZ
	500	**Исполнение 1**	**-**	**38346**	**38287**	**38287**
		Исполнение 2	-	38346HDZ	38287HDZ	38287HDZ
	600	**Исполнение 1**	**-**	**38347**	**38288**	**38288**
		Исполнение 2	-	38347HDZ	38288HDZ	38288HDZ

Скачано с сайта интернет магазина https://axiomplus.com.ua/

Таблица кодов аксессуаров высотой 100 мм

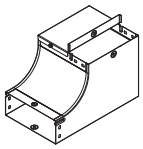
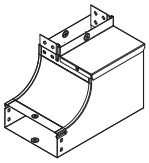
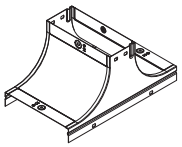
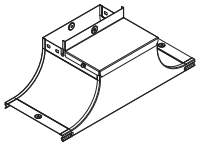
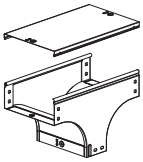
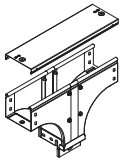

Угол CSSD 90 вертикальный внутр. переходник правый	Угол CSSS 90 вертикальный внутр. переходник левый	Крышка-ответвитель TS	Крышка-ответвитель TSS	Ответвитель TD Т-образный вертикальный	Ответвитель TDS Т-образный вертикальный универсальный
37142	**37072**	**37342**	**37332**	**37112**	**37172**
37142HDZ	37072HDZ	37342HDZ	37332HDZ	37112HDZ	37172HDZ
37143	**37073**	**37343**	**37333**	**37113**	**37173**
37143HDZ	37073HDZ	37343HDZ	37333HDZ	37113HDZ	37173HDZ
37144	**37074**	**37344**	**37334**	**37114**	**37174**
37144HDZ	37074HDZ	37344HDZ	37334HDZ	37114HDZ	37174HDZ
37145	**37075**	**37345**	**37335**	**37115**	**37175**
37145HDZ	37075HDZ	37345HDZ	37335HDZ	37115HDZ	37175HDZ
37146	**37076**	**37346**	**37336**	**37116**	**37176**
37146HDZ	37076HDZ	37346HDZ	37336HDZ	37116HDZ	37176HDZ
37147	**37077**	**37347**	**37337**	**37117**	**37177**
37147HDZ	37077HDZ	37347HDZ	37337HDZ	37117HDZ	37177HDZ
37148	**37078**	**37348**	**37338**	**37118**	**37178**
37148HDZ	37078HDZ	37348HDZ	37338HDZ	37118HDZ	37178HDZ
-	-	-	-	**38302**	**38322**
-	**-**	**-**	**-**	38302HDZ	38322HDZ
-	-	-	-	**38303**	**38323**
-	**-**	**-**	**-**	38303HDZ	38323HDZ
-	-	-	-	**38304**	**38324**
-	**-**	**-**	**-**	38304HDZ	38324HDZ
-	-	-	-	**38305**	**38325**
-	**-**	**-**	**-**	38305HDZ	38325HDZ
-	-	-	-	**38306**	**38326**
-	**-**	**-**	**-**	38306HDZ	38326HDZ
-	-	-	-	**38307**	**38327**
-	**-**	**-**	**-**	38307HDZ	38327HDZ
-	-	-	-	**38309**	**38328**
-	**-**	**-**	**-**	38309HDZ	38328HDZ

Скачано с сайта интернет магазина https://axiomplus.com.ua/

Примеры монтажа

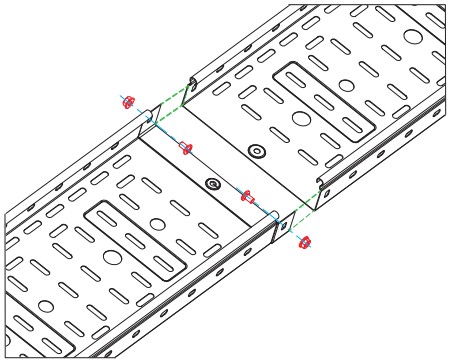

Соединение "папа-мама" листового лотка с высотой борта 50 мм

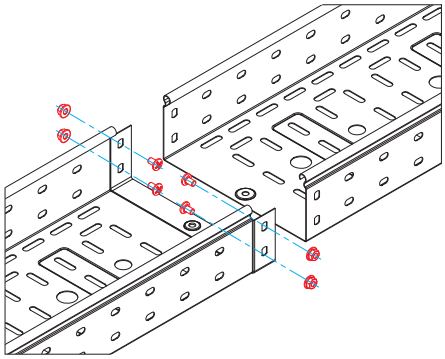

Соединение "папа-мама" листового лотка с высотой борта 80 мм.

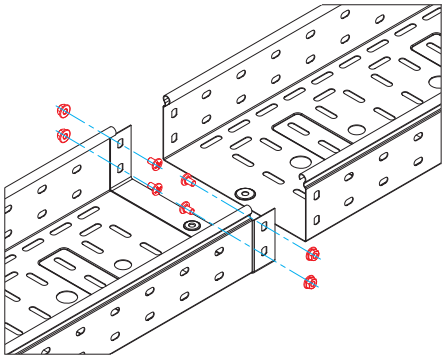

Соединение "папа-мама" листового лотка с высотой борта 100 мм

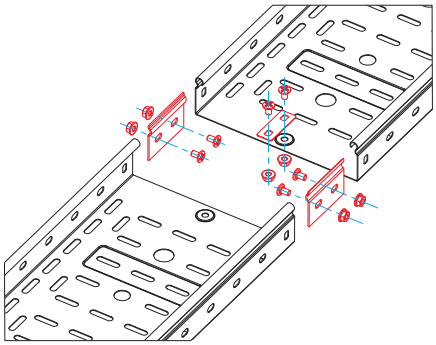

Соединение листового лотка с высотой борта 50 мм с использованием крепежных пластин GTO и пластины для заземления PTCE

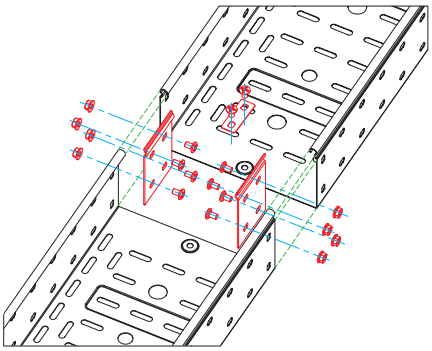

Соединение листового лотка с высотой борта 80 мм с использованием крепежных пластин GTO и пластины для заземления PTCE

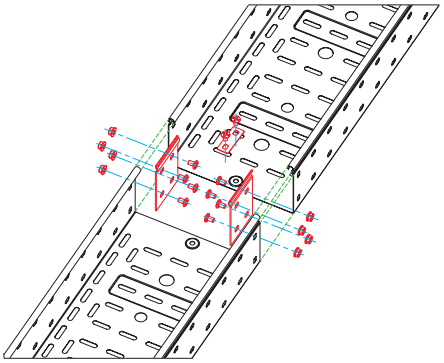

Соединение листового лотка с высотой борта 100 мм с использованием крепежных пластин GTO и пластины для заземления PTCE

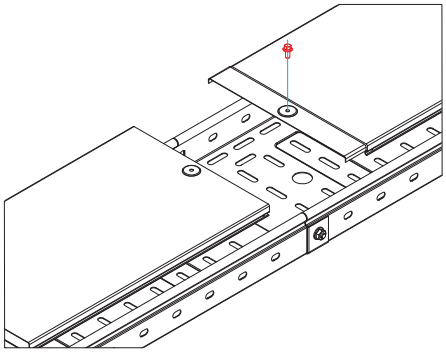

Соединение "папа-мама" крышек листового лотка

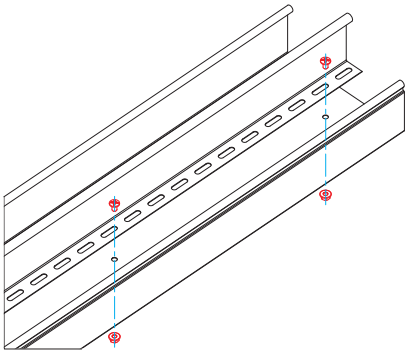

Фиксация перегородки SEP на основании листового лотка

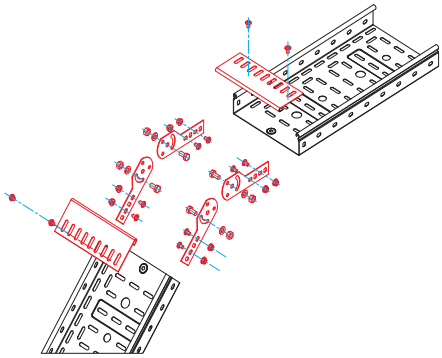

Изменение уровня прокладки кабельной трассы (соединение шарнирного типа) с использованием соединительных пластин GSV и защитных пластин RP

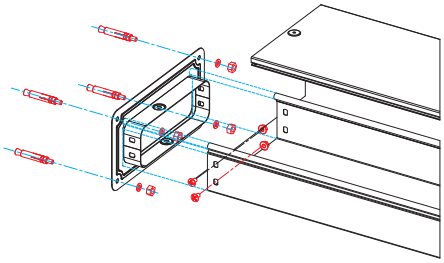

Ввод кабельной трассы в стену или оборудование (шит, шкаф и др.) с использованием соединительного фланца FR

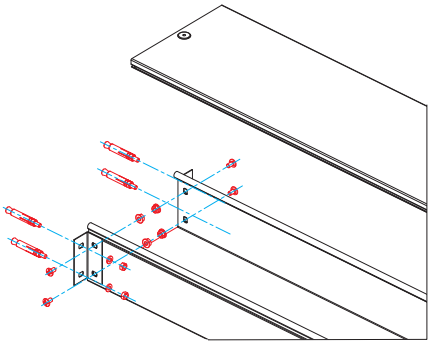

Ввод кабельной трассы в стену или оборудование (шит, шкаф и др.) с использованием опорных уголков FR

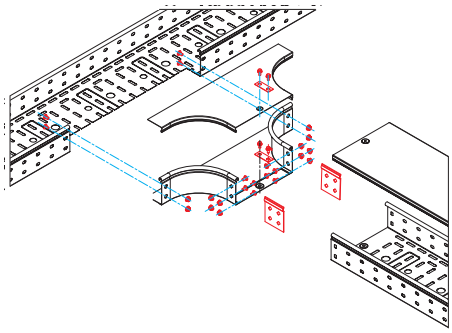

Отвод кабельной трассы с использованием ответвителя DL, а также крепежных пластин GTO и пластин для заземления PTCE

Скачано с сайта интернет магазина https://axiomplus.com.ua/

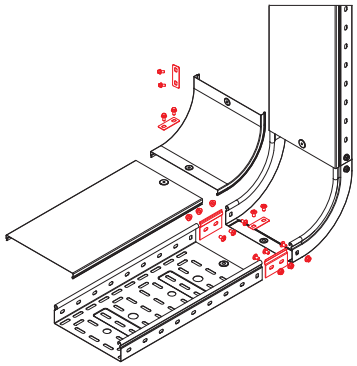

Поворот трассы вверх на 90°с использованием угла вертикального внутреннего CS90, а также крепежных пластин GTO и пластин для заземления PTCE

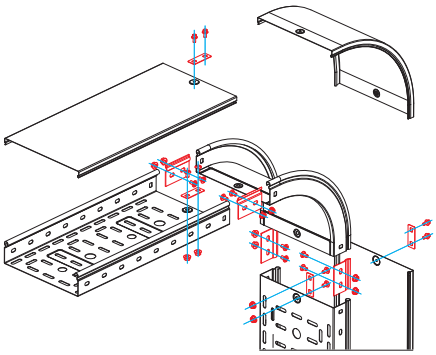

Поворот трассы вниз на 90°с использованием угла вертикального внешнего CD90, а также крепежных пластин GTO и пластин для заземления PTCE

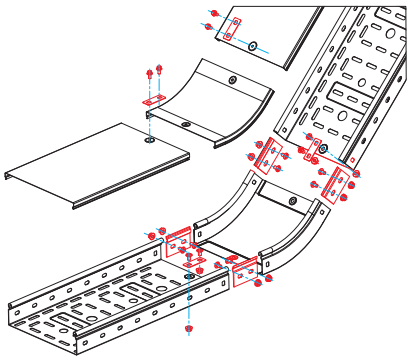

Поворот трассы вверх на 45°с использованием угла вертикального внутреннего CS45, а также крепежных пластин GTO и пластин для заземления PTCE

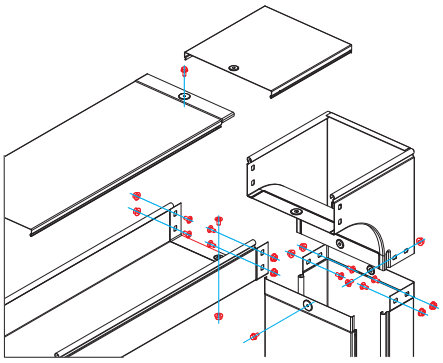

Поворот трассы лотков высотой 80 мм вниз на 90°с разворотом открытой части лотка вокруг своей оси на 180°, с использованием угла вертикального внешнего CDV90

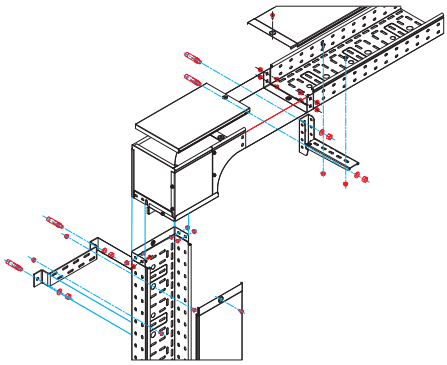

Поворот трассы лотков высотой 80 мм вниз на 90° разворотом открытой части лотка вокруг своей оси на 90°, с использованием угла вертикального внешнего CDSD90

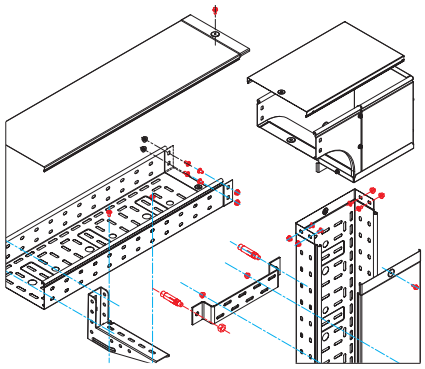

Поворот трассы лотков высотой 80 мм вниз на 90° разворотом открытой части лотка лотка вокруг своей оси на 90°, с использованием угла вертикального внешнего CDSS90

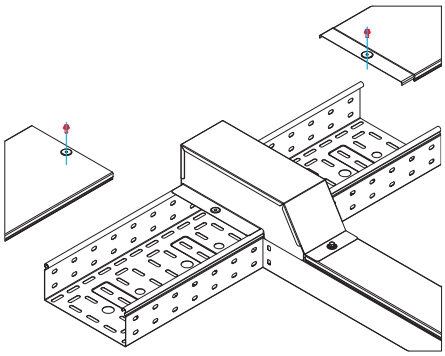

Горизонтальный отвод эксплуатируемой кабельной трассы (не требует распиливания лотков) с использованием ответвитель-крышки DDT

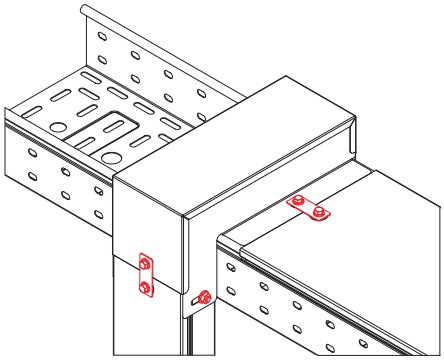

Вертикальный отвод эксплуатируемой кабельной трассы (не требует распиливания лотков) с использованием ответвитель-крышки DDS

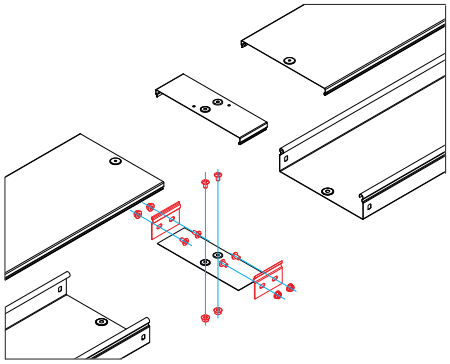

Соединение листового лотка с высотой борта 50 мм с использованием крепежных пластин GTO, пластин для заземления PTCE, а также накладок на основание и крышку лотка CGB и CGC

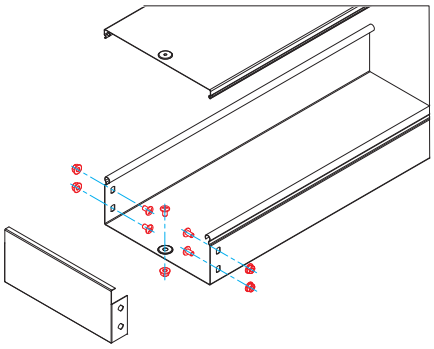

Монтаж цельной заглушки TC для лотка высотой 80 мм

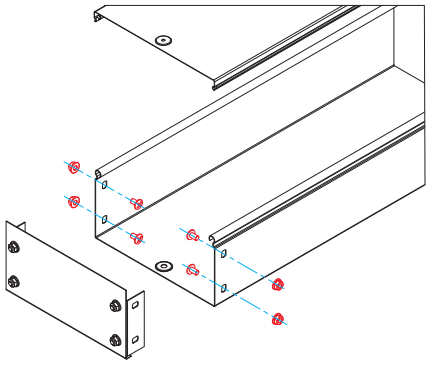

Монтаж сборной заглушки TC для лотка высотой 100 мм

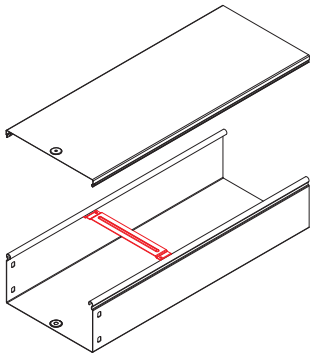

Монтаж держателя кабеля TRC в лоток защелкиванием (не требует дополнительных крепежных элементов)

Скачано с сайта интернет магазина https://axiomplus.com.ua/

Крепление металлических лотков к стене и потолку

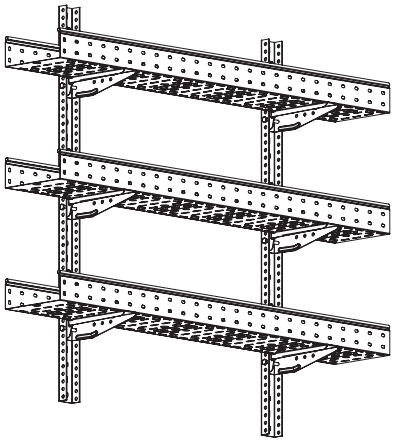

Для многорядного и многоярусного крепления в качестве стоек и полок используются консоли BM, ML 100-300 мм и профили PSL, PSM

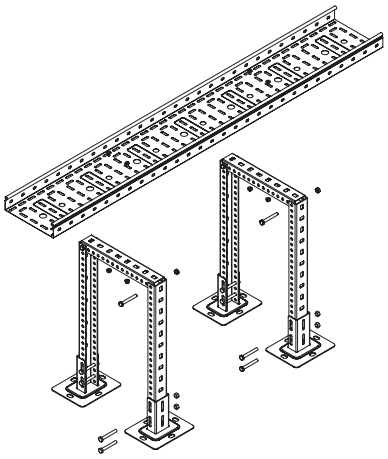

Усиленный вариант напольного крепления лотка на конструкцию из профилей, которая опирается на крепление SSM. Также используется, для поднятия кабельной трассы на высоту, больше 30 мм.

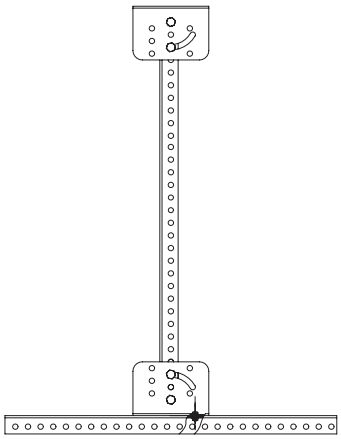

Крепление SML может использоваться для дополнительного подвеса профиля при создании монтажных конструкций

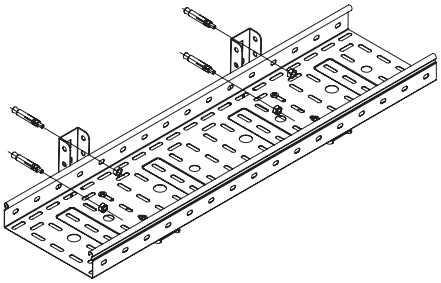

Крепление лотка на консоль ML

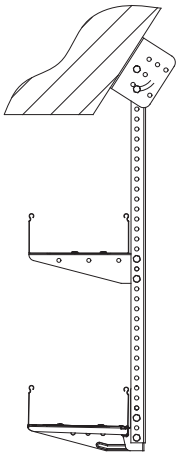

Крепление лотка к сложным потолочным конструкциям с помощью крепления SML и консолей

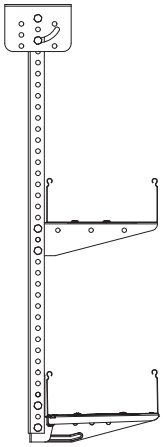

Подвес на крепление SML при потолочном креплении лотков

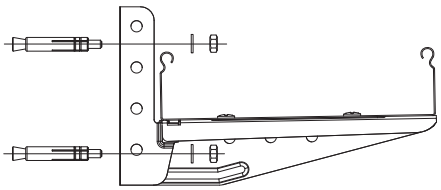

Настенное крепление консоли ML

Скачано с сайта интернет магазина https://axiomplus.com.ua/

Крепления металлических лотков

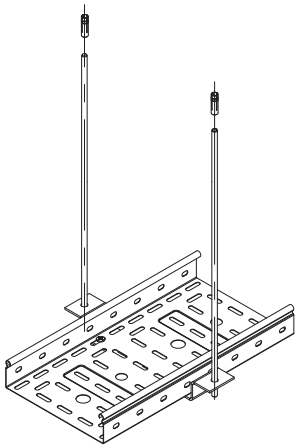

Крепление ТМ используется как универсальный и удобный опорный подвес под лоток

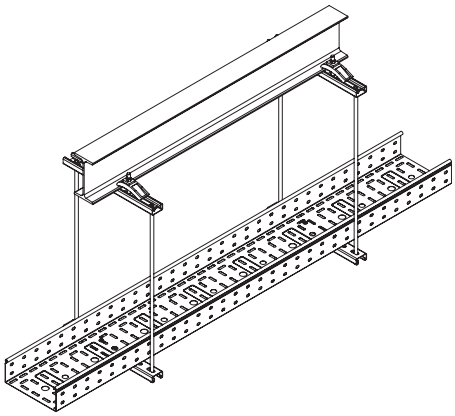

Профили PSL-PSM и DBL-DBM, которые распиливаются под размер лотка, позволяют монтировать кабельные трассы на шпильках

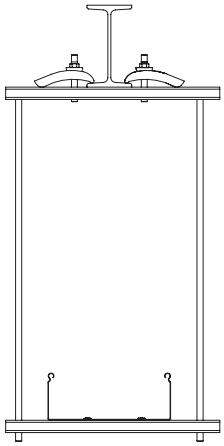

Закрывающая струбцина и профили семейства DB и LAS используются при подвесе на балке или швеллере

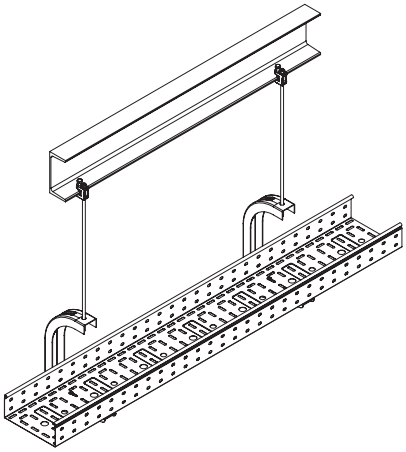

Одиночный подвес на шпильке с использованием скобы CS и струбцины

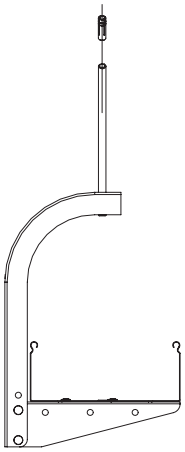

Подвес на шпильке с креплением к потолку

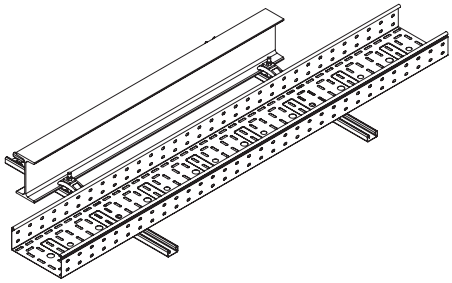

Закрывающая струбцина и профиль позволяют монтировать кабельную трассу рядом с опорным швеллером

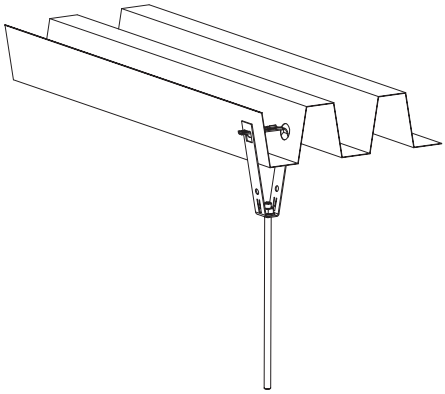

Крепление к потолку из профнастила при помощи шпильки

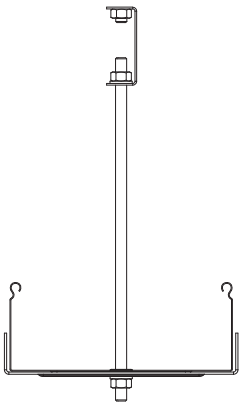

Облегченный вариант крепления лотков на шпильке с использованием скобы SPC для подвеса светильников

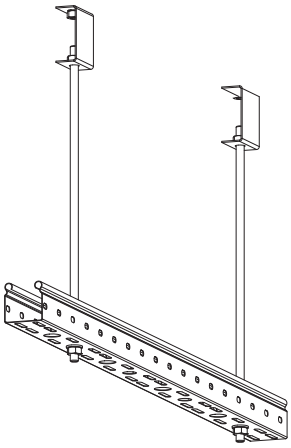

Крепление лотка шириной 50 мм при небольших нагрузках непосредственно к шпильке

Скачано с сайта интернет магазина https://axiomplus.com.ua/

Таблица комплектации монтажными элементами

Аксессуар	Высота H, мм	Ширина B, мм	Код аксессуара	Описание монтажного элемента	Код монтажного элемента	Количество, шт.
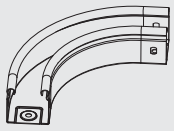 **Угол СРО 90 горизонт. 90°**	50	50	36000	Пластина крепежная GTO H50 Пластина PTCE для заземления Винт с крестообр. шлицем M6x10 Гайка с насечкой M6	37301 37501 CM010610 CM100600	4 2 12 12
		100	36002			
		150	36003			
		200	36004			
		300	36005			
		400	36006			
		500	36007			
	80	80	36021	Пластина крепежная GTO H80 Пластина PTCE для заземления Винт с крестообр. шлицем M6x10 Гайка с насечкой M6	37303 37501 CM010610 CM100600	4 2 20 20
		100	36022			
		150	36023			
		200	36024			
		300	36025			
		400	36026			
		500	36027			
	100	100	36041	Пластина крепежная GTO H100 Пластина PTCE для заземления Винт с крестообр. шлицем M6x10 Гайка с насечкой M6	37305 37501 CM010610 CM100600	4 2 20 20
		150	36042			
		200	36043			
		300	36044			
		400	36045			
		500	36046			
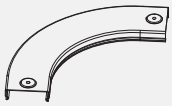 **Крышка СРО 90 горизонт. 90°**	15	50	38000	Пластина PTCE для заземления Винт для электр. соединения M5x8	37501 CM030508	2 4
		80	38001			
		100	38002			
		150	38003			
		200	38004			
		300	38005			
		400	38006			
		500	38007			
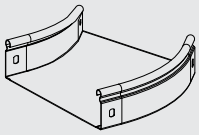 **Угол СРО 45 горизонтальный 45°**	50	50	36060	Пластина крепежная GTO H50 Пластина PTCE для заземления Винт с крестообр. шлицем M6x10 Гайка с насечкой M6	37301 37501 CM010610 CM100600	4 2 12 12
		100	36062			
		150	36063			
		200	36064			
		300	36065			
		400	36066			
		500	36067			
	80	80	36081	Пластина крепежная GTO H80 Пластина PTCE для заземления Винт с крестообр. шлицем M6x10 Гайка с насечкой M6	37303 37501 CM010610 CM100600	4 2 20 20
		100	36082			
		150	36083			
		200	36084			
		300	36085			
		400	36086			
		500	36087			
	100	100	36101	Пластина крепежная GTO H100 Пластина PTCE для заземления Винт с крестообр. шлицем M6x10 Гайка с насечкой M6	37305 37501 CM010610 CM100600	4 2 20 20
		150	36102			
		200	36103			
		300	36104			
		400	36105			
		500	36106			
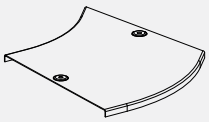 **Крышка на угол СРО 45 горизонтальный 45°**	15	50	38020	Пластина PTCE для заземления Винт для электр. соединения M5x8	37501 CM030508	2 4
		80	38021			
		100	38022			
		150	38023			
		200	38024			
		300	38025			
		400	38026			
		500	38027			

Скачано с сайта интернет магазина https://axiomplus.com.ua/

Таблица комплектации монтажными элементами

Аксессуар	Высота H, мм	Ширина B, мм	Код аксессуара	Описание монтажного элемента	Код монтажного элемента	Количество, шт.
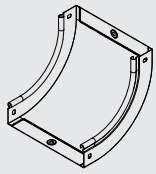 **Угол CS 90 вертикальный внутр. 90°**	50	50	36660	Пластина крепежная GTO H50 Пластина PTCE для заземления Винт с крестообр. шлицем M6x10 Гайка с насечкой M6	37301 37501 CM010610 CM100600	4 2 12 12
		100	36662			
		150	36663			
		200	36664			
		300	36665			
		400	36666			
		500	36667			
	80	80	36681	Пластина крепежная GTO H80 Пластина PTCE для заземления Винт с крестообр. шлицем M6x10 Гайка с насечкой M6	37303 37501 CM010610 CM100600	4 2 20 20
		100	36682			
		150	36683			
		200	36684			
		300	36685			
		400	36686			
		500	36687			
	100	100	36701	Пластина крепежная GTO H100 Пластина PTCE для заземления Винт с крестообр. шлицем M6x10 Гайка с насечкой M6	37305 37501 CM010610 CM100600	4 2 20 20
		150	36702			
		200	36703			
		300	36704			
		400	36705			
		500	36706			
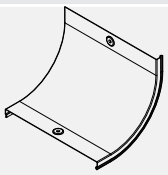 **Крышка на угол CS 90 вертикальный внутр. 90°**	15	50	38200	Пластина PTCE для заземления Винт для электр. соединения M5x8	37501 CM030508	2 4
		80	38201			
		100	38202			
		150	38203			
		200	38204			
		300	38205			
		400	38206			
		500	38207			
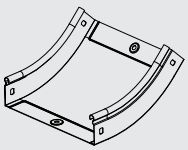 **Угол CS 45 вертикальный внутр. 45°**	50	50	36720	Пластина крепежная GTO H50 Пластина PTCE для заземления Винт с крестообр. шлицем M6x10 Гайка с насечкой M6	37301 37501 CM010610 CM100600	4 2 12 12
		100	36722			
		150	36723			
		200	36724			
		300	36725			
		400	36726			
		500	36727			
	80	80	36741	Пластина крепежная GTO H80 Пластина PTCE для заземления Винт с крестообр. шлицем M6x10 Гайка с насечкой M6	37303 37501 CM010610 CM100600	4 2 20 20
		100	36742			
		150	36743			
		200	36744			
		300	36745			
		400	36746			
		500	36747			
	100	100	36761	Пластина крепежная GTO H100 Пластина PTCE для заземления Винт с крестообр. шлицем M6x10 Гайка с насечкой M6	37305 37501 CM010610 CM100600	4 2 20 20
		150	36762			
		200	36763			
		300	36764			
		400	36765			
		500	36766			
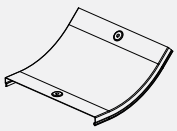 **Крышка на угол CS 45 вертикальный внутр. 45°**	15	50	38220	Пластина PTCE для заземления Винт для электрического соединения M5x8	37501 CM030508	2 4
		80	38221			
		100	38222			
		150	38223			
		200	38224			
		300	38225			
		400	38226			
		500	38227			

Скачано с сайта интернет магазина https://axiomplus.com.ua/

Таблица комплектации монтажными элементами

Аксессуар	Высота H, мм	Ширина B, мм	Код аксессуара	Описание монтажного элемента	Код монтажного элемента	Количество, шт.
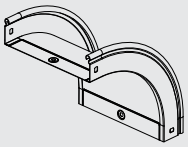 **Угол CD 90 вертикальный внеш. 90°**	50	50	36780	Пластина крепежная GTO H50 Пластина PTCE для заземления Винт с крестообр. шлицем M6x10 Гайка с насечкой M6	37301 37501 CM010610 CM100600	4 2 12 12
		100	36782			
		150	36783			
		200	36784			
		300	36785			
		400	36786			
		500	36787			
	80	80	36801	Пластина крепежная GTO H80 Пластина PTCE для заземления Винт с крестообр. шлицем M6x10 Гайка с насечкой M6	37303 37501 CM010610 CM100600	4 2 20 20
		100	36802			
		150	36803			
		200	36804			
		300	36805			
		400	36806			
		500	36807			
	100	100	36821	Пластина крепежная GTO H100 Пластина PTCE для заземления Винт с крестообр. шлицем M6x10 Гайка с насечкой M6	37305 37501 CM010610 CM100600	4 2 20 20
		150	36822			
		200	36823			
		300	36824			
		400	36825			
		500	36826			
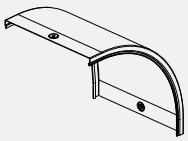 **Крышка на угол CD 90 вертикальный внеш. 90°**	15	50	38240	Пластина PTCE для заземления Винт для электрического соединения M5x8	37501 CM030508	2 4
		80	38241			
		100	38242			
		150	38243			
		200	38244			
		300	38245			
		400	38246			
		500	38247			
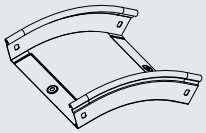 **Угол CD 45 вертикальный внеш. 45°**	50	50	36840	Пластина крепежная GTO H50 Пластина PTCE для заземления Винт с крестообр. шлицем M6x10 Гайка с насечкой M6	37301 37501 CM010610 CM100600	4 2 12 12
		100	36842			
		150	36843			
		200	36844			
		300	36845			
		400	36846			
		500	36847			
	80	80	36861	Пластина крепежная GTO H80 Пластина PTCE для заземления Винт с крестообр. шлицем M6x10 Гайка с насечкой M6	37303 37501 CM010610 CM100600	4 2 20 20
		100	36862			
		150	36863			
		200	36864			
		300	36865			
		400	36866			
		500	36867			
	100	100	36881	Пластина крепежная GTO H100 Пластина PTCE для заземления Винт с крестообр. шлицем M6x10 Гайка с насечкой M6	37305 37501 CM010610 CM100600	4 2 20 20
		150	36882			
		200	36883			
		300	36884			
		400	36885			
		500	36886			
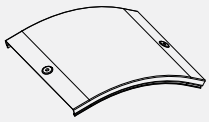 **Крышка на угол CD 45 вертикальный внеш. 45°**	15	50	38260	Пластина PTCE для заземления Винт для электрического соединения M5x8	37501 CM030508	2 4
		80	38261			
		100	38262			
		150	38263			
		200	38264			
		300	38265			
		400	38266			
		500	38267			

Скачано с сайта интернет магазина https://axiomplus.com.ua/

Таблица комплектации монтажными элементами

Аксессуар	Высота H, мм	Ширина B, мм	Код аксессуара	Описание монтажного элемента	Код монтажного элемента	Количество, шт.
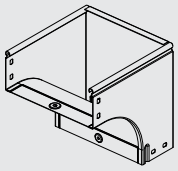 **Угол CDV 90 верт. внешний**	80	80	37371	Пластина крепежная GTO H80 Пластина PTCE для заземления Винт с крестообр. шлицем M6x10 Гайка с насечкой M6	37303 37501 CM010610 CM100600	4 2 20 20
		100	37372			
		150	37373			
		200	37374			
		300	37375			
		400	37376			
		500	37377			
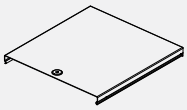 **Крышка на угол CDV 90 вертикальный внешний**	80	80	38281	Пластина PTCE для заземления Винт для электрического соединения M5x8	37501 CM030508	1 2
		100	38341			
		150	38342			
		200	38343			
		300	38344			
		400	38345			
		500	38346			
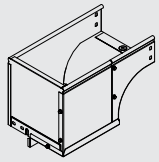 **Угол CDSD 90 вертикальный внеш. переходник прав.**	80	80	37001	Пластина крепежная GTO H80 Пластина PTCE для заземления Винт с крестообр. шлицем M6x10 Гайка с насечкой M6	37303 37501 CM010610 CM100600	4 2 20 20
		100	37002			
		150	37003			
		200	37004			
		300	37005			
		400	37006			
		500	37007			
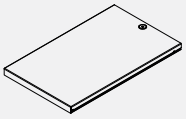 **Крышка на угол CDSD 90 вертикальный внеш. переходник прав.**	80	80	38281	Пластина PTCE для заземления Винт для электрического соединения M5x8	37501 CM030508	1 2
		100	38282			
		150	38283			
		200	38284			
		300	38285			
		400	38286			
		500	38287			
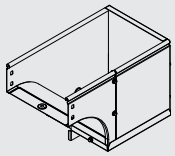 **Угол CDSS 90 вертикальный внеш. переходник лев.**	80	80	37021	Пластина крепежная GTO H80 Пластина PTCE для заземления Винт с крестообр. шлицем M6x10 Гайка с насечкой M6	37303 37501 CM010610 CM100600	4 2 20 20
		100	37022			
		150	37023			
		200	37024			
		300	37025			
		400	37026			
		500	37027			
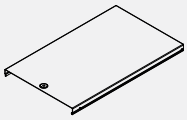 **Крышка на угол CDSS 90 вертикальный внеш. переходник лев.**	80	80	38281	Пластина PTCE для заземления Винт для электрического соединения M5x8	37501 CM030508	1 2
		100	38282			
		150	38283			
		200	38284			
		300	38285			
		400	38286			
		500	38287			
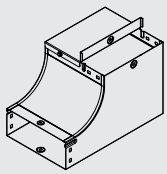 **Угол CSSD 90 верт. внутр. переходник прав.**	80	80	37041	Пластина крепежная GTO H80 Пластина PTCE для заземления Винт с крестообр. шлицем M6x10 Гайка с насечкой M6 Винт для электр. соединения M5x8	37303 37501 CM010610 CM100600 CM030508	4 4 20 20 4
		100	37042			
		150	37043			
		200	37044			
		300	37045			
		-	-			
		-	-			
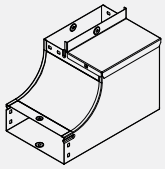 **Угол CSSS 90 верт. внутр. переходник лев.**	80	80	37061	Пластина крепежная GTO H80 Пластина PTCE для заземления Винт с крестообр. шлицем M6x10 Гайка с насечкой M6 Винт для электр. соединения M5x8	37303 37501 CM010610 CM100600 CM030508	4 4 20 20 4
		100	37062			
		150	37063			
		200	37064			
		300	37065			
		-	-			
		-	-			

Скачано с сайта интернет магазина https://axiomplus.com.ua/

Таблица комплектации монтажными элементами

Аксессуар	Высота H, мм	Ширина B, мм	Код аксессуара	Описание монтажного элемента	Код монтажного элемента	Количество, шт.
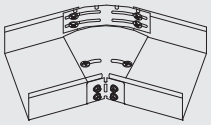 **Горизонтальный изменяемый угол СРО 0-45°**	50	100	36008	Винт с крестообр. шлицем М6х10 Гайка с насечкой М6	СМ010610 СМ100600	6 6
		150	36009			
		200	36010			
		300	36011			
	80	80	36012	Винт с крестообр. шлицем М6х10 Гайка с насечкой М6	СМ010610 СМ100600	10 10
		100	36013			
		150	36014			
		200	36015			
		300	36016			
	100	100	36017	Винт с крестообр. шлицем М6х10 Гайка с насечкой М6	СМ010610 СМ100600	10 10
		150	36018			
		200	36019			
		300	36020			
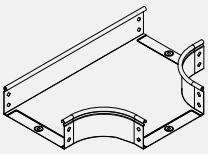 **Ответвитель DPT Т-образный горизонтальный**	50	50	36120	Пластина крепежная GTO H50 Пластина PTCE для заземления Винт с крестообр. шлицем М6х10 Гайка с насечкой М6	37301 37501 СМ010610 СМ100600	6 3 18 18
		100	36122			
		150	36123			
		200	36124			
		300	36125			
		400	36126			
		500	36127			
	80	80	36141	Пластина крепежная GTO H80 Пластина PTCE для заземления Винт с крестообр. шлицем М6х10 Гайка с насечкой М6	37303 37501 СМ010610 СМ100600	6 3 30 30
		100	36142			
		150	36143			
		200	36144			
		300	36145			
		400	36146			
		500	36147			
	100	100	36161	Пластина крепежная GTO H100 Пластина PTCE для заземления Винт с крестообр. шлицем М6х10 Гайка с насечкой М6	37305 37501 СМ010610 СМ100600	6 3 30 30
		150	36162			
		200	36163			
		300	36164			
		400	36165			
		500	36166			
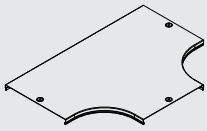 **Крышка на ответвитель DPT Т-образный горизонтальный**	50	50	38040	Пластина PTCE для заземления Винт для электрического соединения М5х8	37501 СМ030508	3 6
		80	38041			
		100	38042			
		150	38043			
		200	38044			
		300	38045			
		400	38046			
		500	38047			

Скачано с сайта интернет магазина https://axiomplus.com.ua/

Таблица комплектации монтажными элементами

Аксессуар	Высота H, мм	Ширина B, мм	Код аксессуара	Описание монтажного элемента	Код монтажного элемента	Количество, шт.
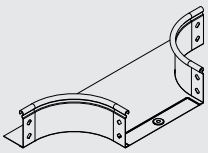 **Ответвитель DL**	50	50	36233	Пластина крепежная GTO H50 Пластина PTCE для заземления Винт с крестообр. шлицем M6x10 Гайка с насечкой M6	37301 37501 CM010610 CM100600	2 1 8 8
		100	36235			
		150	36236			
		200	36237			
		300	36238			
		400	36239			
		500	36240			
	80	80	36249	Пластина крепежная GTO H80 Пластина PTCE для заземления Винт с крестообр. шлицем M6x10 Гайка с насечкой M6	37303 37501 CM010610 CM100600	2 1 14 14
		100	36250			
		150	36251			
		200	36252			
		300	36253			
		400	36254			
		500	36255			
	100	100	36263	Пластина крепежная GTO H100 Пластина PTCE для заземления Винт с крестообр. шлицем M6x10 Гайка с насечкой M6	37305 37501 CM010610 CM100600	2 1 14 14
		150	36264			
		200	36265			
		300	36266			
		400	36267			
		500	36268			
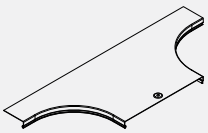 **Крышка на ответвитель DL**	50	50	38361	Пластина PTCE для заземления Винт для электрического соединения M5x8	37501 CM030508	2 4
		80	38362			
		100	38363			
		150	38364			
		200	38365			
		300	38366			
		400	38367			
		500	38368			
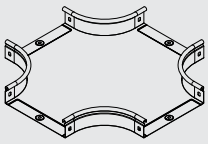 **Ответвитель DPX**	50	50	36180	Пластина крепежная GTO H50 Пластина PTCE для заземления Винт с крестообр. шлицем M6x10 Гайка с насечкой M6	37301 37501 CM010610 CM100600	8 4 24 24
		100	36182			
		150	36183			
		200	36184			
		300	36185			
		400	36186			
		500	36187			
	80	80	36201	Пластина крепежная GTO H80 Пластина PTCE для заземления Винт с крестообр. шлицем M6x10 Гайка с насечкой M6	37303 37501 CM010610 CM100600	8 4 40 40
		100	36202			
		150	36203			
		200	36204			
		300	36205			
		400	36206			
		500	36207			
	100	100	36221	Пластина крепежная GTO H100 Пластина PTCE для заземления Винт с крестообр. шлицем M6x10 Гайка с насечкой M6	37305 37501 CM010610 CM100600	8 4 40 40
		150	36222			
		200	36223			
		300	36224			
		400	36225			
		500	36226			
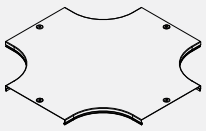 **Крышка на ответвитель DPX крестообразный**	50	50	38060	Пластина PTCE для заземления Винт для электрического соединения M5x8	37501 CM030508	4 8
		80	38061			
		100	38062			
		150	38063			
		200	38064			
		300	38065			
		400	38066			
		500	38067			

Скачано с сайта интернет магазина https://axiomplus.com.ua/

Таблица комплектации монтажными элементами

Аксессуар	Высота H, мм	Ширина B, мм	Код аксессуара	Описание монтажного элемента	Код монтажного элемента	Количество, шт.
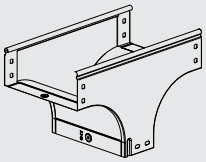 **Ответвитель TD Т-образный вертикальный**	80	80	37101	Пластина крепежная GTO H80 Пластина PTCE для заземления Винт с крестообр. шлицем M6x10 Гайка с насечкой M6	37303 37501 CM010610 CM100600	6 3 30 30
		100	37102			
		150	37103			
		200	37104			
		300	37105			
		400	37106			
		500	37107			
		-	-			
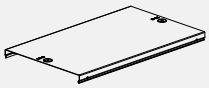 **Крышка на ответвитель TD Т-образный вертикальный**	80	80	38301	Пластина PTCE для заземления Винт для электрического соединения M5x8	37501 CM030508	3 6
		100	38302			
		150	38303			
		200	38304			
		300	38305			
		400	38306			
		500	38307			
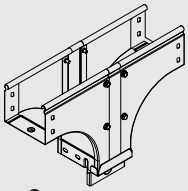 **Ответвитель TDS Т-образный вертикальный ун.**	80	80	37161	Пластина крепежная GTO H80 Пластина PTCE для заземления Винт с крестообр. шлицем M6x10 Гайка с насечкой M6	37303 37501 CM010610 CM100600	6 3 30 30
		100	37162			
		150	37163			
		200	37164			
		300	37165			
		400	37166			
		500	37167			
		-	-			
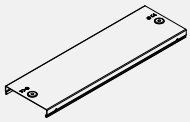 **Крышка на ответвитель TDS Т-образный вертикальный ун.**	80	80	38301	Пластина PTCE для заземления Винт для электрического соединения M5x8	37501 CM030508	3 6
		100	38322			
		150	38323			
		200	38324			
		300	38325			
		400	38326			
		500	38327			
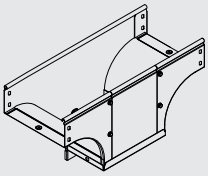 **Ответвитель-переходник TDSA Т-обр. вертикальный**	80	80/100	37601	Пластина крепежная GTO H80 Пластина PTCE для заземления Винт с крестообр. шлицем M6x10 Гайка с насечкой M6	37303 37501 CM010610 CM100600	6 3 30 30
		80/150	37602			
		80/200	37603			
		80/300	37604			
		100/150	37605			
		100/200	37606			
		100/300	37607			
		150/200	37610			
		150/300	37611			
		150/400	37612			
		200/300	37614			
		200/400	37615			
		200/500	37616			
		300/400	37617			
		300/500	37618			

Скачано с сайта интернет магазина https://axiomplus.com.ua/

Аксессуар	Высота H, мм	Ширина B, мм	Код аксессуара	Описание монтажного элемента	Код монтажного элемента	Количество, шт.
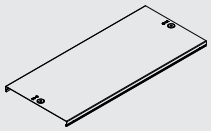 **Крышка на ответвитель-переходник TDSA Т-образный вертикальный**	80	80/100	38381	Пластина PTCE для заземления Винт для электрического соединения M5x8	37501 CM030508	3 6
		80/150	38382			
		80/200	38383			
		80/300	38384			
		100/150	38485			
		100/200	38486			
		100/300	38387			
		150/200	38390			
		150/300	38391			
		150/400	38392			
		200/300	38394			
		200/400	38395			
		200/500	38396			
		300/400	38397			
		300/500	38398			
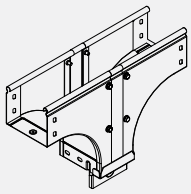 **Ответвитель-переходник TDSR Т-образный вертикальный**	80	100/80	37620	Пластина крепежная GTO H80 Пластина PTCE для заземления Винт с крестообр. шлицем M6x10 Гайка с насечкой M6	37303 37501 CM010610 CM100600	6 3 30 30
		150/80	37621			
		150/100	37622			
		200/80	37623			
		200/100	37624			
		200/150	37625			
		300/80	37626			
		300/100	37627			
		300/150	37628			
		300/200	37629			
		400/150	37632			
		400/200	37633			
		500/200	37638			
		500/300	37639			
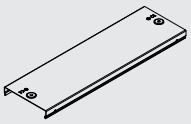 **Крышка на ответвитель-переходник TDSR Т-образный вертикальный**	80	100/80	38302	Пластина PTCE для заземления Винт для электрического соединения M5x8	37501 CM030508	3 6
		150/80	38303			
		150/100	38400			
		200/80	38304			
		200/100	38401			
		200/150	38402			
		300/80	38305			
		300/100	38403			
		300/150	38404			
		300/200	38405			
		400/150	38407			
		400/200	38408			
		500/200	38412			
		500/300	38413			
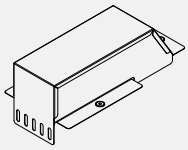 **Ответвитель-крышка DDT Т-образный-переходник**	50 80 100	100/100	36562	Пластина PTCE для заземления Винт с крестообр. шлицем M6x10 Гайка с насечкой M6 Винт для электр. соединения M5x8	37501 CM010610 CM100600 CM030508	3 2 2 6
		150/100	36563			
		200/100	36566			
		200/150	36567			
		300/100	36570			
		300/150	36571			
		300/200	36572			

Скачано с сайта интернет магазина https://axiomplus.com.ua/

Таблица комплектации монтажными элементами

Аксессуар	Высота H, мм	Ширина B, мм	Код аксессуара	Описание монтажного элемента	Код монтажного элемента	Количество, шт.
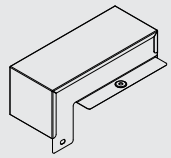 **Ответвитель-крышка DDS Т-обр. верт. вниз**	50 80 100	100/50	37378	Пластина крепежная GTO H50 Пластина PTCE для заземления Винт с крестообр. шлицем M6x10 Гайка с насечкой M6 Винт для электрического соединения M5x8	37301 37501 CM010610 CM100600 CM030508	2 3 4 4 6
		150/50	37379			
		200/50	37380			
		200/100	37381			
		300/50	37382			
		300/100	37383			
		300/150	37384			
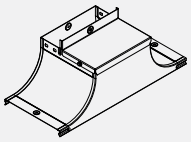 **Крышка-ответвитель TSS**	80	100	37232	Пластина крепежная GTO H80 Пластина PTCE для заземления Винт с крестообр. шлицем M6x10 Гайка с насечкой M6 Винт для электр. соединения M5x8	37303 37501 CM010610 CM100600 CM030508	2 4 10 10 6
		150	37233			
		200	37234			
		300	37235			
		400	37226			
		500	37227			
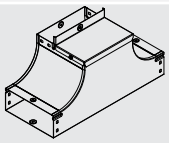 **Ответвитель вверх TSS**	80	80	37221	Пластина крепежная GTO H80 Пластина PTCE для заземления Винт с крестообр. шлицем M6x10 Гайка с насечкой M6 Винт для электр. соединения M5x8	37303 37501 CM010610 CM100600 CM030508	6 6 30 30 6
		100	37222			
		150	37223			
		200	37224			
		300	37225			
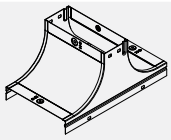 **Крышка-ответвитель TS**	80	100	37242	Пластина крепежная GTO H80 Пластина PTCE для заземления Винт с крестообр. шлицем M6x10 Гайка с насечкой M6 Винт для электр. соединения M5x8	37303 37501 CM010610 CM100600 CM030508	2 4 10 10 6
		200	37243			
		300	37244			
		400	37206			
		500	37207			
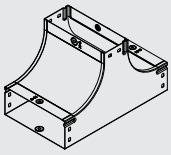 **Т-Ответвитель вверх TS**	80	80	37201	Пластина крепежная GTO H80 Пластина PTCE для заземления Винт с крестообр. шлицем M6x10 Гайка с насечкой M6 Винт для электрич. соединения M5x8	37303 37501 CM010610 CM100600 CM030508	6 6 30 30 6
		100	37202			
		150	37203			
		200	37204			
		300	37205			

Скачано с сайта интернет магазина https://axiomplus.com.ua/

Таблица комплектации монтажными элементами

Аксессуар	Высота H, мм	Ширина B, мм	Код аксессуара	Описание монтажного элемента	Код монтажного элемента	Количество, шт.
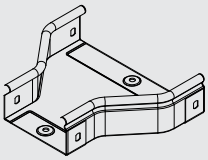 **Переходник RRC**	50	100/50	36308	Пластина крепежная GTO H50 Пластина PTCE для заземления Винт с крестообр. шлицем M6x10 Гайка с насечкой M6	37301 37501 CM010610 CM100600	4 2 12 12
		150/100	36309			
		200/100	36310			
		200/150	36311			
		300/100	36312			
		300/150	36313			
		300/200	36314			
		400/200	36315			
		400/300	36316			
		500/200	36317			
		500/300	36318			
		500/400	36319			
	80	150/80	36281	Пластина крепежная GTO H80 Пластина PTCE для заземления Винт с крестообр. шлицем M6x10 Гайка с насечкой M6	37303 37501 CM010610 CM100600	4 2 20 20
		150/100	36282			
		200/80	36283			
		200/100	36284			
		200/150	36285			
		300/80	36286			
		300/100	36287			
		300/150	36288			
		300/200	36289			
		400/200	36299			
		400/300	36290			
		500/300	36291			
		500/400	36292			
	100	150/100	36320	Пластина крепежная GTO H100 Пластина PTCE для заземления Винт с крестообр. шлицем M6x10 Гайка с насечкой M6	37305 37501 CM010610 CM100600	4 2 20 20
		200/100	36321			
		200/150	36322			
		300/100	36323			
		300/150	36324			
		300/200	36325			
		400/200	36326			
		400/300	36327			
		500/200	36328			
		500/300	36329			
		500/400	36330			
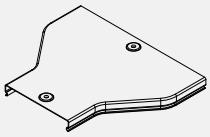 **Крышка на переходник RRC**	15	100/50	38079	Пластина PTCE для заземления Винт для электрического соединения M5x8	37501 CM030508	2 4
		150/80	38081			
		150/100	38082			
		200/80	38083			
		200/100	38084			
		200/150	38085			
		300/80	38086			
		300/100	38087			
		300/150	38088			
		300/200	38089			
		400/200	38308			
		400/300	38090			
		500/200	38393			
		500/300	38091			
		500/400	38092			

Скачано с сайта интернет магазина https://axiomplus.com.ua/

Таблица комплектации монтажными элементами

Аксессуар	Высота H, мм	Ширина B, мм	Код аксессуара	Описание монтажного элемента	Код монтажного элемента	Количество, шт.
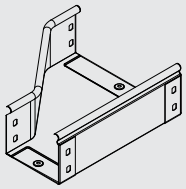 **Переходник RRS левосторонний**	50	100/50	36354	Пластина крепежная GTO H50 Пластина PTCE для заземления Винт с крестообр. шлицем M6x10 Гайка с насечкой M6	37301 37501 CM010610 CM100600	4 2 12 12
		150/100	36355			
		200/100	36356			
		200/150	36357			
		300/100	36358			
		300/150	36359			
		300/200	36360			
		400/200	36361			
		400/300	36362			
		500/200	36363			
		500/300	36364			
		500/400	36365			
	80	100/80	36521	Пластина крепежная GTO H80 Пластина PTCE для заземления Винт с крестообр. шлицем M6x10 Гайка с насечкой M6	37303 37501 CM010610 CM100600	4 2 20 20
		150/80	36522			
		150/100	36523			
		200/80	36524			
		200/100	36525			
		200/150	36526			
		300/80	36527			
		300/100	36528			
		300/150	36529			
		300/200	36530			
		400/200	36305			
		400/300	36531			
		500/300	36532			
		500/400	36307			
	100	150/100	36366	Пластина крепежная GTO H100 Пластина PTCE для заземления Винт с крестообр. шлицем M6x10 Гайка с насечкой M6	37305 37501 CM010610 CM100600	4 2 20 20
		200/100	36367			
		200/150	36368			
		300/100	36369			
		300/150	36370			
		300/200	36371			
		400/200	36372			
		400/300	36373			
		500/200	36374			
		500/300	36375			
		500/400	36376			
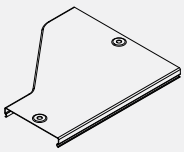 **Крышка на переходник RRS левосторонний**	15	100/50	38160	Пластина PTCE для заземления Винт для электрического соединения M5x8	37501 CM030508	2 4
		100/80	38161			
		150/80	38162			
		150/100	38163			
		200/80	38164			
		200/100	38165			
		200/150	38166			
		300/80	38167			
		300/100	38168			
		300/150	38169			
		300/200	38170			
		400/200	38313			
		400/300	38171			
		500/200	38315			
		500/300	38172			
		500/400	38173			

Скачано с сайта интернет магазина https://axiomplus.com.ua/

Таблица комплектации монтажными элементами

Аксессуар	Высота H, мм	Ширина B, мм	Код аксессуара	Описание монтажного элемента	Код монтажного элемента	Количество, шт.
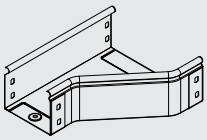 **Переходник RRD правосторонний**	50	100/50	36331	Пластина крепежная GTO H50 Пластина PTCE для заземления Винт с крестообр. шлицем M6x10 Гайка с насечкой M6	37301 37501 CM010610 CM100600	4 2 12 12
		150/100	36332			
		200/100	36333			
		200/150	36334			
		300/100	36335			
		300/150	36336			
		300/200	36337			
		400/200	36338			
		400/300	36339			
		500/200	36340			
		500/300	36341			
		500/400	36342			
	80	100/80	36401	Пластина крепежная GTO H80 Пластина PTCE для заземления Винт с крестообр. шлицем M6x10 Гайка с насечкой M6	37303 37501 CM010610 CM100600	4 2 20 20
		150/80	36402			
		150/100	36403			
		200/80	36404			
		200/100	36405			
		200/150	36406			
		300/80	36407			
		300/100	36408			
		300/150	36409			
		300/200	36410			
		400/200	36301			
		400/300	36411			
		500/300	36412			
		500/400	36413			
	100	150/100	36343	Пластина крепежная GTO H100 Пластина PTCE для заземления Винт с крестообр. шлицем M6x10 Гайка с насечкой M6	37305 37501 CM010610 CM100600	4 2 20 20
		200/100	36344			
		200/150	36345			
		300/100	36346			
		300/150	36347			
		300/200	36348			
		400/200	36349			
		400/300	36350			
		500/200	36351			
		500/300	36352			
		500/400	36353			
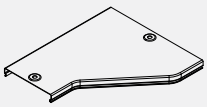 **Крышка на переходник RRD правосторонний**	15	100/50	38120	Пластина PTCE для заземления Винт для электр. соединения M5x8	37501 CM030508	2 4
		100/80	38121			
		150/80	38122			
		150/100	38123			
		200/80	38124			
		200/100	38125			
		200/150	38126			
		300/80	38127			
		300/100	38128			
		300/150	38129			
		300/200	38130			
		400/200	38310			
		400/300	38131			
		500/200	38316			
		500/300	38132			
		500/400	38133			

Скачано с сайта интернет магазина https://axiomplus.com.ua/

Скачано с сайта интернет магазина https://axiomplus.com.ua/

L5 COMBITECH

Лестничные металлические лотки "L5 Combitech"

Описание продукта 230
Обзор системы 232
Преимущества системы 233
Техническая информация 234
Прямые элементы 235
Монтажные аксессуары 238
Системные аксессуары 241
Таблица кодов аксессуаров 248
Инструкции по монтажу 254
Пример монтажа 259

Скачано с сайта интернет магазина https://axiomplus.com.ua/

Металлические кабельные лотки лестничного типа

Описание продукта

Новая группа продукции дополняет существующий ассортимент металлических кабеленесущих систем. Система кабельных лотков лестничного типа является логичным продолжением, уже присутствующих в производственной гамме компании, листовых перфорированных и неперфорированных лотков, а также проволочных кабельных лотков.

Основным применением лотков лестничного типа также как и для других металлических кабельных лотков является построение трасс для прокладки проводов и кабелей при выполнении открытых электропроводок и открытой прокладки кабельных линий на объектах промышленного и гражданского строительства.

Для производства новой продукции компанией ДКС было закуплено современное импортное оборудование, построен и введён в эксплуатацию новый цех фабрики. Лотки лестничного типа изготавливаются из высококачественной листовой стали, а для соединения элементов используется инновационная технология "клинчинг", позволяющая осуществлять сборку, не нарушая цинкового покрытия.

Типоразмерный ряд лестничных лотков "L5 Combitech" состоит из комбинации трёх вариантов высоты бокового лонжерона 50, 80 и 100 мм и пяти вариантов ширины, от 200 до 600 мм. Прямые элементы лестничных лотков доступны в исполнениях "Стандарт" и "Плюс". Система "Плюс" отличается увеличенной толщиной лонжерона и бóльшей несущей способностью. Лестничные лотки с высотой лонжерона 100 мм, доступны в единственном варианте, обладающим повышенной несущей способностью с толщиной лонжерона 1,5 мм. Для всех типоразмеров лотков лестничного типа разработан широкий ассортимент аксессуаров. Также обеспечивается преемственность и совместимость всех металлических кабеленесущих систем производства ДКС.

Применяя кабельные лотки лестничного типа "L5 Combitech", вы сможете решить целый ряд задач при проектировании и монтаже кабельных трасс с высокой кабельной нагрузкой. Также вы сможете построить трассу сложной конфигурации или, например, проложить систему освещения, совмещённую с силовой и информационной проводкой. Монтажные и системные аксессуары из ассортимента "L5 Combitech" позволяют совместить несколько типов кабельных лотков без изменения общей конфигурации трассы.

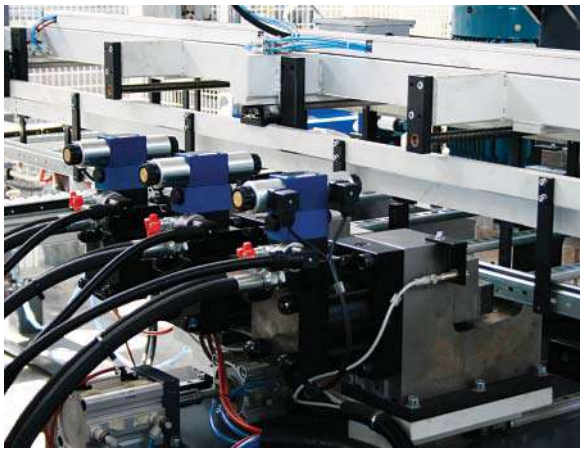

Ключевые особенности лестничных лотков

Высокая несущая способность
Лестничные лотки – самый мощный тип кабеленесущих систем. Нормативная нагрузка для лестничных лотков составляет до 270 кг/м. На одном из тестов образец лестничного лотка выдержал нагрузку 670 кг/м не достигнув предельных показателей.

Совместимость с листовыми лотками
Полная совместимость с листовыми лотками "S5 Combitech" позволяет использовать с лестничными лотками системные и монтажные аксессуары от листовых лотков и наоборот. Становится доступным к использованию огромный ассортимент уникальных аксессуаров для нестандартных решений.

Плавная геометрия аксессуаров
Для возможности использования лестничных лотков на промышленных объектах были разработаны аксессуары специальной геометрии – с плавными радиусными изгибами лонжеронов, исключающими повреждения кабеля при прокладке. Разработаны аксессуары с минимальным радиусом изгиба лонжеронов 300 и 600 мм.

Фирменное соединение "Папа-Мама"
Для соединения лестничных лотков не требуются соединители – нужны только метизы из ассортимента группы "M5 Combitech". Использование такой схемы соединения существенно упрощает монтаж и позволяет сэкономить до 60% времени.

Высокая огнестойкость
Лестничные лотки прошли испытания на огнестойкость с показателем R 62. Это означает, что трасса лестничных лотков сохраняет свои характеристики в условиях реального пожара в течение 62-х минут.

Соответствие европейским нормам
Лестничные лотки успешно прошли серию испытаний и тестов, предусмотренных европейским стандартом EN 61537:2007. С получением данного сертификата стало возможным использование лотков "L5 Combitech" не только на территории России, но и за рубежом. Успешная сертификация лестничных лотков в Европе ещё раз подтверждает высокое качество производимой продукции.

Скачано с сайта интернет магазина https://axiomplus.com.ua/

Техническая информация

Сталь, оцинкованная по методу Сендзимира

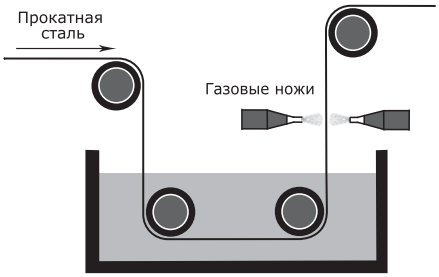

Процесс обработки стали по методу Сендзимира – один из методов горячего цинкования. Лист прокатной стали промывается реагентами и просушивается в печи, в которой он разогревается до температуры около 650ºС. После этого сразу погружается в ванну расплавленного цинка с температурой 650ºС. У выхода из ванны стоят, так называемые, газовые ножи. В них под большим давлением подаётся воздух, который сдувает лишний цинк с листа. Таким образом, получается равномерный слой цинка по всей поверхности стали.

Метод соединения "клинчинг"

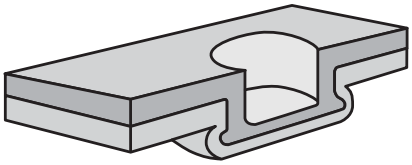

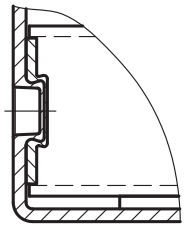

"Клинчинг" - один из методов соединения листовых материалов, который применяется для соединения компонентов лестничных лотков. Данный метод представляет собой вштамповку двух листовых материалов друг в друга с помощью клинчера. Для соединения компоненты располагают вплотную, после чего пуансон клинчера вдавливает один лист стали в другой расположенный у матрицы клинчера. После вдавливания пуансон клинчера расширяется и запрессовывает листовой материал в форму. Данный вид соединения отличается высокой прочностью и виброустойчивостью. При этом не используются дополнительные соединительные элементы (заклёпки, болты, и т.п.).

Скачано с сайта интернет магазина https://axiomplus.com.ua/

Обзор системы лестничных лотков "L5 Combitech"

Основным применением лотков лестничного типа является построение трасс для прокладки проводов и кабелей на объектах промышленного и гражданского строительства. Лотки лестничного типа изготавливаются из высококачественной листовой стали, а для соединения элементов используется инновационная технология "клинчинг", позволяющая осуществлять сборку, не нарушая цинкового покрытия.
Типоразмерный ряд лестничных лотков "L5 Combitech" состоит из комбинации трёх вариантов высоты бокового лонжерона 50, 80 и 100 мм и пяти вариантов ширины, от 200 до 600 мм. Прямые элементы лестничных лотков доступны в исполнениях "Стандарт" и "Плюс". Система "Плюс" отличается увеличенной толщиной лонжерона и бóльшей несущей способностью. Лестничные лотки с высотой лонжерона 100 мм, доступны в единственном варианте, обладающим повышенной несущей способностью с толщиной лонжерона 1,5 мм. Для всех типоразмеров лотков лестничного типа разработан широкий ассортимент аксессуаров. Также обеспечивается преемственность и совместимость всех металлических кабеленесущих систем производства ДКС.
Применяя кабельные лотки лестничного типа "L5 Combitech", вы сможете решить целый ряд задач при проектировании и монтаже кабельных трасс с высокой кабельной нагрузкой. Также вы сможете построить трассу сложной конфигурации или, например, проложить систему освещения, совмещённую с силовой и информационной проводкой. Монтажные и системные аксессуары из ассортимента "L5 Combitech" позволяют совместить несколько типов кабельных лотков без изменения общей конфигурации трассы.

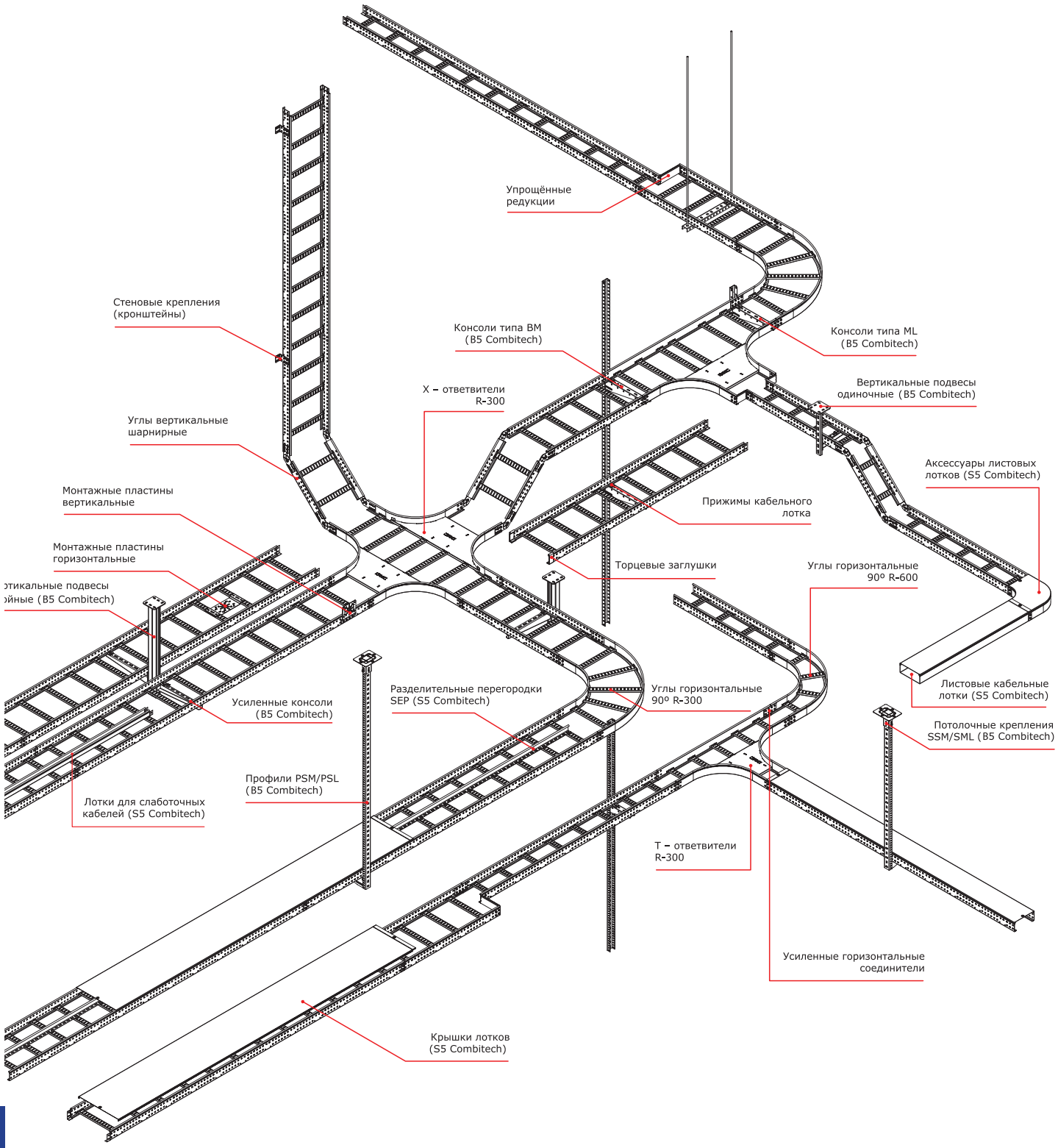

Скачано с сайта интернет магазина https://axiomplus.com.ua/

Преимущества системы "L5 Combitech"

Фирменное соединение "папа - мама"

В системе лестничных лотков была сохранена фирменная схема соединения металлических кабельных лотков – "папа - мама". При таком способе лотки соединяются внахлёст без использования дополнительных аксессуаров, нужны только винты, шайбы и гайки. Использование схемы "папа - мама" существенно упрощает монтаж трассы и позволяет сэкономить до 60% времени.

Высокая несущая способность

Отличительной чертой лестничных лотков является высокая несущая способность. Лестничные лотки предназначены для монтажа трасс с высокой кабельной загрузкой на объектах промышленного и гражданского строительства. Все лестничные лотки ДКС прошли испытания на несущую способность, результаты которых, с учётом коэффициента безопасности, отражены в графиках нагрузки. Как пример прочности конструкции можно привести тот факт, что на одном из тестов лестничных лоток типоразмером 100x600 выдержал нагрузку в 670 кг/метр, не достигнув предельных показателей.

Плавная геометрия аксессуаров

При прокладке мощных промышленных кабелей большого диаметра необходимо соблюдать минимальный радиус изгиба. Для соответствия этим требованиям системные аксессуары лестничных лотков имеют плавные радиусные изгибы боковых лонжеронов с минимальным радиусом поворота 300 или 600 мм.

Совместимость с листовыми лотками "S5 Combitech"

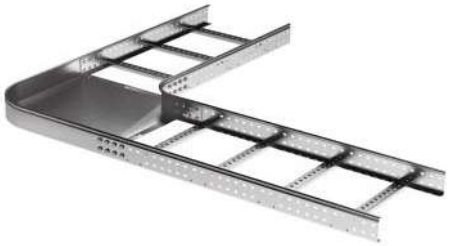

За счёт полной совместимости лестничных лотков с листовыми стало возможным использовать различные типы кабельных лотков в одном проекте без применения дополнительных аксессуаров или переходников. Кроме того, с лестничными лотками можно использовать весь огромный ассортимент аксессуаров "S5 Combitech" уникальной геометрии.

Скачано с сайта интернет магазина https://axiomplus.com.ua/

Лестничные металлические лотки "L5 Combitech"

Назначение: построение трасс для прокладки проводов и кабелей при выполнении открытых электропроводок и открытой прокладки кабельных линий на объектах промышленного и гражданского строительства.

Технические характеристики

Технические условия	ТУ 3449-002-73438690-2008
Материалы и типы покрытия	Исполнение 1 - сталь оцинкованная горячим конвейерным способом по методу Сендзимира. Группа ХП, класс 2 по ГОСТ 14918 Исполнение 2 - сталь с последующим после изготовления лотков (аксессуаров) цинковым покрытием, нанесённым методом горячего цинкования по ГОСТ 9.307. Исполнение 3 - сталь нержавеющая марки AISI 304 (аналог 08Х18Н10 по ГОСТ 5632) Исполнение 4 - сталь оцинкованная горячим конвейерным способом по методу Сендземира с последующей после изготовления лотков (аксессуаров) окраской в цвета палитры RAL полимерно-порошковой эпоксидной краской П-ЭП-45 марок А и Б, по ГОСТ 9.410-88
Климатическое исполнение	У2, ХЛ2, УХЛ2 для исполнений 1 и 4 У1, ХЛ1, УХЛ1, УХЛ5 для исполнений 2 и 3
Класс стойкости к коррозии	Исполнения 1, 4 - класс 3 по ГОСТ Р 52868 Исполнение 2 - класс 6 по ГОСТ Р 52868 Исполнение 3 - класс 9А по ГОСТ Р 52868
Температура монтажа и эксплуатации	от -60°С до +60°С
Безопасная несущая способность	В соответствие с ГОСТ Р 52868 п. 10.3.3 для пролётов до 3 метров. В соответствие с ГОСТ 52868 п. 10.4 для пролётов более 3 метров. Расстояние от места стыка прямых секций в концевом пролёте до опоры расположено на расстоянии 1/4-1/5 от длины пролета, схемы испытаний согласно ТУ 3449-002-73438690-2008 Стыковка прямых секций: - на пролётах до 2 метров - посредством соединения "папа-мама"; - на пролётах от 2 до 4 метров - посредством внутреннего соединителя GTO L; - на пролётах 4 и более метров - посредством внешнего соединителя GTO LI ; Продолный прогиб не более 1/100 от длины пролёта Поперечный прогиб не более 1/20 от ширины лотка Коэффициент запаса не менее 1,7 от заявленной нагрузки
Ударная прочности	Не менее 20Дж по ГОСТ Р 52868
Огнестойкость	Сертификат пожарной безопасности R-62. В условиях открытого огня (пожара) лоток, нагруженый утяжелителем массой 159 кг/м, сохранял свою несущую способность в течение 62 минут.

Таблица климатического использования металлических лотков

Материал	Типичные условия и класс степени воздействия		Гарантированный срок службы
	Наружная установка	Внутренняя установка	
Сталь тонколистовая оцинкованная по методу Сендзимира	С1	С1 Отапливаемые здания (жилые и административные помещения)	20 лет
	С2	С2 Неотапливаемые здания в которых может возникать конденсирование	15 лет
Горячее цинкование после изготовления	С3 Воздушные зоны городов и промышленных предприятий Морские береговые зоны	С3 Помещения с высокой влажностью и низкой загрязненностью	20 лет
	С4 Промышленные и прибрежные зоны	С4 Предприятия химической и пищевой промышленности	15 лет
Нержавеющая сталь AISI 304	С4 Промышленные и прибрежные зоны	С4 Предприятия химической и пищевой промышленности	10-20 лет
	С5 Промышленные зоны с агрессивной средой	С5 Здания и территории с высокой влажностью и загрязненностью	10-20 лет

Примеры кодов при заказе различных исполнений

Сталь, оцинкованная по методу Сендзимира (Стандартное исполнение)
При заказе стандартного исполнения лестничных лотков "Сталь, оцинкованная по методу Сендзимира" используется код изделия без добавления дополнительных букв и обозначений.
Пример кода лестничного лотка с высотой 80 мм и шириной 400 мм: LL8040.
Горячее цинкование погружением (HDZ)
При заказе специального исполнения "Горячее цинкование погружением" к стандартному коду изделия добавляются буквы "HDZ".
Пример кода лестничного лотка с высотой 80 мм и шириной 400 мм в исполнении "Горячее цинкование погружением": LL8040HDZ.
Нержавеющая сталь (INOX)
При заказе специального исполнения "Нержавеющая сталь" к стандартному коду изделия добавляются буквы "INOX". При этом лестничные лотки изготавливаются из нержавеющей стали марки AISI 304.
Пример кода лестничного лотка с высотой 80 мм и шириной 400 мм в исполнении "Нержавеющая сталь": LL8040INOX.
Порошковая окраска лотков (RAL)
Лестничные лотки могут быть окрашены в любой цвет из палитры RAL. Порошковая окраска производится на лотках стандартного исполнения - "Сталь, оцинкованная по методу Сендзимира". При заказе специального исполнения "Порошковая окраска" к стандартному коду изделия добавляются буквы "RAL" и цифровой код цвета.
Пример кода лестничного лотка с высотой 80 мм и шириной 400 мм в исполнении "Порошковая окраска": LL8040RAL3020.

Скачано с сайта интернет магазина https://axiomplus.com.ua/

Прямые элементы

Ассортимент лотков лестничного типа состоит из трёх вариантов высоты бокового профиля: 50, 80 и 100 мм; по ширине предлагается пять вариантов от 200 до 600 мм. Лестничные лотки имеют отштампованные края для быстрого соединения внахлест ("папа-мама").
Прямые элементы лестничных лотков доступны двух видов - Система "Стандарт" и Система "Плюс".
В системе "Стандарт" лонжерон имеет толщину 1,2 мм, а система "Плюс" отличается увеличенной до 1,5 мм толщиной лонжерона. Исключая лотки высотой 100 мм, где толщина лонжерона 1,5 мм в единственном варианте "Стандарт". Толщина поперечин (ступенек) лестничных лотков 1,0 мм для всех типоразмеров. Дистанция между поперечинами (ступеньками) 250 мм.
Для соединения лонжеронов и поперечин используется инновационная технология "клинчинг", которая без применения сварки и заклёпок надёжно соединяет продольные и поперечные элементы лестничных лотков.

Лестничные лотки высотой 50мм

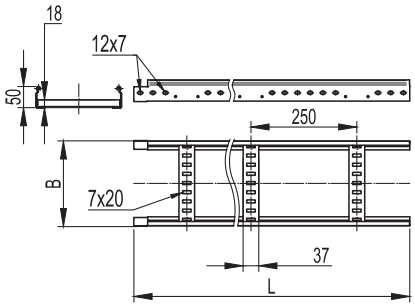

Описание:
Лестничные лотки поставляются в трёх вариантах исполнения материала:
Исполнение 1 - Сталь, оцинкованная по методу Сендзимира (масса цинкового покрытия 142,5-258 г/м^2, толщина 10-18мкм).
Исполнение 2 - Горячее цинкование погружением после изготовления (масса цинкового покрытия 785-1710 г/м^2, толщина 55-120мкм).
Исполнение 3 - Нержавеющая сталь (AISI 304).
Стандартным исполнением лестничных лотков является "Сталь, оцинкованная по методу Сендзимира", другие варианты поставляются под заказ.

Высота, H, мм	Длина, L, мм	Ширина, B, мм	Толщина лонжерона, мм	Т.И.З.*, мм^2	Вес**, кг/м	Код, исполнение 1	Код, исполнение 2	Код, исполнение 3
50 "Стандарт"	3000	200	1,2	6000	2,1	**LL5020**	LL5020HDZ	LL5020INOX
		300	1,2	9000	2,3	**LL5030**	LL5030HDZ	LL5030INOX
		400	1,2	12000	2,5	**LL5040**	LL5040HDZ	LL5040INOX
		500	1,2	15000	2,9	**LL5050**	LL5050HDZ	LL5050INOX
		600	1,2	18000	3,14	**LL5060**	LL5060HDZ	LL5060INOX
50 "Плюс"	3000	200	1,5	6000	2,57	**LI5020**	LI5020HDZ	-
		300	1,5	9000	2,77	**LI5030**	LI5030HDZ	-
		400	1,5	12000	2,97	**LI5040**	LI5040HDZ	-
		500	1,5	15000	3,37	**LI5050**	LI5050HDZ	-
		600	1,5	18000	3,61	**LI5060**	LI5060HDZ	-
	6000	200	1,5	6000	2,57	**LA5020**	LA5020HDZ	-
		300	1,5	9000	2,77	**LA5030**	LA5030HDZ	-
		400	1,5	12000	2,97	**LA5040**	LA5040HDZ	-
		500	1,5	15000	3,37	**LA5050**	LA5050HDZ	-
		600	1,5	18000	3,61	**LA5060**	LA5060HDZ	-

* Т.И.З. - теоретически используемая зона для прокладки кабеля
** Вес указан для исполнения "Сталь, оцинкованная по методу Сендзимира"

Графики нагрузок H50

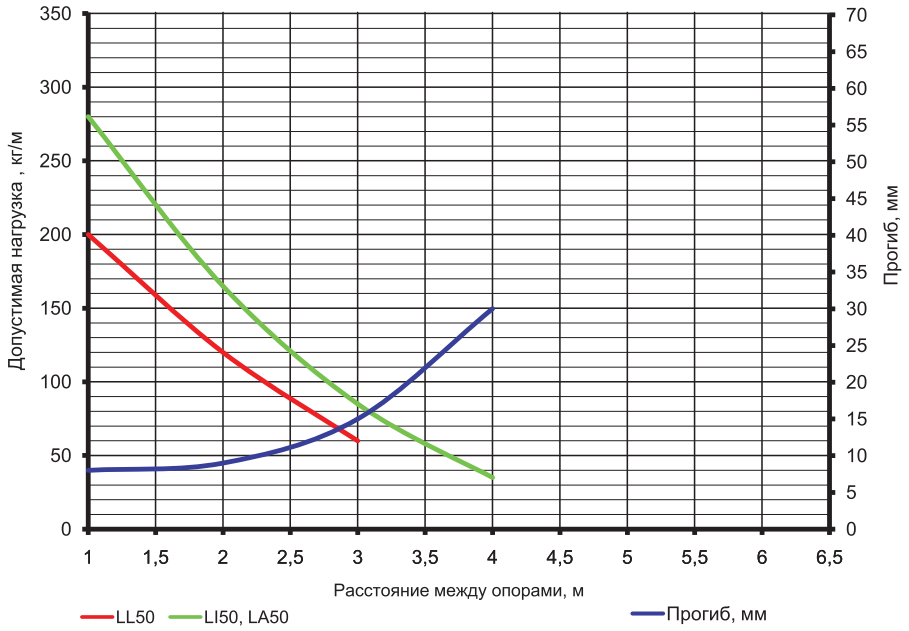

Условия испытаний лотков на безопасную рабочую нагрузку
Испытания по ГОСТ Р 52868 п. 10.3.3 для пролётов до 3 метров и по ГОСТ 52868 п. 10.4 для пролётов более 3 метров.
Расстояние от места стыка прямых секций в концевом пролёте до опоры расположено на расстоянии 1/4-1/5 от длины пролета, схемы испытаний согласно ТУ 3449-002-73438690-2008
Стыковка прямых секций:
- на пролётах до 2 метров - посредством соединения "папа-мама"
- на пролётах от 2 до 4 метров - посредством внутреннего соединителя GTO L
- на пролётах 4 и более метров - посредством внешнего соединителя GTO LI
Продольный прогиб не более 1/100 от длины пролёта
Поперечный прогиб не более 1/20 от ширины лотка
Коэффициент запаса не менее 1,7 от заявленной нагрузки

Скачано с сайта интернет магазина https://axiomplus.com.ua/

Лестничные лотки высотой 80мм

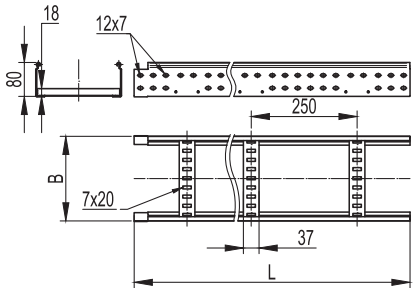

Описание:
Лестничные лотки поставляются в трёх вариантах исполнения материала:
Исполнение 1 - Сталь, оцинкованная по методу Сендзимира (масса цинкового покрытия 142,5- 258 г/м^2, толщина 10-18мкм).
Исполнение 2 - Горячее цинкование погружением после изготовления (масса цинкового покрытия 785-1710 г/м^2, толщина 55-120мкм).
Исполнение 3 - Нержавеющая сталь (AISI 304).
Стандартным исполнением лестничных лотков является "Сталь, оцинкованная по методу Сендзимира", другие варианты поставляются под заказ.

Высота, H, мм	Длина, L, мм	Ширина, B, мм	Толщина лонжерона, мм	Т.И.З.*, мм^2	Вес**, кг/м	Код, исполнение 1	Код, исполнение 2	Код, исполнение 3
80 "Стандарт"	3000	200	1,2	12000	2,62	**LL8020**	LL8020HDZ	LL8020INOX
		300	1,2	18000	2,82	**LL8030**	LL8030HDZ	LL8030INOX
		400	1,2	24000	3,02	**LL8040**	LL8040HDZ	LL8040INOX
		500	1,2	30000	3,42	**LL8050**	LL8050HDZ	LL8050INOX
		600	1,2	36000	3,66	**LL8060**	LL8060HDZ	LL8060INOX
80 "Плюс"	3000	200	1,5	12000	3,05	**LI8020**	LI8020HDZ	-
		300	1,5	18000	3,25	**LI8030**	LI8030HDZ	-
		400	1,5	24000	3,45	**LI8040**	LI8040HDZ	-
		500	1,5	30000	3,85	**LI8050**	LI8050HDZ	-
		600	1,5	36000	4,09	**LI8060**	LI8060HDZ	-
	6000	200	1,5	12000	3,05	**LA8020**	LA8020HDZ	-
		300	1,5	18000	3,25	**LA8030**	LA8030HDZ	-
		400	1,5	24000	3,45	**LA8040**	LA8040HDZ	-
		500	1,5	30000	3,85	**LA8050**	LA8050HDZ	-
		600	1,5	36000	4,09	**LA8060**	LA8060HDZ	-

* Т.И.З. - теоретически используемая зона для прокладки кабеля
** Вес указан для исполнения "Сталь, оцинкованная по методу Сендзимира"

Графики нагрузок H80

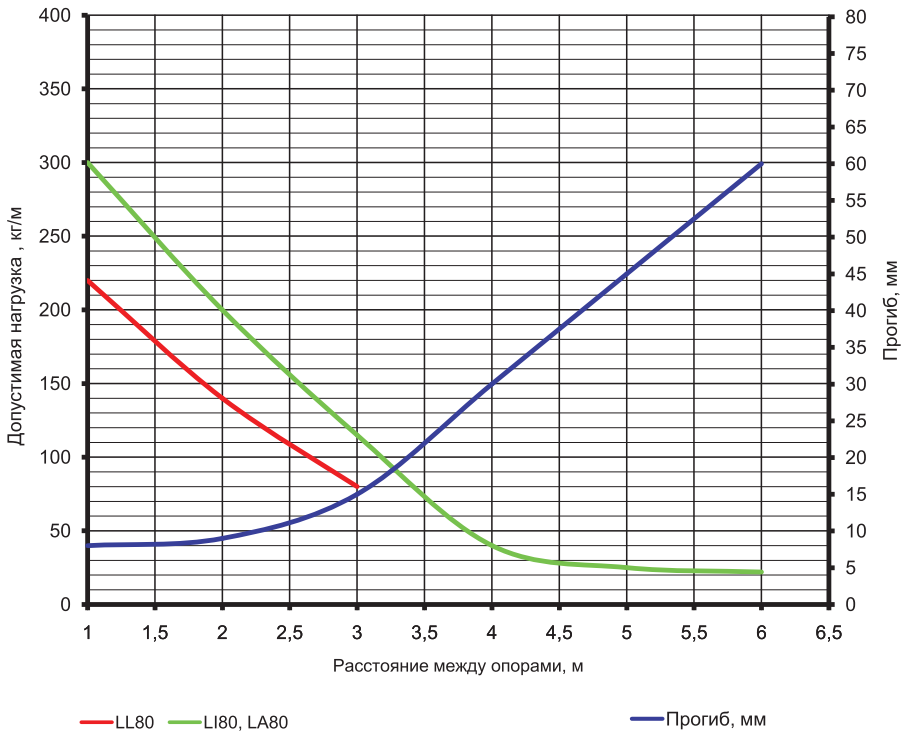

Условия испытаний лотков на безопасную рабочую нагрузку
Испытания по ГОСТ Р 52868 п. 10.3.3 для пролётов до 3 метров и по ГОСТ 52868 п. 10.4 для пролётов более 3 метров.
Расстояние от места стыка прямых секций в концевом пролёте до опоры расположено на расстоянии 1/4-1/5 от длины пролета, схемы испытаний согласно ТУ 3449-002-73438690-2008
Стыковка прямых секций:
- на пролётах до 2 метров - посредством соединения "папа-мама"
- на пролётах от 2 до 4 метров - посредством внутреннего соединителя GTO L
- на пролётах 4 и более метров - посредством внешнего соединителя GTO LI
Продольный прогиб не более 1/100 от длины пролёта
Поперечный прогиб не более 1/20 от ширины лотка
Коэффициент запаса не менее 1,7 от заявленной нагрузки

Скачано с сайта интернет магазина https://axiomplus.com.ua/

Лестничные лотки высотой 100мм

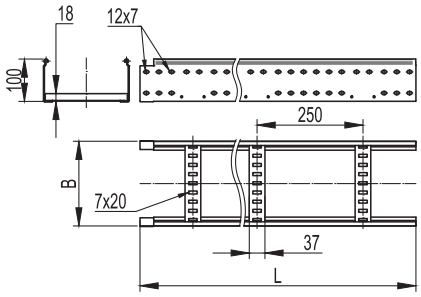

Описание:
Лестничные лотки поставляются в трёх вариантах исполнения материала:
Исполнение 1 - Сталь, оцинкованная по методу Сендзимира (масса цинкового покрытия 142,5- 258 г/м^2, толщина 10-18мкм).
Исполнение 2 - Горячее цинкование погружением после изготовления (масса цинкового покрытия 785-1710 г/м^2, толщина 55-120мкм).
Исполнение 3 - Нержавеющая сталь (AISI 304).
Стандартным исполнением лестничных лотков является "Сталь, оцинкованная по методу Сендзимира", другие варианты поставляются под заказ.

Высота, H, мм	Длина, L, мм	Ширина, B, мм	Толщина лонжерона, мм	Т.И.З.*, мм^2	Вес**, кг/м	Код, исполнение 1	Код, исполнение 2	Код, исполнение 3
100 "Стандарт"	3000	200	1,5	16000	3,47	**LL1020**	LL1020HDZ	LL1020INOX
		300	1,5	24000	3,67	**LL1030**	LL1030HDZ	LL1030INOX
		400	1,5	32000	3,87	**LL1040**	LL1040HDZ	LL1040INOX
		500	1,5	40000	4,11	**LL1050**	LL1050HDZ	LL1050INOX
		600	1,5	48000	4,27	**LL1060**	LL1060HDZ	LL1060INOX
100 "Стандарт"	6000	200	1,5	16000	3,47	**LA1020**	LA1020HDZ	-
		300	1,5	24000	3,67	**LA1030**	LA1030HDZ	-
		400	1,5	32000	3,87	**LA1040**	LA1040HDZ	-
		500	1,5	40000	4,11	**LA1050**	LA1050HDZ	-
		600	1,5	48000	4,27	**LA1060**	LA1060HDZ	-

* Т.И.З. - теоретически используемая зона для прокладки кабеля
** Вес указан для исполнения "Сталь, оцинкованная по методу Сендзимира"

Графики нагрузок H100

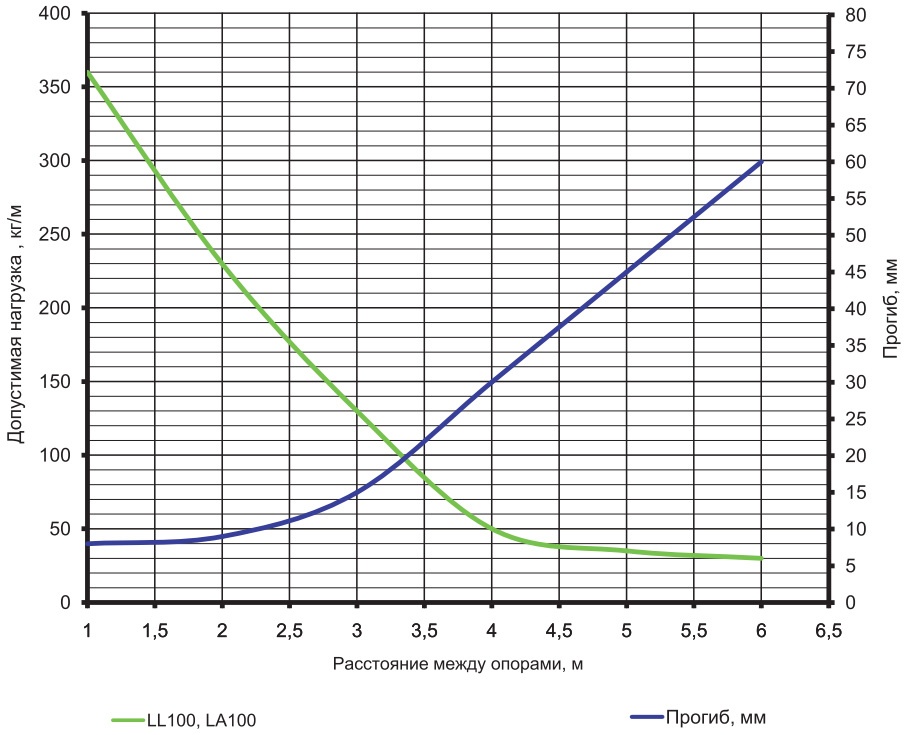

Условия испытаний лотков на безопасную рабочую нагрузку
Испытания по ГОСТ Р 52868 п. 10.3.3 для пролётов до 3 метров и по ГОСТ 52868 п. 10.4 для пролётов более 3 метров.
Расстояние от места стыка прямых секций в концевом пролёте до опоры расположено на расстоянии 1/4-1/5 от длины пролета, схемы испытаний согласно ТУ 3449-002-73438690-2008
Стыковка прямых секций:
- на пролётах до 2 метров - посредством соединения "папа-мама"
- на пролётах от 2 до 4 метров - посредством внутреннего соединителя GTO L
- на пролётах 4 и более метров - посредством внешнего соединителя GTO LI
Продольный прогиб не более 1/100 от длины пролёта
Поперечный прогиб не более 1/20 от ширины лотка
Коэффициент запаса не менее 1,7 от заявленной нагрузки

Скачано с сайта интернет магазина https://axiomplus.com.ua/

Монтажные аксессуары

Варианты исполнения
Лестничные лотки поставляются в трёх вариантах исполнения материала:
Исполнение 1 - Сталь, оцинкованная по методу Сендзимира (масса цинкового покрытия 142,5- 258 г/м^2, толщина 10-18мкм).
Исполнение 2 - Горячее цинкование погружением после изготовления (масса цинкового покрытия 785-1710 г/м^2, толщина 55-120мкм).
Исполнение 3 - Нержавеющая сталь (AISI 304).
Стандартным исполнением лестничных лотков является "Сталь, оцинкованная по методу Сендзимира", другие варианты поставляются под заказ.

Усиленные соединители GTO L

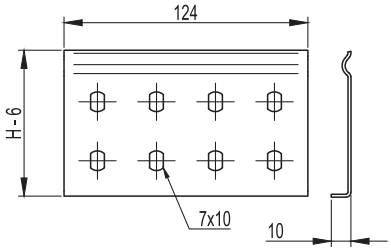

Назначение:
Предназначены для соединения прямых элементов лестничных лотков с аксессуарами и/или для соединения прямых элементов в местах отрезания и соединения однотипных окончаний "папа" или "мама". Также используются для соединения прямых элементов на высоконагруженных участках трассы.
Сталь толщиной 1,5 мм.

Высота, H, мм	Вес*, кг/шт.	Код, исполнение 1	Код, исполнение 2	Код, исполнение 3
50	0,080	**LG5000**	LG5000HDZ	LG5000INOX
80	0,114	**LG8000**	LG8000HDZ	LG8000INOX
100	0,142	**LG1000**	LG1000HDZ	LG1000INOX

Регулируемые горизонтальные соединители внутренние

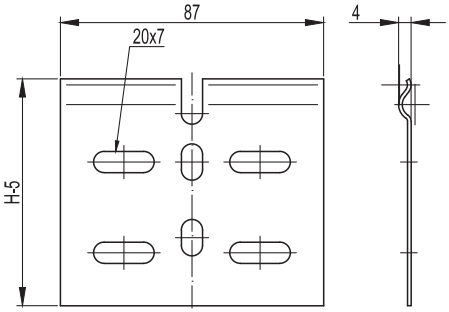

Назначение:
Предназначены для соединения прямых элементов лестничных лотков с небольшой корректировкой прямолинейности трассы в горизонтальной плоскости. Используются для более точного подвода лестничных лотков к другой трассе лотков или оборудованию.
Сталь толщиной 1 мм.

Высота, H, мм	Вес*, кг/шт.	Код, исполнение 1	Код, исполнение 2	Код, исполнение 3
50	0,022	**LP0050**	LP0050HDZ	LP0050INOX
80	0,035	**LP0080**	LP0080HDZ	LP0080INOX
100	0,052	**LP0100**	LP0100HDZ	LP0100INOX

Регулируемые горизонтальные соединители внешние

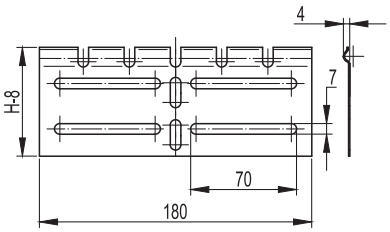

Назначение:
Предназначены для соединения прямых элементов лестничных лотков с небольшой корректировкой прямолинейности трассы в горизонтальной плоскости. Используются для более точного подвода лестничных лотков к другой трассе лотков или оборудованию.
Сталь толщиной 1 мм.

Высота, H, мм	Вес*, кг/шт.	Код, исполнение 1	Код, исполнение 2	Код, исполнение 3
50	0,052	**LP0051**	LP0051HDZ	LP0051INOX
80	0,087	**LP0081**	LP0081HDZ	LP0081INOX
100	0,115	**LP0101**	LP0101HDZ	LP0101INOX

Скачано с сайта интернет магазина https://axiomplus.com.ua/

Соединитель внешний GTO LI

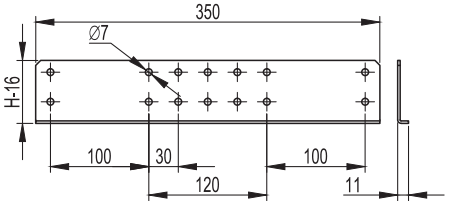

Назначение:
Предназначены для усиления соединения прямых элементов лестничных лотков при больших пролета и на высоконагруженных участках трассы.
Сталь толщиной 2,5 мм.

Высота, H, мм	Вес*, кг/шт.	Код, исполнение 1	Код, исполнение 2	Код, исполнение 3
50	0,080	**LG5200**	LG5200HDZ	-
80	0,114	**LG8200**	LG8200HDZ	-
100	0,142	**LG1200**	LG1200HDZ	-

Монтажные пластины вертикальные

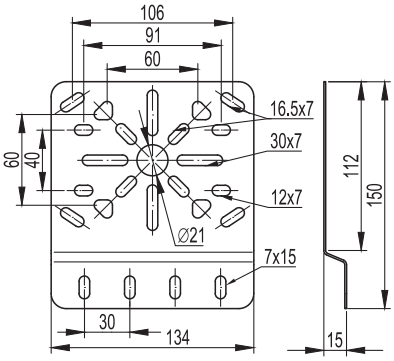

Назначение:
Предназначены для вертикального монтажа ответвительных коробок производства ДКС из ассортимента системы "Экспресс". Перфорация пластины разработана с учётом крепёжных отверстий ответвительных коробок "Экспресс".
Пластина устанавливается на боковом лонжероне лестничного лотка и фиксируется винтами М6х10 (СМ010610) и гайками М6 с насечкой (СМ100600).
Сталь толщиной 1,2 мм.

Высота, H, мм	Вес*, кг/шт.	Код, исполнение 1	Код, исполнение 2	Код, исполнение 3
50	0,195	**LP3000**	LP3000HDZ	LP3000INOX
80				
100				

Монтажные пластины горизонтальные

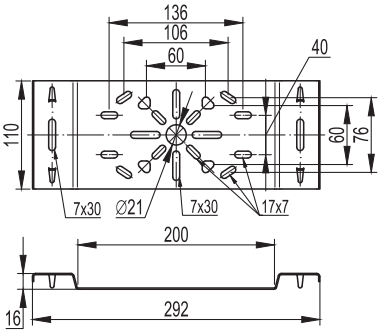

Назначение:
Предназначены для горизонтального монтажа ответвительных коробок из ассортимента системы "Экспресс".
Пластина устанавливается на поперечинах лестничного лотка и фиксироваться винтами или быстрозажимными крепёжными лепестками.
Сталь толщиной 1,2 мм.

Высота, H, мм	Вес*, кг/шт.	Код, исполнение 1	Код, исполнение 2	Код, исполнение 3
50	0,300	**LP4000**	LP4000HDZ	LP4000INOX
80				
100				

Скачано с сайта интернет магазина https://axiomplus.com.ua/

Упрощённые редукции

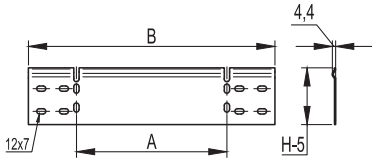

Назначение:
Предназначены для простого и лёгкого монтажа перехода по ширине трассы лестничных лотков. В случае правосторонней или левосторонней редукции используются совместно с усиленными соединителями GTO L соответствующей высоты. В случае симметричной редукции используются две упрощённые редукции.
Универсальные аксессуары. Поставляются в несогнутом виде и могут быть смонтированы как левосторонние или как правосторонние редукции.

Высота, H, мм	Изменение B-b, мм	Вес*, кг/шт.	Код, исполнение 1	Код, исполнение 2	Код, исполнение 3
50	100	0,12	**LR5100**	LR5100HDZ	LR5100INOX
	200	0,18	**LR5200**	LR5200HDZ	LR5200INOX
	300	0,23	**LR5300**	LR5300HDZ	LR5300INOX
	400	0,29	**LR5400**	LR5400HDZ	LR5400INOX
80	100	0,19	**LR8100**	LR8100HDZ	LR8100INOX
	200	0,27	**LR8200**	LR8200HDZ	LR8200INOX
	300	0,35	**LR8300**	LR8300HDZ	LR8300INOX
	400	0,43	**LR8400**	LR8400HDZ	LR8400INOX
100	100	0,23	**LR1100**	LR1100HDZ	LR1100INOX
	200	0,32	**LR1200**	LR1200HDZ	LR1200INOX
	300	0,42	**LR1300**	LR1300HDZ	LR1300INOX
	400	0,52	**LR1400**	LR1400HDZ	LR1400INOX

* Вес указан для стандартного исполнения "Сталь, оцинкованная по методу Сендзимира"

Прижимы кабельного лотка

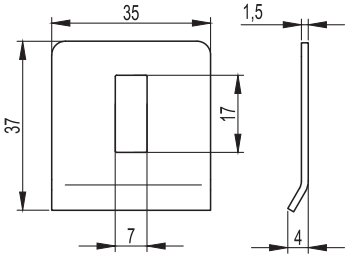

Назначение:
Предназначены для крепления лестничных лотков к консолям и подвесам. Используются в комплекте с винтом M6x20 (CM010620) и гайкой M6 с насечкой (CM100600).
Сталь толщиной 2 мм.

Высота, H, мм	Вес*, кг/шт.	Код, исполнение 1	Код, исполнение 2	Код, исполнение 3
50	0,003	**LP1000**	LP1000HDZ	LP1000INOX
80				
100				

Стеновые крепления лотка (кронштейны)

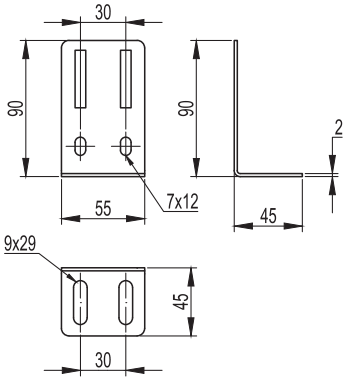

Назначение:
Предназначены для вертикального монтажа лестничных лотков. Также могут использоваться для напольной установки лестничных лотков.
Устанавливаются на боковом лонжероне лестничного лотка. Для их крепления требуются винты с квадратным подголовником M6x10 (CM010610) и гайки с насечкой M6 (CM100600). Для крепления кронштейна к стене или к полу используются анкеры, соответствующие материалу поверхности крепления.
Размеры кронштейна:
55 (Ш) x 50 (Г) x 90 (В) мм.
Сталь толщиной 2 мм.

Высота, H, мм	Вес*, кг/шт.	Код, исполнение 1	Код, исполнение 2	Код, исполнение 3
50	0,1	**LP5000**	LP5000HDZ	LP5000INOX
80				
100				

Скачано с сайта интернет магазина https://axiomplus.com.ua/

Системные аксессуары

Углы горизонтальные 45º R-300

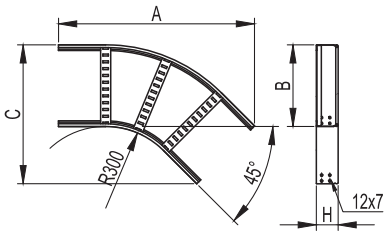

Назначение:
Предназначены для поворота трассы лестничных лотков в горизонтальной плоскости. Углы имеют плавный радиусный изгиб лонжеронов, что минимизирует опасность повреждения кабеля.
Данный вариант углов горизонтальных имеет радиус изгиба внутреннего лонжерона 300 мм.
Толщина лонжерона 1,2 мм.
Толщина поперечины 1,0 мм.

Высота, H, мм	Ширина основания, B, мм	Код, исполнение 1	Код, исполнение 2	Код, исполнение 3	Общая длина изделия, мм	Общая ширина изделия, мм	Вес*, кг/шт.
50	200	**LC0532**	LC0532HDZ	LC0532INOX	649	410	1,40
	300	**LC0533**	LC0533HDZ	LC0533INOX	720	510	1,70
	400	**LC0534**	LC0534HDZ	LC0534INOX	790	610	1,90
	500	**LC0535**	LC0535HDZ	LC0535INOX	861	710	2,40
	600	**LC0536**	LC0536HDZ	LC0536INOX	932	810	2,70
80	200	**LC0832**	LC0832HDZ	LC0832INOX	649	410	2,00
	300	**LC0833**	LC0833HDZ	LC0833INOX	720	510	2,20
	400	**LC0834**	LC0834HDZ	LC0834INOX	790	610	2,40
	500	**LC0835**	LC0835HDZ	LC0835INOX	861	710	2,70
	600	**LC0836**	LC0836HDZ	LC0836INOX	932	810	3,30
100	200	**LC0132**	LC0132HDZ	LC0132INOX	649	410	2,10
	300	**LC0133**	LC0133HDZ	LC0133INOX	720	510	2,30
	400	**LC0134**	LC0134HDZ	LC0134INOX	790	610	2,60
	500	**LC0135**	LC0135HDZ	LC0135INOX	861	710	3,10
	600	**LC0136**	LC0136HDZ	LC0136INOX	932	810	3,50

Углы горизонтальные 45º R-600

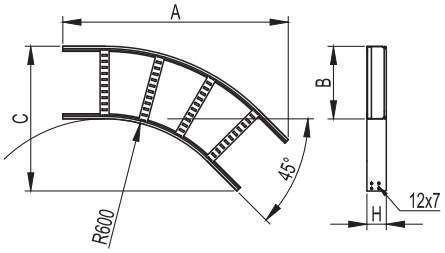

Назначение:
Предназначены для поворота трассы лестничных лотков в горизонтальной плоскости. Углы имеют плавный радиусный изгиб лонжеронов, что минимизирует опасность повреждения кабеля.
Данный вариант углов горизонтальных имеет радиус изгиба внутреннего лонжерона 600 мм и предназначен для прокладки кабеля большого сечения с особыми требованиями к минимальному радиусу изгиба. Также может использоваться при параллельном монтаже кабельных трасс.
Толщина лонжерона 1,2 мм.
Толщина поперечины 1,0 мм.

Высота, H, мм	Ширина основания, B, мм	Код, исполнение 1	Код, исполнение 2	Код, исполнение 3	Общая длина изделия, мм	Общая ширина изделия, мм	Вес*, кг/шт.
50	200	**LC0562**	LC0562HDZ	LC0562INOX	940	600	2,00
	300	**LC0563**	LC0563HDZ	LC0563INOX	1000	710	2,60
	400	**LC0564**	LC0564HDZ	LC0564INOX	1060	820	2,70
	500	**LC0565**	LC0565HDZ	LC0565INOX	1130	930	2,90
	600	**LC0566**	LC0566HDZ	LC0566INOX	1200	1040	3,70
80	200	**LC0862**	LC0862HDZ	LC0862INOX	940	600	3,00
	300	**LC0863**	LC0863HDZ	LC0863INOX	1000	710	3,20
	400	**LC0864**	LC0864HDZ	LC0864INOX	1060	820	3,30
	500	**LC0865**	LC0865HDZ	LC0865INOX	1130	930	3,80
	600	**LC0866**	LC0866HDZ	LC0866INOX	1200	1040	4,50
100	200	**LC0162**	LC0162HDZ	LC0162INOX	940	600	3,10
	300	**LC0163**	LC0163HDZ	LC0163INOX	1000	710	3,40
	400	**LC0164**	LC0164HDZ	LC0164INOX	1060	820	3,70
	500	**LC0165**	LC0165HDZ	LC0165INOX	1130	930	4,30
	600	**LC0166**	LC0166HDZ	LC0166INOX	1200	1040	4,70

* Вес указан для стандартного исполнения "Сталь, оцинкованная по методу Сендзимира"

Скачано с сайта интернет магазина https://axiomplus.com.ua/

Углы горизонтальные 90º R-300

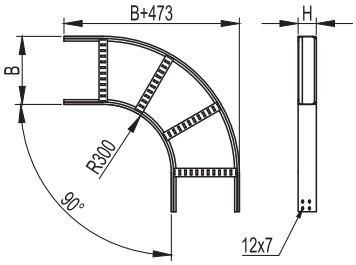

Назначение:
Предназначены для поворота трассы лестничных лотков в горизонтальной плоскости. Углы имеют плавный радиусный изгиб лонжеронов, что минимизирует опасность повреждения кабеля.
Данный вариант углов горизонтальных имеет радиус изгиба внутреннего лонжерона 300 мм.
Толщина лонжерона 1,2 мм.
Толщина поперечины 1,0 мм.

Высота, H, мм	Ширина основания, B, мм	Общая длина изделия, мм	Общая ширина изделия, мм	Вес*, кг/шт.	Код, исполнение 1	Код, исполнение 2	Код, исполнение 3
50	200	673	673	2,14	**LC5320**	LC5320HDZ	LC5320INOX
	300	773	773	2,34	**LC5330**	LC5330HDZ	LC5330INOX
	400	873	873	2,99	**LC5340**	LC5340HDZ	LC5340INOX
	500	973	973	3,99	**LC5350**	LC5350HDZ	LC5350INOX
	600	1073	1073	4,16	**LC5360**	LC5360HDZ	LC5360INOX
80	200	673	673	2,74	**LC8320**	LC8320HDZ	LC8320INOX
	300	773	773	3,14	**LC8330**	LC8330HDZ	LC8330INOX
	400	873	873	3,79	**LC8340**	LC8340HDZ	LC8340INOX
	500	973	973	4,23	**LC8350**	LC8350HDZ	LC8350INOX
	600	1073	1073	5,07	**LC8360**	LC8360HDZ	LC8360INOX
100	200	673	673	3,11	**LC1320**	LC1320HDZ	LC1320INOX
	300	773	773	3,55	**LC1330**	LC1330HDZ	LC1330INOX
	400	873	873	4,22	**LC1340**	LC1340HDZ	LC1340INOX
	500	973	973	4,69	**LC1350**	LC1350HDZ	LC1350INOX
	600	1073	1073	5,55	**LC1360**	LC1360HDZ	LC1360INOX

Крышка на угол горизонтальный 90º, R-300

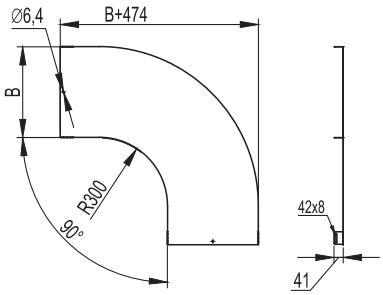

Назначение:
Используются для создания дополнительной защиты кабеля от воздействия окружающей среды. Крепление к аксессуарам осуществляется при помощи винтов М6х20 (СМ010620) и гаек М6 с насечкой (СМ100600). Необходимо по 4 винта и 4 гайки на каждую крышку.
Толщина крышек 1 мм.

Высота, H, мм	Ширина основания, B, мм	Общая длина изделия, мм	Общая ширина изделия, мм	Вес*, кг/шт.	Код, исполнение 1	Код, исполнение 2	Код, исполнение 3
Крышка	200	673	673	1,6	**LK0023**	LK0023HDZ	LK0023INOX
	300	773	773	2,6	**LK0033**	LK0033HDZ	LK0033INOX
	400	873	873	3,7	**LK0043**	LK0043HDZ	LK0043INOX
	500	973	973	4,9	**LK0053**	LK0053HDZ	LK0053INOX
	600	1073	1073	6,2	**LK0063**	LK0063HDZ	LK0063INOX

* Вес указан для стандартного исполнения "Сталь, оцинкованная по методу Сендзимира"

Скачано с сайта интернет магазина https://axiomplus.com.ua/

Углы горизонтальные 90º R-600

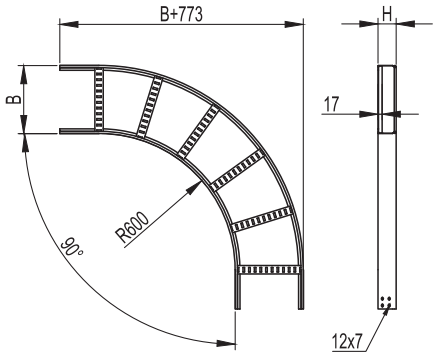

Назначение:
Предназначены для поворота трассы лестничных лотков в горизонтальной плоскости. Углы имеют плавный радиусный изгиб лонжеронов, что минимизирует опасность повреждения кабеля.
Данный вариант углов горизонтальных имеет радиус изгиба внутреннего лонжерона 600 мм и предназначен для прокладки кабеля большого сечения с особыми требованиями к минимальному радиусу изгиба. Также может использоваться при параллельном монтаже кабельных трасс.
Толщина лонжерона 1,2 мм.
Толщина поперечины 1,0 мм.

Высота, H, мм	Ширина основания, B, мм	Общая длина изделия, мм	Общая ширина изделия, мм	Вес*, кг/шт.	Код, исполнение 1	Код, исполнение 2	Код, исполнение 3
50	200	973	973	3,08	**LC5620**	LC5620HDZ	LC5620INOX
	300	1073	1073	3,55	**LC5630**	LC5630HDZ	LC5630INOX
	400	1173	1173	4,26	**LC5640**	LC5640HDZ	LC5640INOX
	500	1273	1273	4,76	**LC5650**	LC5650HDZ	LC5650INOX
	600	1373	1373	5,66	**LC5660**	LC5660HDZ	LC5660INOX
80	200	973	973	4,13	**LC8620**	LC8620HDZ	LC8620INOX
	300	1073	1073	4,62	**LC8630**	LC8630HDZ	LC8630INOX
	400	1173	1173	5,12	**LC8640**	LC8640HDZ	LC8640INOX
	500	1273	1273	5,9	**LC8650**	LC8650HDZ	LC8650INOX
	600	1373	1373	6,86	**LC8660**	LC8660HDZ	LC8660INOX
100	200	973	973	4,63	**LC1620**	LC1620HDZ	LC1620INOX
	300	1073	1073	5,18	**LC1630**	LC1630HDZ	LC1630INOX
	400	1173	1173	5,96	**LC1640**	LC1640HDZ	LC1640INOX
	500	1273	1273	6,54	**LC1650**	LC1650HDZ	LC1650INOX
	600	1373	1373	7,52	**LC1660**	LC1660HDZ	LC1660INOX

Крышка на угол горизонтальный 90º, R-600

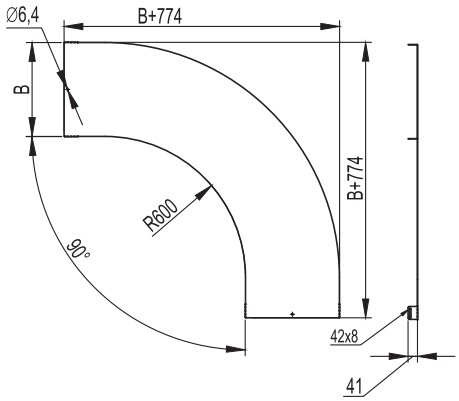

Назначение:
Используются для создания дополнительной защиты кабеля от воздействия окружающей среды. Крепление к аксессуарам осуществляется при помощи винтов M6x20 (CM010620) и гаек M6 с насечкой (CM100600). Необходимо по 4 винта и 4 гайки на каждую крышку.
Толщина крышек 1 мм.

Высота, H, мм	Ширина основания, B, мм	Общая длина изделия, мм	Общая ширина изделия, мм	Вес*, кг/шт.	Код, исполнение 1	Код, исполнение 2	Код, исполнение 3
Крышка	200	973	973	2,4	**LK0026**	LK0026HDZ	LK0026INOX
	300	1073	1073	3,7	**LK0036**	LK0036HDZ	LK0036INOX
	400	1173	1173	5,2	**LK0046**	LK0046HDZ	LK0046INOX
	500	1273	1273	6,7	**LK0056**	LK0056HDZ	LK0056INOX
	600	1373	1373	8,5	**LK0066**	LK0066HDZ	LK0066INOX

* Вес указан для стандартного исполнения "Сталь, оцинкованная по методу Сендзимира"

Скачано с сайта интернет магазина https://axiomplus.com.ua/

Т-ответвители R-300

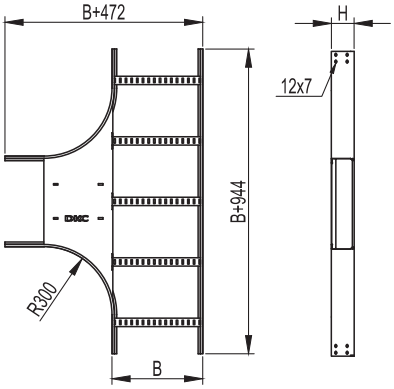

Назначение:
Предназначены для монтажа отвода трассы лестничных лотков в горизонтальной плоскости. Т-соединители имеют плавный радиусный изгиб лонжеронов, что минимизирует опасность повреждения кабеля. Т-соединители имеют радиус изгиба внутреннего лонжерона 300 мм.
Толщина лонжерона 1,2 мм.
Толщина поперечины 1,0 мм.

Высота, H, мм	Ширина основания, B, мм	Общая длина изделия, мм	Общая ширина изделия, мм	Вес*, кг/шт.	Код, исполнение 1	Код, исполнение 2	Код, исполнение 3
50	200	1144	672	4,29	**LT5302**	LT5302HDZ	LT5302INOX
	300	1244	772	5,00	**LT5303**	LT5303HDZ	LT5303INOX
	400	1344	872	6,10	**LT5304**	LT5304HDZ	LT5304INOX
	500	1444	972	6,87	**LT5305**	LT5305HDZ	LT5305INOX
	600	1544	1072	7,64	**LT5306**	LT5306HDZ	LT5306INOX
80	200	1144	672	5,08	**LT8302**	LT8302HDZ	LT8302INOX
	300	1244	772	5,82	**LT8303**	LT8303HDZ	LT8303INOX
	400	1344	872	6,95	**LT8304**	LT8304HDZ	LT8304INOX
	500	1444	972	7,75	**LT8305**	LT8305HDZ	LT8305INOX
	600	1544	1072	8,54	**LT8306**	LT8306HDZ	LT8306INOX
100	200	1144	672	5,68	**LT1302**	LT1302HDZ	LT1302INOX
	300	1244	772	6,37	**LT1303**	LT1303HDZ	LT1303INOX
	400	1344	872	7,52	**LT1304**	LT1304HDZ	LT1304INOX
	500	1444	972	8,34	**LT1305**	LT1305HDZ	LT1305INOX
	600	1544	1072	9,15	**LT1306**	LT1306HDZ	LT1306INOX

Крышка на Т-ответвитель, R-300

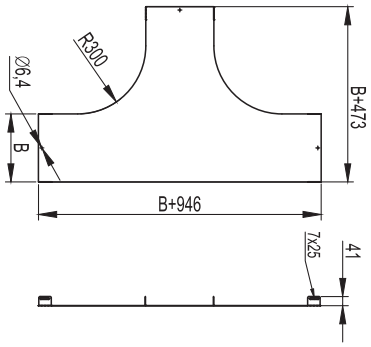

Назначение:
Используются для создания дополнительной защиты кабеля от воздействия окружающей среды. Крепление к аксессуарам осуществляется при помощи винтов М6х20 (СМ010620) и гаек М6 с насечкой (СМ100600). Необходимо по 6 винтов и 6 гаек на каждую крышку.
Толщина крышек 1 мм.

Высота, H, мм	Ширина основания, B, мм	Общая длина изделия, мм	Общая ширина изделия, мм	Вес*, кг/шт.	Код, исполнение 1	Код, исполнение 2	Код, исполнение 3
Крышка	200	1144	672	3,00	**LK0203**	LK0203HDZ	LK0203INOX
	300	1244	772	4,50	**LK0303**	LK0303HDZ	LK0303INOX
	400	1344	872	6,30	**LK0403**	LK0403HDZ	LK0403INOX
	500	1444	972	7,60	**LK0503**	LK0503HDZ	LK0503INOX
	600	1544	1072	8,90	**LK0603**	LK0603HDZ	LK0603INOX

* Вес указан для стандартного исполнения "Сталь, оцинкованная по методу Сендзимира"

Скачано с сайта интернет магазина https://axiomplus.com.ua/

Х-ответвители R-300

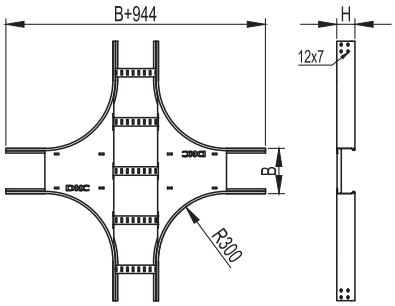

Назначение:
Предназначены для монтажа пересечения трасс лестничных лотков в горизонтальной плоскости. Х-соединители имеют плавный радиусный изгиб лонжеронов, что минимизирует опасность повреждения кабеля. Х-соединители имеют радиус изгиба внутреннего лонжерона 300 мм.
Толщина лонжерона 1,2 мм.
Толщина поперечины 1,0 мм.

Высота, H, мм	Ширина основания, B, мм	Общая длина изделия, мм	Общая ширина изделия, мм	Вес*, кг/шт.	Код, исполнение 1	Код, исполнение 2	Код, исполнение 3
50	200	1144	1144	5,97	**LX5302**	LX5302HDZ	LX5302INOX
	300	1244	1244	6,93	**LX5303**	LX5303HDZ	LX5303INOX
	400	1344	1344	8,45	**LX5304**	LX5304HDZ	LX5304INOX
	500	1444	1444	9,46	**LX5305**	LX5305HDZ	LX5305INOX
	600	1544	1544	10,47	**LX5306**	LX5306HDZ	LX5306INOX
80	200	1144	1144	6,90	**LX8302**	LX8302HDZ	LX8302INOX
	300	1244	1244	7,86	**LX8303**	LX8303HDZ	LX8303INOX
	400	1344	1344	9,37	**LX8304**	LX8304HDZ	LX8304INOX
	500	1444	1444	10,39	**LX8305**	LX8305HDZ	LX8305INOX
	600	1544	1544	11,40	**LX8306**	LX8306HDZ	LX8306INOX
100	200	1144	1144	7,53	**LX1302**	LX1302HDZ	LX1302INOX
	300	1244	1244	8,48	**LX1303**	LX1303HDZ	LX1303INOX
	400	1344	1344	10,00	**LX1304**	LX1304HDZ	LX1304INOX
	500	1444	1444	11,02	**LX1305**	LX1305HDZ	LX1305INOX
	600	1544	1544	12,03	**LX1306**	LX1306HDZ	LX1306INOX

Крышка на Х-ответвитель, R-300

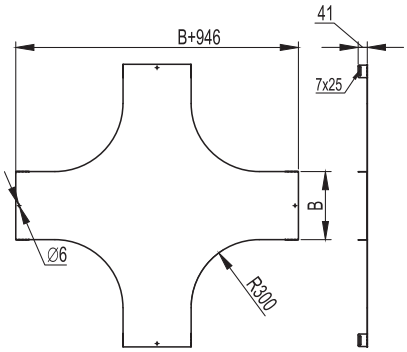

Назначение:
Используются для создания дополнительной защиты кабеля от воздействия окружающей среды. Крепление к аксессуарам осуществляется при помощи винтов М6х20 (СМ010620) и гаек М6 с насечкой (СМ100600). Необходимо по 8 винтов и 8 гаек на каждую крышку.
Толщина крышек 1 мм.

Высота, H, мм	Ширина основания, B, мм	Общая длина изделия, мм	Общая ширина изделия, мм	Вес*, кг/шт.	Код, исполнение 1	Код, исполнение 2	Код, исполнение 3
Крышка	200	1144	1144	4,10	**LK2003**	LK2003HDZ	LK2003INOX
	300	1244	1244	6,00	**LK3003**	LK3003HDZ	LK3003INOX
	400	1344	1344	8,10	**LK4003**	LK4003HDZ	LK4003INOX
	500	1444	1444	10,30	**LK5003**	LK5003HDZ	LK5003INOX
	600	1544	1544	16,10	**LK6003**	LK6003HDZ	LK6003INOX

* Вес указан для стандартного исполнения "Сталь, оцинкованная по методу Сендзимира"

Скачано с сайта интернет магазина https://axiomplus.com.ua/

Углы вертикальные шарнирные

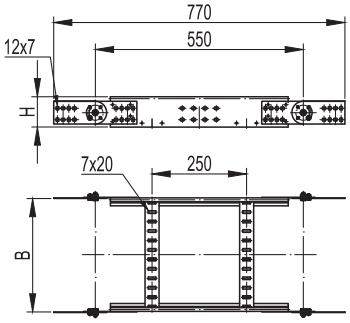

Назначение:
Предназначены для монтажа подъёмов и/или опусков трассы лестничных лотков. Шарнирные вертикальные углы – универсальный аксессуар и в зависимости от монтажа могут использоваться как внешние или как внутренние вертикальные углы.
Для получения большего радиуса изгиба могут монтироваться друг с другом в несколько сегментов. Длина сегмента 800 мм.
Толщина лонжерона 1,2 мм.
Толщина поперечины 1,0 мм.

Высота, H, мм	Ширина основания, B, мм	Вес*, кг/шт.	Код, исполнение 1	Код, исполнение 2	Код, исполнение 3
50	200	1,36	**LE5002**	LE5002HDZ	LE5002INOX
	300	1,46	**LE5003**	LE5003HDZ	LE5003INOX
	400	1,58	**LE5004**	LE5004HDZ	LE5004INOX
	500	1,7	**LE5005**	LE5005HDZ	LE5005INOX
	600	1,82	**LE5006**	LE5006HDZ	LE5006INOX
80	200	1,47	**LE8002**	LE8002HDZ	LE8002INOX
	300	1,67	**LE8003**	LE8003HDZ	LE8003INOX
	400	1,79	**LE8004**	LE8004HDZ	LE8004INOX
	500	1,91	**LE8005**	LE8005HDZ	LE8005INOX
	600	2,03	**LE8006**	LE8006HDZ	LE8006INOX
100	200	1,94	**LE1002**	LE1002HDZ	LE1002INOX
	300	2,04	**LE1003**	LE1003HDZ	LE1003INOX
	400	2,16	**LE1004**	LE1004HDZ	LE1004INOX
	500	2,28	**LE1005**	LE1005HDZ	LE1005INOX
	600	2,4	**LE1006**	LE1006HDZ	LE1006INOX

* Вес указан для стандартного исполнения "Сталь, оцинкованная по методу Сендзимира"

Торцевые заглушки

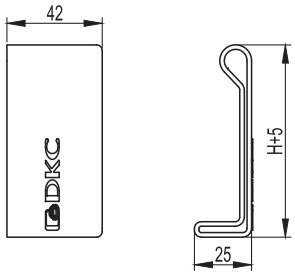

Назначение:
Предназначены для маркировки окончания трассы лестничных лотков. Также используются для заглушения отрезанных окончаний лестничных лотков в эстетических целях. Одеваются как со стороны соединения "папа", так и со стороны соединения "мама".
Материал – полиэтилен.
Цвет – красный RAL3020.
Поставляются комплектом – левая и правая заглушки.

Высота, H, мм	Вес, кг/комп	Код
50	0,007	LS5000
80	0,010	LS8000
100	0,012	LS1000

Скачано с сайта интернет магазина https://axiomplus.com.ua/

Скачано с сайта интернет магазина https://axiomplus.com.ua/

Таблица кодов аксессуаров лестничных лотков

Варианты исполнения

Лестничные лотки поставляются в трёх вариантах исполнения материала:
Исполнение 1 - Сталь, оцинкованная по методу Сендзимира (масса цинкового покрытия 142,5- 258 г/м^2, толщина 10-18мкм).
Исполнение 2 - Горячее цинкование погружением после изготовления (масса цинкового покрытия 785-1710 г/м^2, толщина 55-120мкм).
Исполнение 3 - Нержавеющая сталь (AISI 304).
Стандартным исполнением лестничных лотков является "Сталь, оцинкованная по методу Сендзимира", другие варианты поставляются под заказ.

Высота, H, мм	Ширина, B, мм	Вариант исполнения	Угол горизонтальный 45°, R 300 мм	Угол горизонтальный 45°, R 600 мм	Угол горизонтальный 90°, R 300 мм	Угол горизонтальный 90°, R 600 мм
Лоток 50	200	**Исполнение 1**	**LC0532**	**LC0562**	**LC5320**	**LC5620**
		Исполнение 2	LC0532HDZ	LC0562HDZ	LC5320HDZ	LC5620HDZ
		Исполнение 3	LC0532INOX	LC0562INOX	LC5320INOX	LC5620INOX
	300	**Исполнение 1**	**LC0533**	**LC0563**	**LC5330**	**LC5630**
		Исполнение 2	LC0533HDZ	LC0563HDZ	LC5330HDZ	LC5630HDZ
		Исполнение 3	LC0533INOX	LC0563INOX	LC5330INOX	LC5630INOX
	400	**Исполнение 1**	**LC0534**	**LC0564**	**LC5340**	**LC5640**
		Исполнение 2	LC0534HDZ	LC0564HDZ	LC5340HDZ	LC5640HDZ
		Исполнение 3	LC0534INOX	LC0564INOX	LC5340INOX	LC5640INOX
	500	**Исполнение 1**	**LC0535**	**LC0565**	**LC5350**	**LC5650**
		Исполнение 2	LC0535HDZ	LC0565HDZ	LC5350HDZ	LC5650HDZ
		Исполнение 3	LC0535INOX	LC0565INOX	LC5350INOX	LC5650INOX
	600	**Исполнение 1**	**LC0536**	**LC0566**	**LC5360**	**LC5660**
		Исполнение 2	LC0536HDZ	LC0566HDZ	LC5360HDZ	LC5660HDZ
		Исполнение 3	LC0536INOX	LC0566INOX	LC5360INOX	LC5660INOX
Лоток 80	200	**Исполнение 1**	**LC0832**	**LC0862**	**LC8320**	**LC8620**
		Исполнение 2	LC0832HDZ	LC0862HDZ	LC8320HDZ	LC8620HDZ
		Исполнение 3	LC0832INOX	LC0862INOX	LC8320INOX	LC8620INOX
	300	**Исполнение 1**	**LC0833**	**LC0863**	**LC8330**	**LC8630**
		Исполнение 2	LC0833HDZ	LC0863HDZ	LC8330HDZ	LC8630HDZ
		Исполнение 3	LC0833INOX	LC0863INOX	LC8330INOX	LC8630INOX
	400	**Исполнение 1**	**LC0834**	**LC0864**	**LC8340**	**LC8640**
		Исполнение 2	LC0834HDZ	LC0864HDZ	LC8340HDZ	LC8640HDZ
		Исполнение 3	LC0834INOX	LC0864INOX	LC8340INOX	LC8640INOX
	500	**Исполнение 1**	**LC0835**	**LC0865**	**LC8350**	**LC8650**
		Исполнение 2	LC0835HDZ	LC0865HDZ	LC8350HDZ	LC8650HDZ
		Исполнение 3	LC0835INOX	LC0865INOX	LC8350INOX	LC8650INOX
	600	**Исполнение 1**	**LC0836**	**LC0866**	**LC8360**	**LC8660**
		Исполнение 2	LC0836HDZ	LC0866HDZ	LC8360HDZ	LC8660HDZ
		Исполнение 3	LC0836INOX	LC0866INOX	LC8360INOX	LC8660INOX
Крышка	200	**Исполнение 1**	**-**	**-**	**LK0023**	**LK0026**
		Исполнение 2	-	-	LK0023HDZ	LK0026HDZ
		Исполнение 3	-	-	LK0023INOX	LK0026INOX
	300	**Исполнение 1**	**-**	**-**	**LK0033**	**LK0036**
		Исполнение 2	-	-	LK0033HDZ	LK0036HDZ
		Исполнение 3	-	-	LK0033INOX	LK0036INOX
	400	**Исполнение 1**	**-**	**-**	**LK0043**	**LK0046**
		Исполнение 2	-	-	LK0043HDZ	LK0046HDZ
		Исполнение 3	-	-	LK0043INOX	LK0046INOX
	500	**Исполнение 1**	**-**	**-**	**LK0053**	**LK0056**
		Исполнение 2	-	-	LK0053HDZ	LK0056HDZ
		Исполнение 3	-	-	LK0053INOX	LK0056INOX
	600	**Исполнение 1**	**-**	**-**	**LK0063**	**LK0066**
		Исполнение 2	-	-	LK0063HDZ	LK0066HDZ
		Исполнение 3	-	-	LK0063INOX	LK0066INOX

Скачано с сайта интернет магазина https://axiomplus.com.ua/

Высота, H, мм	Ширина, B, мм	Вариант исполнения	Угол вертикальный шарнирный	Т-ответвитель	Х-ответвитель
Лоток 50	200	**Исполнение 1**	**LE5002**	**LT5302**	**LX5302**
		Исполнение 2	LE5002HDZ	LT5302HDZ	LX5302HDZ
		Исполнение 3	LE5002INOX	LT5302INOX	LX5302INOX
	300	**Исполнение 1**	**LE5003**	**LT5303**	**LX5303**
		Исполнение 2	LE5003HDZ	LT5303HDZ	LX5303HDZ
		Исполнение 3	LE5003NOX	LT5303INOX	LX5303INOX
	400	**Исполнение 1**	**LE5004**	**LT5304**	**LX5304**
		Исполнение 2	LE5004HDZ	LT5304HDZ	LX5304HDZ
		Исполнение 3	LE5004INOX	LT5304INOX	LX5304INOX
	500	**Исполнение 1**	**LE5005**	**LT5305**	**LX5305**
		Исполнение 2	LE5005HDZ	LT5305HDZ	LX5305HDZ
		Исполнение 3	LE5005INOX	LT5305INOX	LX5305INOX
	600	**Исполнение 1**	**LE5006**	**LT5306**	**LX5306**
		Исполнение 2	LE5006HDZ	LT5306HDZ	LX5306HDZ
		Исполнение 3	LE5006INOX	LT5306INOX	LX5306INOX
Лоток 80	200	**Исполнение 1**	**LE8002**	**LT8302**	**LX8302**
		Исполнение 2	LE8002HDZ	LT8302HDZ	LX8302HDZ
		Исполнение 3	LE8002INOX	LT8302INOX	LX8302INOX
	300	**Исполнение 1**	**LE8003**	**LT8303**	**LX8303**
		Исполнение 2	LE8003HDZ	LT8303HDZ	LX8303HDZ
		Исполнение 3	LE8003INOX	LT8303INOX	LX8303INOX
	400	**Исполнение 1**	**LE8004**	**LT8304**	**LX8304**
		Исполнение 2	LE8004HDZ	LT8304HDZ	LX8304HDZ
		Исполнение 3	LE8004INOX	LT8304INOX	LX8304INOX
	500	**Исполнение 1**	**LE8005**	**LT8305**	**LX8305**
		Исполнение 2	LE8005HDZ	LT8305HDZ	LX8305HDZ
		Исполнение 3	LE8005INOX	LT8305INOX	LX8305INOX
	600	**Исполнение 1**	**LE8006**	**LT8306**	**LX8306**
		Исполнение 2	LE8006HDZ	LT8306HDZ	LX8306HDZ
		Исполнение 3	LE8006INOX	LT8306INOX	LX8306INOX
Крышка	200	**Исполнение 1**	**-**	**LK0203**	**LK2003**
		Исполнение 2	-	LK0203HDZ	LK2003HDZ
		Исполнение 3	-	LK0203INOX	LK2003INOX
	300	**Исполнение 1**	**-**	**LK0303**	**LK3003**
		Исполнение 2	-	LK0303HDZ	LK3003HDZ
		Исполнение 3	-	LK0303INOX	LK3003INOX
	400	**Исполнение 1**	**-**	**LK0403**	**LK4003**
		Исполнение 2	-	LK0403HDZ	LK4003HDZ
		Исполнение 3	-	LK0403INOX	LK4003INOX
	500	**Исполнение 1**	**-**	**LK0503**	**LK5003**
		Исполнение 2	-	LK0503HDZ	LK5003HDZ
		Исполнение 3	-	LK0503INOX	LK5003INOX
	600	**Исполнение 1**	**-**	**LK0603**	**LK6003**
		Исполнение 2	-	LK0603HDZ	LK6003HDZ
		Исполнение 3	-	LK0603INOX	LK6003INOX

Скачано с сайта интернет магазина https://axiomplus.com.ua/

Таблица кодов аксессуаров лестничных лотков

Варианты исполнения

Лестничные лотки поставляются в трёх вариантах исполнения материала:
Исполнение 1 - Сталь, оцинкованная по методу Сендзимира (масса цинкового покрытия 142,5- 258 г/м^2, толщина 10-18мкм).
Исполнение 2 - Горячее цинкование погружением после изготовления (масса цинкового покрытия 785-1710 г/м^2, толщина 55-120мкм).
Исполнение 3 - Нержавеющая сталь (AISI 304).
Стандартным исполнением лестничных лотков является "Сталь, оцинкованная по методу Сендзимира", другие варианты поставляются под заказ.

Высота, H, мм	Ширина, B, мм	Вариант исполнения	Угол горизонтальный 45°, R 300 мм	Угол горизонтальный 45°, R 600 мм	Угол горизонтальный 90°, R 300 мм	Угол горизонтальный 90°, R 600 мм
Лоток 100	200	**Исполнение 1**	**LC0132**	**LC0162**	**LC1320**	**LC1620**
		Исполнение 2	LC0132HDZ	LC0162HDZ	LC1320HDZ	LC1620HDZ
		Исполнение 3	LC0132INOX	LC0162INOX	LC1320INOX	LC1620INOX
	300	**Исполнение 1**	**LC0133**	**LC0163**	**LC1330**	**LC1630**
		Исполнение 2	LC0133HDZ	LC0163HDZ	LC1330HDZ	LC1630HDZ
		Исполнение 3	LC0133INOX	LC0163INOX	LC1330INOX	LC1630INOX
	400	**Исполнение 1**	**LC0134**	**LC0164**	**LC1340**	**LC1640**
		Исполнение 2	LC0134HDZ	LC0164HDZ	LC1340HDZ	LC1640HDZ
		Исполнение 3	LC0134INOX	LC0164INOX	LC1340INOX	LC1640INOX
	500	**Исполнение 1**	**LC0135**	**LC0165**	**LC1350**	**LC1650**
		Исполнение 2	LC0135HDZ	LC0165HDZ	LC1350HDZ	LC1650HDZ
		Исполнение 3	LC0135INOX	LC0165INOX	LC1350INOX	LC1650INOX
	600	**Исполнение 1**	**LC0136**	**LC0166**	**LC1360**	**LC1660**
		Исполнение 2	LC0136HDZ	LC0166HDZ	LC1360HDZ	LC1660HDZ
		Исполнение 3	LC0136INOX	LC0166INOX	LC1360INOX	LC1660INOX
Крышка	200	**Исполнение 1**	-	-	**LK0023**	**LK0026**
		Исполнение 2	-	-	LK0023HDZ	LK0026HDZ
		Исполнение 3	**-**	**-**	LK0023INOX	LK0026INOX
	300	**Исполнение 1**	-	-	**LK0033**	**LK0036**
		Исполнение 2	-	-	LK0033HDZ	LK0036HDZ
		Исполнение 3	**-**	**-**	LK0033INOX	LK0036INOX
	400	**Исполнение 1**	-	-	**LK0043**	**LK0046**
		Исполнение 2	-	-	LK0043HDZ	LK0046HDZ
		Исполнение 3	**-**	**-**	LK0043INOX	LK0046INOX
	500	**Исполнение 1**	-	-	**LK0053**	**LK0056**
		Исполнение 2	-	-	LK0053HDZ	LK0056HDZ
		Исполнение 3	**-**	**-**	LK0053INOX	LK0056INOX
	600	**Исполнение 1**	-	-	**LK0063**	**LK0066**
		Исполнение 2	-	-	LK0063HDZ	LK0066HDZ
		Исполнение 3	-	-	LK0063INOX	LK0066INOX

Скачано с сайта интернет магазина https://axiomplus.com.ua/

Высота, H, мм	Ширина, B, мм	Вариант исполнения	Угол вертикальный шарнирный	Т-ответвитель	Х-ответвитель
Лоток 100	200	**Исполнение 1**	**LE1002**	**LT1302**	**LX1302**
		Исполнение 2	LE1002HDZ	LT1302HDZ	LX1302HDZ
		Исполнение 3	LE1002INOX	LT1302INOX	LX1302INOX
	300	**Исполнение 1**	**LE1003**	**LT1303**	**LX1303**
		Исполнение 2	LE1003HDZ	LT1303HDZ	LX1303HDZ
		Исполнение 3	LE1003INOX	LT1303INOX	LX1303INOX
	400	**Исполнение 1**	**LE1004**	**LT1304**	**LX1304**
		Исполнение 2	LE1004HDZ	LT1304HDZ	LX1304HDZ
		Исполнение 3	LE1004INOX	LT1304INOX	LX1304INOX
	500	**Исполнение 1**	**LE1005**	**LT1305**	**LX1305**
		Исполнение 2	LE1005HDZ	LT1305HDZ	LX1305HDZ
		Исполнение 3	LE1005INOX	LT1305INOX	LX1305INOX
	600	**Исполнение 1**	**LE1006**	**LT1306**	**LX1306**
		Исполнение 2	LE1006HDZ	LT1306HDZ	LX1306HDZ
		Исполнение 3	LE1006INOX	LT1306INOX	LX1306INOX
Крышка	200	**Исполнение 1**	-	**LK0203**	**LK2003**
		Исполнение 2	-	LK0203HDZ	LK2003HDZ
		Исполнение 3	**-**	LK0203INOX	LK2003INOX
	300	**Исполнение 1**	-	**LK0303**	**LK3003**
		Исполнение 2	-	LK0303HDZ	LK3003HDZ
		Исполнение 3	**-**	LK0303INOX	LK3003INOX
	400	**Исполнение 1**	-	**LK0403**	**LK4003**
		Исполнение 2	-	LK0403HDZ	LK4003HDZ
		Исполнение 3	**-**	LK0403INOX	LK4003INOX
	500	**Исполнение 1**	-	**LK0503**	**LK5003**
		Исполнение 2	-	LK0503HDZ	LK5003HDZ
		Исполнение 3	**-**	LK0503INOX	LK5003INOX
	600	**Исполнение 1**	-	**LK0603**	**LK6003**
		Исполнение 2	-	LK0603HDZ	LK6003HDZ
		Исполнение 3	-	LK0603INOX	LK6003INOX

Скачано с сайта интернет магазина https://axiomplus.com.ua/

Таблица кодов аксессуаров лестничных лотков

Варианты исполнения

Лестничные лотки поставляются в трёх вариантах исполнения материала:
Исполнение 1 - Сталь, оцинкованная по методу Сендзимира (масса цинкового покрытия 142,5- 258 г/м^2, толщина 10-18мкм).
Исполнение 2 - Горячее цинкование погружением после изготовления (масса цинкового покрытия 785-1710 г/м^2, толщина 55-120мкм).
Исполнение 3 - Нержавеющая сталь (AISI 304).
Стандартным исполнением лестничных лотков является "Сталь, оцинкованная по методу Сендзимира", другие варианты поставляются под заказ.

Высота, H, мм	Ширина, B, мм	Вариант исполнения	Упрощённая редукция на 100 мм	Упрощённая редукция на 200 мм	Упрощённая редукция на 300 мм	Упрощённая редукция на 400 мм	Стеновое крепление лотка (кронштейн)
50	200	**Исполнение 1**	**LR5100**	**LR5200**	**LR5300**	**LR5400**	**LP5000**
		Исполнение 2	LR5100HDZ	LR5200HDZ	LR5300HDZ	LR5400HDZ	LP5000HDZ
		Исполнение 3	LR5100INOX	LR5200INOX	LR5300INOX	LR5400INOX	LP5000INOX
	300	**Исполнение 1**	**LR5100**	**LR5200**	**LR5300**	**LR5400**	**LP5000**
		Исполнение 2	LR5100HDZ	LR5200HDZ	LR5300HDZ	LR5400HDZ	LP5000HDZ
		Исполнение 3	LR5100INOX	LR5200INOX	LR5300INOX	LR5400INOX	LP5000INOX
	400	**Исполнение 1**	**LR5100**	**LR5200**	**LR5300**	**LR5400**	**LP5000**
		Исполнение 2	LR5100HDZ	LR5200HDZ	LR5300HDZ	LR5400HDZ	LP5000HDZ
		Исполнение 3	LR5100INOX	LR5200INOX	LR5300INOX	LR5400INOX	LP5000INOX
	500	**Исполнение 1**	**LR5100**	**LR5200**	**LR5300**	**LR5400**	**LP5000**
		Исполнение 2	LR5100HDZ	LR5200HDZ	LR5300HDZ	LR5400HDZ	LP5000HDZ
		Исполнение 3	LR5100INOX	LR5200INOX	LR5300INOX	LR5400INOX	LP5000INOX
	600	**Исполнение 1**	**LR5100**	**LR5200**	**LR5300**	**LR5400**	**LP5000**
		Исполнение 2	LR5100HDZ	LR5200HDZ	LR5300HDZ	LR5400HDZ	LP5000HDZ
		Исполнение 3	LR5100INOX	LR5200INOX	LR5300INOX	LR5400INOX	LP5000INOX
80	200	**Исполнение 1**	**LR8100**	**LR8200**	**LR8300**	**LR8400**	**LP5000**
		Исполнение 2	LR8100HDZ	LR8200HDZ	LR8300HDZ	LR8400HDZ	LP5000HDZ
		Исполнение 3	LR8100INOX	LR8200INOX	LR8300INOX	LR8400INOX	LP5000INOX
	300	**Исполнение 1**	**LR8100**	**LR8200**	**LR8300**	**LR8400**	**LP5000**
		Исполнение 2	LR8100HDZ	LR8200HDZ	LR8300HDZ	LR8400HDZ	LP5000HDZ
		Исполнение 3	LR8100INOX	LR8200INOX	LR8300INOX	LR8400INOX	LP5000INOX
	400	**Исполнение 1**	**LR8100**	**LR8200**	**LR8300**	**LR8400**	**LP5000**
		Исполнение 2	LR8100HDZ	LR8200HDZ	LR8300HDZ	LR8400HDZ	LP5000HDZ
		Исполнение 3	LR8100INOX	LR8200INOX	LR8300INOX	LR8400INOX	LP5000INOX
	500	**Исполнение 1**	**LR8100**	**LR8200**	**LR8300**	**LR8400**	**LP5000**
		Исполнение 2	LR8100HDZ	LR8200HDZ	LR8300HDZ	LR8400HDZ	LP5000HDZ
		Исполнение 3	LR8100INOX	LR8200INOX	LR8300INOX	LR8400INOX	LP5000INOX
	600	**Исполнение 1**	**LR8100**	**LR8200**	**LR8300**	**LR8400**	**LP5000**
		Исполнение 2	LR8100HDZ	LR8200HDZ	LR8300HDZ	LR8400HDZ	LP5000HDZ
		Исполнение 3	LR8100INOX	LR8200INOX	LR8300INOX	LR8400INOX	LP5000INOX
100	200	**Исполнение 1**	**LR1100**	**LR1200**	**LR1300**	**LR1400**	**LP5000**
		Исполнение 2	LR1100HDZ	LR1200HDZ	LR1300HDZ	LR1400HDZ	LP5000HDZ
		Исполнение 3	LR1100INOX	LR1200INOX	LR1300INOX	LR1400INOX	LP5000INOX
	300	**Исполнение 1**	**LR1100**	**LR1200**	**LR1300**	**LR1400**	**LP5000**
		Исполнение 2	LR1100HDZ	LR1200HDZ	LR1300HDZ	LR1400HDZ	LP5000HDZ
		Исполнение 3	LR1100INOX	LR1200INOX	LR1300INOX	LR1400INOX	LP5000INOX
	400	**Исполнение 1**	**LR1100**	**LR1200**	**LR1300**	**LR1400**	**LP5000**
		Исполнение 2	LR1100HDZ	LR1200HDZ	LR1300HDZ	LR1400HDZ	LP5000HDZ
		Исполнение 3	LR1100INOX	LR1200INOX	LR1300INOX	LR1400INOX	LP5000INOX
	500	**Исполнение 1**	**LR1100**	**LR1200**	**LR1300**	**LR1400**	**LP5000**
		Исполнение 2	LR1100HDZ	LR1200HDZ	LR1300HDZ	LR1400HDZ	LP5000HDZ
		Исполнение 3	LR1100INOX	LR1200INOX	LR1300INOX	LR1400INOX	LP5000INOX
	600	**Исполнение 1**	**LR1100**	**LR1200**	**LR1300**	**LR1400**	**LP5000**
		Исполнение 2	LR1100HDZ	LR1200HDZ	LR1300HDZ	LR1400HDZ	LP5000HDZ
		Исполнение 3	LR1100INOX	LR1200INOX	LR1300INOX	LR1400INOX	LP5000INOX

Скачано с сайта интернет магазина https://axiomplus.com.ua/

Регулируемый горизонтальный соединитель внутренний	**Регулируемый горизонтальный соединитель внешний**	**Соединитель горизонтальный усиленный, GTO L**	**Прижим кабельного лотка**	**Монтажная пластина вертикальная**	**Монтажная пластина горизонтальная**	**Заглушки торцевые, пластик RAL3020**
LP0050	**LP0051**	**LG5000**	**LP1000**	**LP3000**	**LP4000**	**LS5000**
LP0050HDZ	LP0051HDZ	LG5000HDZ	-	LP3000HDZ	LP4000HDZ	-
LP0050INOX	LP0051INOX	LG5000INOX	LP1000INOX	LP3000INOX	LP4000INOX	-
LP0050	**LP0051**	**LG5000**	**LP1000**	**LP3000**	**LP4000**	**LS5000**
LP0050HDZ	LP0051HDZ	LG5000HDZ	-	LP3000HDZ	LP4000HDZ	-
LP0050INOX	LP0051INOX	LG5000INOX	LP1000INOX	LP3000INOX	LP4000INOX	-
LP0050	**LP0051**	**LG5000**	**LP1000**	**LP3000**	**LP4000**	**LS5000**
LP0050HDZ	LP0051HDZ	LG5000HDZ	-	LP3000HDZ	LP4000HDZ	-
LP0050INOX	LP0051INOX	LG5000INOX	LP1000INOX	LP3000INOX	LP4000INOX	-
LP0050	**LP0051**	**LG5000**	**LP1000**	**LP3000**	**LP4000**	**LS5000**
LP0050HDZ	LP0051HDZ	LG5000HDZ	-	LP3000HDZ	LP4000HDZ	-
LP0050INOX	LP0051INOX	LG5000INOX	LP1000INOX	LP3000INOX	LP4000INOX	-
LP0050	**LP0051**	**LG5000**	**LP1000**	**LP3000**	**LP4000**	**LS5000**
LP0050HDZ	LP0051HDZ	LG5000HDZ	-	LP3000HDZ	LP4000HDZ	-
LP0050INOX	LP0051INOX	LG5000INOX	LP1000INOX	LP3000INOX	LP4000INOX	-
LP0080	**LP0081**	**LG8000**	**LP1000**	**LP3000**	**LP4000**	**LS8000**
LP0080HDZ	LP0081HDZ	LG8000HDZ	-	LP3000HDZ	LP4000HDZ	-
LP0080INOX	LP0081INOX	LG8000INOX	LP1000INOX	LP3000INOX	LP4000INOX	-
LP0080	**LP0081**	**LG8000**	**LP1000**	**LP3000**	**LP4000**	**LS8000**
LP0080HDZ	LP0081HDZ	LG8000HDZ	-	LP3000HDZ	LP4000HDZ	-
LP0080INOX	LP0081INOX	LG8000INOX	LP1000INOX	LP3000INOX	LP4000INOX	-
LP0080	**LP0081**	**LG8000**	**LP1000**	**LP3000**	**LP4000**	**LS8000**
LP0080HDZ	LP0081HDZ	LG8000HDZ	-	LP3000HDZ	LP4000HDZ	-
LP0080INOX	LP0081INOX	LG8000INOX	LP1000INOX	LP3000INOX	LP4000INOX	-
LP0080	**LP0081**	**LG8000**	**LP1000**	**LP3000**	**LP4000**	**LS8000**
LP0080HDZ	LP0081HDZ	LG8000HDZ	-	LP3000HDZ	LP4000HDZ	-
LP0080INOX	LP0081INOX	LG8000INOX	LP1000INOX	LP3000INOX	LP4000INOX	-
LP0100	**LP0101**	**LG1000**	**LP1000**	**LP3000**	**LP4000**	**LS1000**
LP0100HDZ	LP0101HDZ	LG1000HDZ	-	LP3000HDZ	LP4000HDZ	-
LP0100INOX	LP0101INOX	LG1000INOX	LP1000INOX	LP3000INOX	LP4000INOX	-
LP0100	**LP0101**	**LG1000**	**LP1000**	**LP3000**	**LP4000**	**LS1000**
LP0100HDZ	LP0101HDZ	LG1000HDZ	-	LP3000HDZ	LP4000HDZ	-
LP0100INOX	LP0101INOX	LG1000INOX	LP1000INOX	LP3000INOX	LP4000INOX	-
LP0100	**LP0101**	**LG1000**	**LP1000**	**LP3000**	**LP4000**	**LS1000**
LP0100HDZ	LP0101HDZ	LG1000HDZ	-	LP3000HDZ	LP4000HDZ	-
LP0100INOX	LP0101INOX	LG1000INOX	LP1000INOX	LP3000INOX	LP4000INOX	-
LP0100	**LP0101**	**LG1000**	**LP1000**	**LP3000**	**LP4000**	**LS1000**
LP0100HDZ	LP0101HDZ	LG1000HDZ	-	LP3000HDZ	LP4000HDZ	-
LP0100INOX	LP0101INOX	LG1000INOX	LP1000INOX	LP3000INOX	LP4000INOX	-

Скачано с сайта интернет магазина https://axiomplus.com.ua/

Инструкции по монтажу

Соединение "папа-мама"

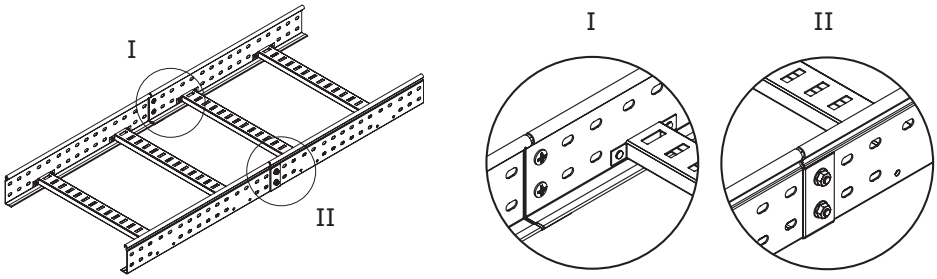

При монтаже головки винтов располагаются с внутренней стороны лотка, а гайки с внешней. При соединении лестничных лотков с помощью выштамповки "папа-мама" требуются только метизы.

№	Код	Описание	Количество, шт.		
			H 50	H 80	H 100
1	CM010610	Винт с крестообразным шлицем M6x10	2	4	4
2	CM110600	Гайка белого цвета M6	2	4	4
3	CM220600	Шайба стопорная M6	2	4	4

Соединение разрезанных лестничных лотков

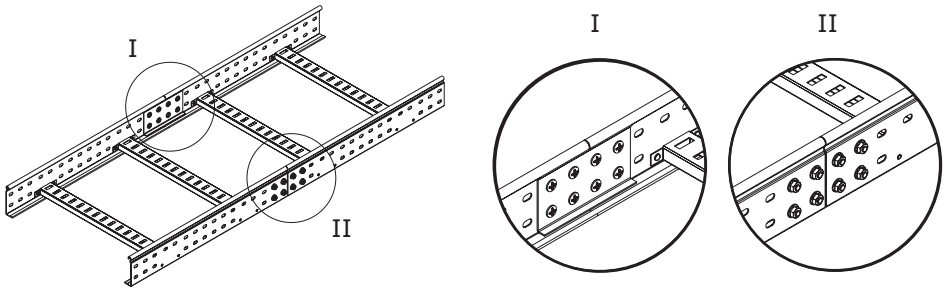

Усиленные соединители GTO L устанавливаются с внутренней стороны лестничного лотка. При монтаже, головки винтов располагаются с внутренней стороны лонжерона лестничного лотка, а гайки с внешней стороны. Также соединяются однотипные окончания лестничных лотков "папа – папа" или "мама – мама".

№	Код	Описание	Количество, шт.		
			H 50	H 80	H 100
1	CM010610	Винт с крестообразным шлицем M6x10	8	16	16
2	CM110600	Гайка белого цвета M6	8	16	16
3	CM220600	Шайба стопорная M6	8	16	16
4	LG5000	Соединитель горизонтальный усиленный	2	-	-
5	LG8000	Соединитель горизонтальный усиленный	-	2	-
6	LG1000	Соединитель горизонтальный усиленный	-	-	2

Усиленное соединение лестничных лотков

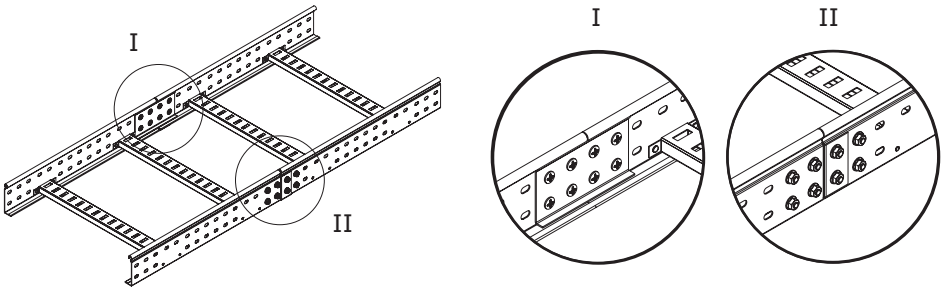

Для повышения прочности соединения лестничных лотков при монтаже высоконагруженных трасс дополнительно к соединению "папа – мама" используются усиленные соединители GTO L. Усиленные соединители GTO L устанавливаются с внутренней стороны лестничного лотка. При монтаже, головки винтов располагаются с внутренней стороны лонжерона лестничного лотка, а гайки с внешней стороны.

№	Код	Описание	Количество, шт.		
			H 50	H 80	H 100
1	CM010610	Винт с крестообразным шлицем M6x10	8	16	16
2	CM110600	Гайка белого цвета M6	8	16	16
3	CM220600	Шайба стопорная M6	8	16	16
4	LG5000	Соединитель горизонтальный усиленный	2	-	-
5	LG8000	Соединитель горизонтальный усиленный	-	2	-
6	LG1000	Соединитель горизонтальный усиленный	-	-	2

Скачано с сайта интернет магазина https://axiomplus.com.ua/

Крепление лестничных лотков на консолях

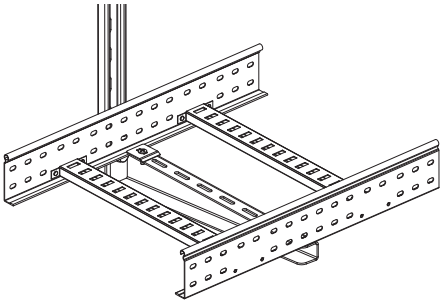

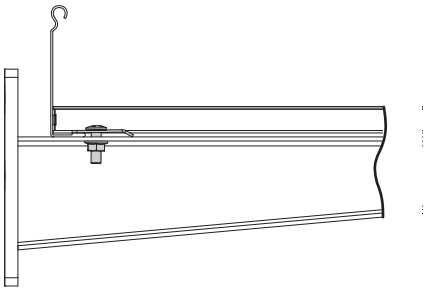

Прижимы кабельного лотка фиксируют боковые лонжероны лестничного лотка на консоли с внутренней стороны. Данный вид крепления используется при монтаже лестничных лотков на усиленных консолях, на усиленных тяжёлых консолях, а также на консолях типа ML и BM.

№	Код	Описание	Количество, шт.
1	CM010620	Винт для механического соединения элементов с гладкой головкой M6x20	2
2	CM100600	Гайка с насечкой, препятствующая откручиванию M6	2
3	LP1000	Прижим кабельного лотка	2

Крепление лестничных лотков на одиночной траверсе 41x41

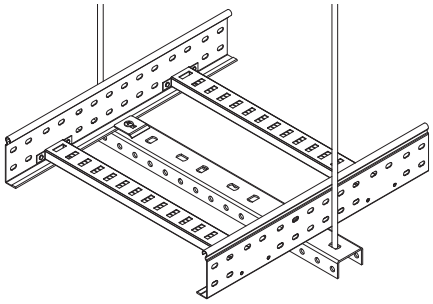

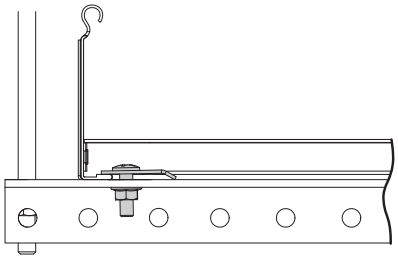

Прижимы кабельного лотка фиксируют боковые лонжероны лестничного лотка на профиле с внутренней стороны. Данный вид крепления используется при подвесе лестничных лотков на шпильках и профилях типа PSM/PSL и DB/LAS.

№	Код	Описание	Количество, шт.
1	CM010620	Винт для механического соединения элементов с гладкой головкой M6x20	2
2	CM100600	Гайка с насечкой, препятствующая откручиванию M6	2
3	LP1000	Прижим кабельного лотка	2

Напольный монтаж лестничных лотков

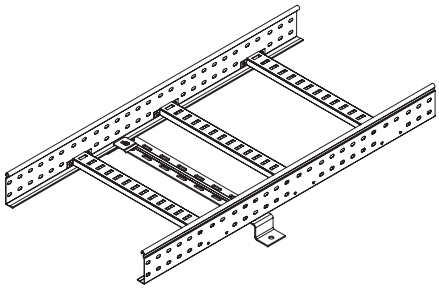

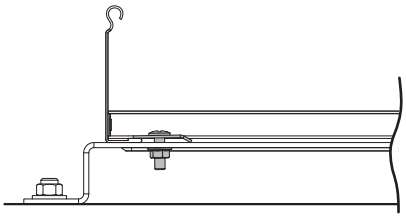

Возможен напольный монтаж лестничных лотков с помощью крепления TM из ассортимента системы "S5 Combitech".

№	Код	Описание	Количество, шт.
1	CM010620	Винт для механического соединения элементов с гладкой головкой M6x20	2
2	CM100600	Гайка с насечкой, препятствующая откручиванию M6	2
3	LP1000	Прижим кабельного лотка	2

Скачано с сайта интернет магазина https://axiomplus.com.ua/

Вертикальный монтаж лестничных лотков

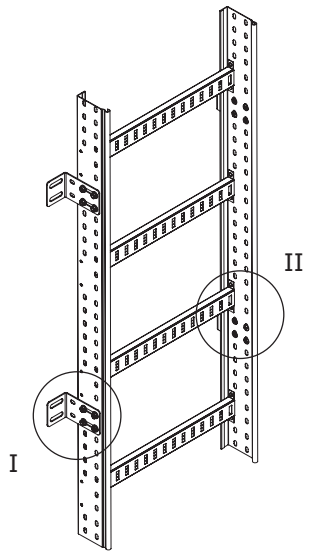

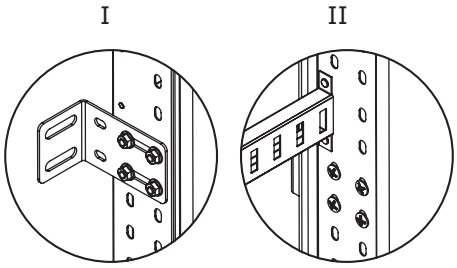

Для вертикального монтажа лестничных лотков используются стеновые крепления (кронштейны). Для крепления кронштейнов к стене или иной поверхности необходимо использовать анкеры, соответствующие материалу стены или иной поверхности. При монтаже, головки винтов располагаются с внутренней стороны лонжерона лестничного лотка и аксессуара, а гайки с внешней стороны.
При вертикальном монтаже лестничных лотков рекомендуется предусмотреть точки крепления не реже, чем через 1 метр.

№	Код	Описание	Количество, шт.
1	CM010610	Винт с крестообразным шлицем M6x10	8
2	CM100600	Гайка с насечкой, препятствующая откручиванию M6	8
3	LP5000	Стеновое крепление лотка (кронштейн)	2

Крепление вертикальных монтажных пластин

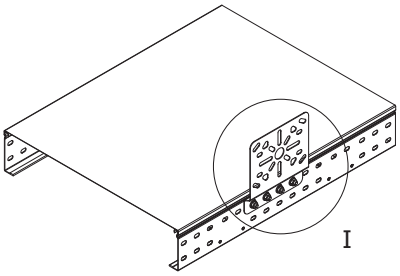

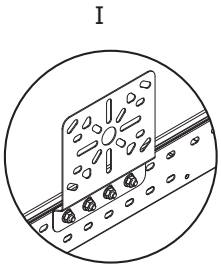

Вертикальная монтажная пластина устанавливается на боковой лонжерон лестничного лотка. Смонтированная на лестничном лотке вертикальная монтажная пластина не мешает установке крышки лотка, в т.ч. с установленной ответвительной коробкой "Экспресс". При монтаже, головки винтов располагаются с внутренней стороны лонжерона лестничного лотка, а гайки с внешней стороны.

№	Код	Описание	Количество, шт.
1	CM010610	Винт с крестообразным шлицем M6x10	4
2	CM100600	Гайка с насечкой, препятствующая откручиванию M6	4

Крепление горизонтальных монтажных пластин

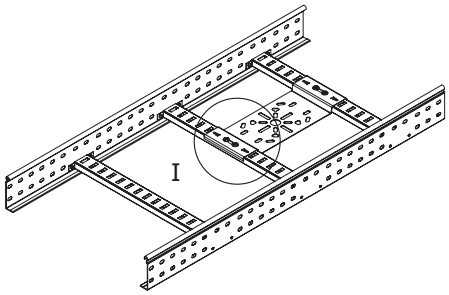

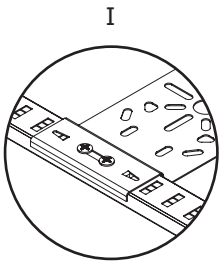

Горизонтальная монтажная пластина устанавливается на поперечины (ступеньки) лестничного лотка. Крепление горизонтальной монтажной пластины может осуществляться как винтами, так и с помощью быстрозажимных крепёжных лепестков.

№	Код	Описание	Количество, шт.
1	CM010610	Винт с крестообразным шлицем M6x10	4
2	CM100600	Гайка с насечкой, препятствующая откручиванию M6	4

Скачано с сайта интернет магазина https://axiomplus.com.ua/

Монтаж углов горизонтальных 45º и 90º

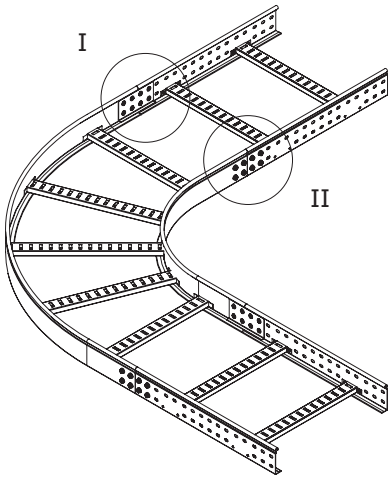

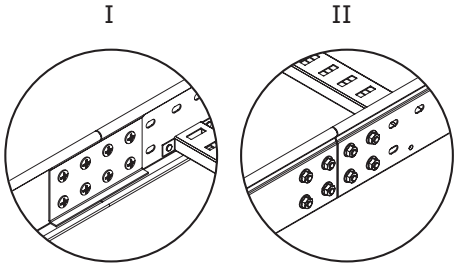

Данная схема монтажа используется для всех типоразмеров горизонтальных углов с внутренним радиусом изгиба 300 мм, а также для углов с внутренним радиусом изгиба 600 мм. Усиленные соединители GTO L устанавливаются с внутренней стороны лестничного лотка и аксессуара. При монтаже, головки винтов располагаются с внутренней стороны лонжерона лестничного лотка и аксессуара, а гайки с внешней стороны.

№	Код	Описание	Количество, шт.		
			H 50	H 80	H 100
1	CM010610	Винт с крестообразным шлицем M6x10	16	32	32
2	CM110600	Гайка белого цвета M6	16	32	32
3	CM220600	Шайба стопорная M6	16	32	32
4	LG5000	Соединитель горизонтальный усиленный	4	-	-
5	LG8000	Соединитель горизонтальный усиленный	-	4	-
6	LG1000	Соединитель горизонтальный усиленный	-	-	4

Монтаж Т - ответвителей

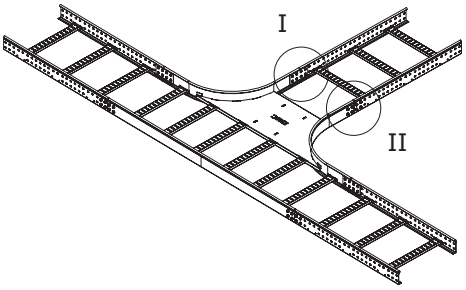

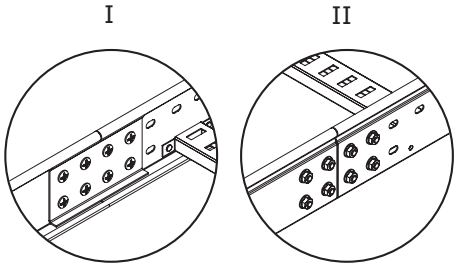

Данная схема монтажа используется для всех типоразмеров Т - ответвителей. Усиленные соединители GTO L устанавливаются с внутренней стороны лестничного лотка и аксессуара. При монтаже, головки винтов располагаются с внутренней стороны лонжерона лестничного лотка и аксессуара, а гайки с внешней стороны.

№	Код	Описание	Количество, шт.		
			H 50	H 80	H 100
1	CM010610	Винт с крестообразным шлицем M6x10	24	48	48
2	CM110600	Гайка белого цвета M6	24	48	48
3	CM220600	Шайба стопорная M6	24	48	48
4	LG5000	Соединитель горизонтальный усиленный	6	-	-
5	LG8000	Соединитель горизонтальный усиленный	-	6	-
6	LG1000	Соединитель горизонтальный усиленный	-	-	6

Скачано с сайта интернет магазина https://axiomplus.com.ua/

Монтаж X - ответвителей

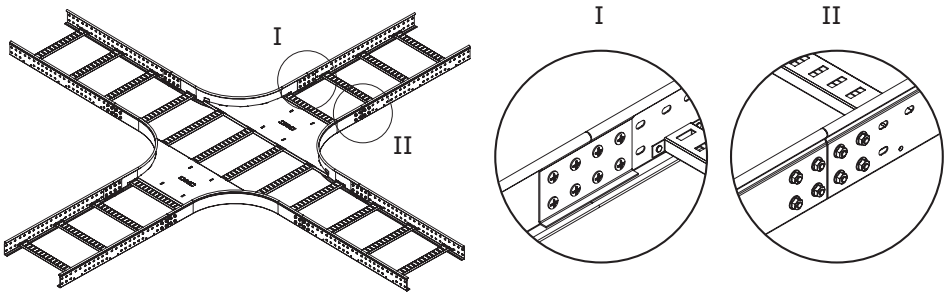

Данная схема монтажа используется для всех типоразмеров X - ответвителей. Усиленные соединители GTO L устанавливаются с внутренней стороны лестничного лотка и аксессуара. При монтаже, головки винтов располагаются с внутренней стороны лонжерона лестничного лотка и аксессуара, а гайки с внешней стороны.

№	Код	Описание	Количество, шт.		
			H 50	H 80	H 100
1	CM010610	Винт с крестообразным шлицем M6x10	32	64	64
2	CM110600	Гайка белого цвета M6	32	64	64
3	CM220600	Шайба стопорная M6	32	64	64
4	LG5000	Соединитель горизонтальный усиленный	8	-	-
5	LG8000	Соединитель горизонтальный усиленный	-	8	-
6	LG1000	Соединитель горизонтальный усиленный	-	-	8

Монтаж углов вертикальных шарнирных

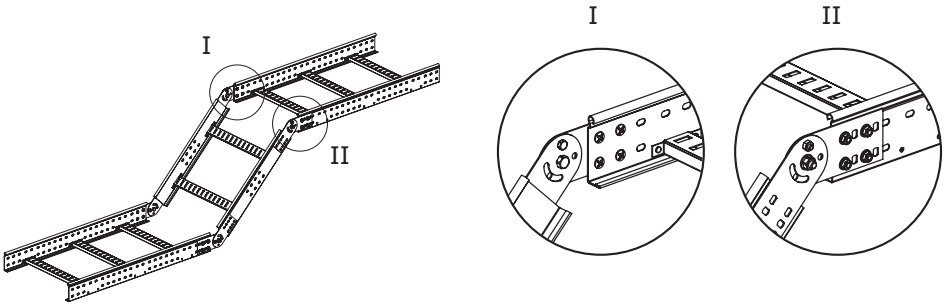

Данная схема монтажа используется для всех типоразмеров вертикальных углов. Шарнирные вертикальные углы – универсальный аксессуар и в зависимости от монтажа могут использоваться как внешние или как внутренние вертикальные углы. При монтаже, головки винтов располагаются с внутренней стороны лонжерона лестничного лотка и аксессуара, а гайки с внешней стороны.

№	Код	Описание	Количество, шт.		
			H 50	H 80	H 100
1	CM010610	Винт с крестообразным шлицем M6x10	8	16	16
2	CM110600	Гайка белого цвета M6	8	16	16
3	CM220600	Шайба стопорная M6	8	16	16

Монтаж упрощённых Т-отводов

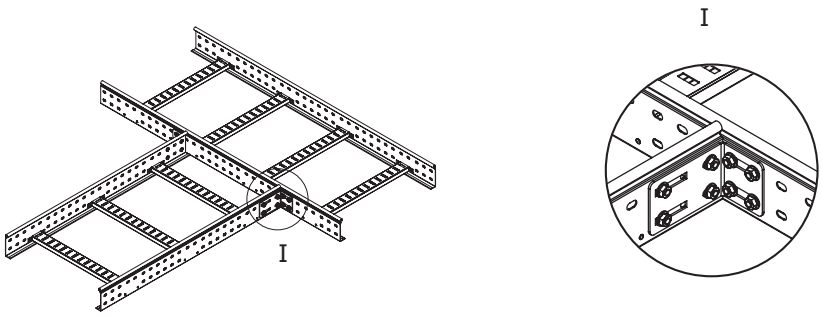

Данная схема монтажа используется для монтажа Т-отводов лестничных лотков упрощённой геометрии.

№	Код	Описание	Количество, шт.		
			H 50	H 80	H 100
1	CM010610	Винт с крестообразным шлицем M6x10	8	16	8
2	CM100600	Гайка с насечкой, препятствующая откручиванию M6	8	16	8
3	LP5000	Стеновое крепление лотка (кронштейн)	2	2	2

Скачано с сайта интернет магазина https://axiomplus.com.ua/

Примеры монтажа аксессуаров

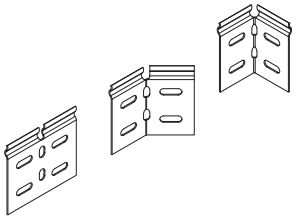

Регулируемый горизонтальный соединитель

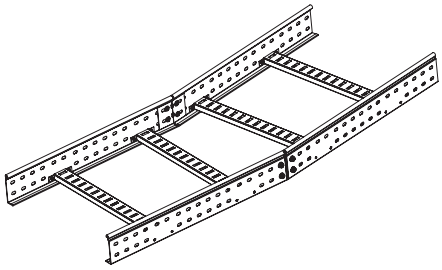

Пример использования регулируемых горизонтальных соединителей внутреннего и внешнего

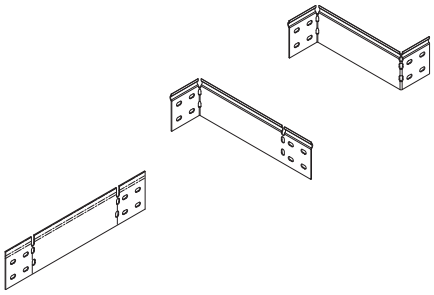

Упрощённая редукция

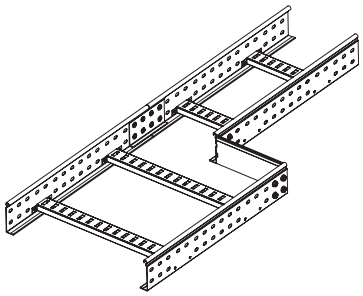

Пример использования упрощённой редукции

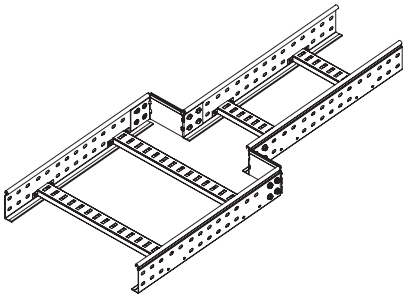

Пример использования упрощённой редукции

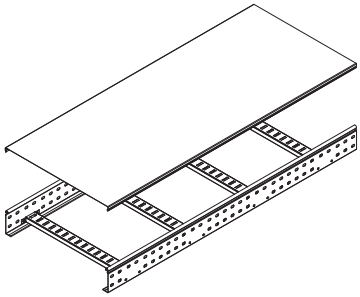

Крышка лотка "S5 Combitech" дополнительных креплений не требует

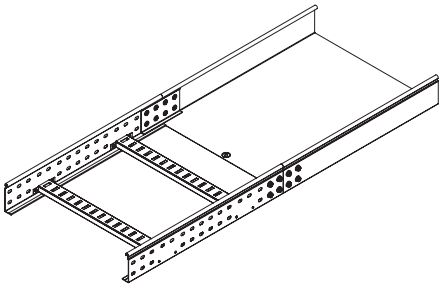

Полная совметимость с листовыми лотками "S5 Combitech"

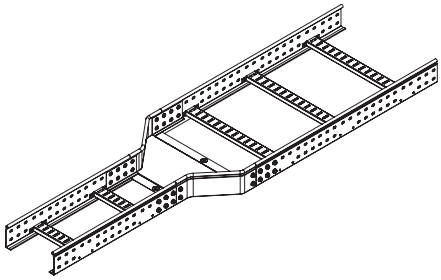

Пример использования аксессуаров системы "S5 Combitech"

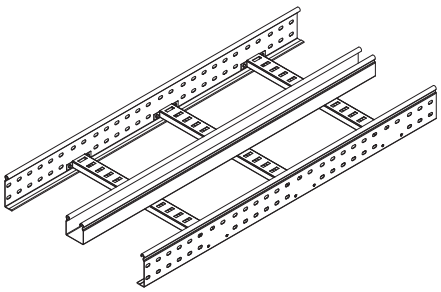

Монтаж лотка для информационных кабелей "S5 Combitech"

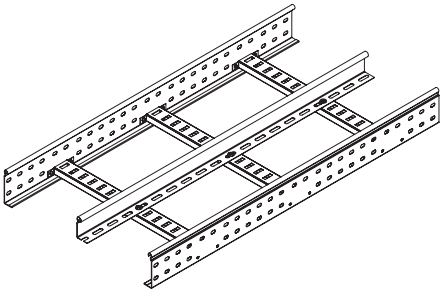

Монтаж разделителя SEP "S5 Combitech"

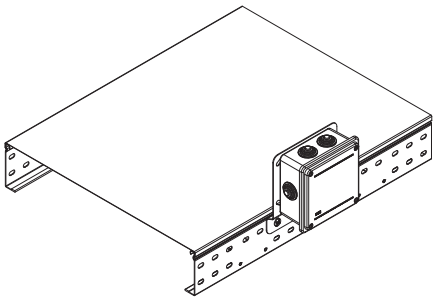

Пример монтажа ответвительной коробки "Экспресс"

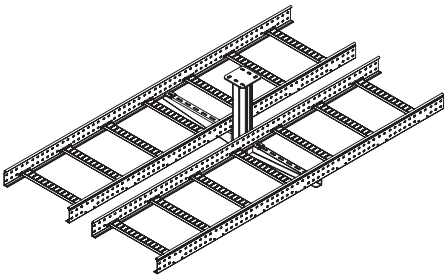

Параллельный монтаж на двойных вертикальных подвесах и усиленных консолях

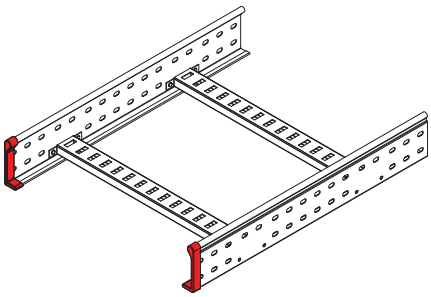

Монтаж торцевых заглушек

Скачано с сайта интернет магазина https://axiomplus.com.ua/

Скачано с сайта интернет магазина https://axiomplus.com.ua/

F5 COMBITECH

Проволочные металлические лотки "F5 Combitech"

Преимущества системы....262
Обзор системы....263
Ассортимент....264
Правила монтажа и графики нагрузок....265
Крышка лотка....266
Монтажные аксессуары....267
Крепеж для проволочного лотка....272
Примеры монтажа....275
Таблицы спецификаций....280
Чертежи....282

Скачано с сайта интернет магазина https://axiomplus.com.ua/

Система металлических проволочных лотков

Преимущества системы "F5 Combitech"

"F5 Combitech" - это система на базе металлических гальванизированных проволочных лотков для организации кабельной инфраструктуры внутри зданий.
Система "F5 Combitech" производства компании ДКС соответствует самым высоким стандартам качества и международным техническим нормам.
Благодаря целевой ориентации на использование в помещениях, экономичной конструкции и упрощенному процессу монтажа, проволочные лотки ДКС позволяют существенно снизить материальные и трудовые затраты. Привлекательная цена также обусловлена отечественной производственной базой компании ДКС.
Лотки "F5 Combitech" отвечают самым строгим критериям безопасности благодаря высокотехнологичной и прочной конструкции.

• Проволочный лоток ДКС производится по уникальной запатентованной технологии. В конструкции используется торцевая сварка верхней продольной проволоки (так называемое Т-образное соединение). Данный тип конструкции нетравмоопасен для монтажника и исключает повреждение кабеля об острые края проволоки.

• Конструктивная особенность выполнения стенок лотка обеспечивает его высокие прочностные характеристики. Использование для производства лотка проволоки толщиной 4 и 5 мм позволяет добиться высокой нагрузочной способности.

• Использование в помещениях проволочного лотка обеспечивает быстрое и удобное разветвление системы, а также подсоединение электроприборов (электроламп и светильников) к кабелю.

• При использовании проволочного лотка "F5 Combitech" обеспечивается естественная вентиляция кабельной трассы, что препятствует ее перегреву. Обеспечивается легкий доступ к кабелям и возможность препятствовать накоплению пыли и грязи.

• Система проволочных лотков "F5 Combitech" не требует большого количества аксессуаров. Монтаж системы проводится непосредственно на объекте. Любые разветвления и повороты производятся вручную при помощи лишь двух видов инструментов: кусачек и гаечного ключа. Это позволяет экономить до 60% времени монтажа и снижает экономические затраты.

• Система "F5 Combitech" включает в себя широкий ряд типоразмеров проволочных лотков с высотой стенок 30, 50, 80, 100 мм и шириной основания от 50 до 600 мм.

• Компания ДКС поставляет широкий ассортимент универсальных крепежей, позволяющих организовать кабельную систему любой сложности. Возможно формирование многоуровневых систем при сохранении легкой доступности к кабельным трассам.

• Сохранены основные принципы кабеленесущей продукции компании ДКС: преемственность и совместимость. Конструктивное исполнение позволяет совместить систему "F5 Combitech" с системой "S5 Combitech" (на базе перфорированных/неперфорированных стальных лотков) или с системами "Октопус" (на основе пластиковых гофрированных труб) и "Экспресс 4/6" (на основе жестких гладких пластиковых труб).

• Возможно использование крышки от системы листовых лотков (необходимо использовать держатели для крышки).

• Возможно использование перегородки от системы листовых лотков. Крепление перегородки к проволочному лотку осуществляется специализированными крепежными комплектами.

• Высочайшее качество оцинковки обусловлено четырехступенчатой технологией очистки поверхности: химическое обезжиривание, электрохимическое травление, обезжиривание электрохимическое, травление химическое, а также передовыми конструктивными и технологическими методами обеспечения чистоты электролита.

• При использовании проволочного лотка согласно техническим условиям срок службы до замены не менее 20 лет.

В условиях открытого огня (пожара) проволочный лоток, смонтированный согласно техническому регламенту ДКС для монтажа огнестойких кабеленесущих конструкций, сохраняет несущую способность (R) в течение 55 минут, что подтверждается добровольными сертификационными испытаниями.

Таблица климатического использования металлических проволочных лотков

Материал	Типичные условия и класс степени воздействия		Гарантированный срок службы
	Наружная установка	Внутренняя установка	
Сталь, оцинкованная по методу Сендзимира Гальванически оцинкованная сталь Порошковая окраска поверх гальванического цинкования	C1 -	C1 Отапливаемые помещения с чистой атмосферой	20 лет
	C2 Атмосфера с низким уровнем загрязнения, в основном сельские районы	C2 Неотапливаемые помещения, возможна конденсация	15 лет
Горячее цинкование после изготовления	C3 Городские или умеренно загрязненные промышленные атмосферы. Прибрежные территории с низким уровнем солености	C3 Производственные помещения с высокой влажностью и умеренным загрязнением воздуха	20 лет
	C4 Промышленные атмосферы и прибрежные территории с умеренной соленостью	C4 Промышленные производства с высоким уровнем загрязнения, помещения с высокими влажностью и соленостью	15 лет
Нержавеющая сталь AISI 304	C5 Промышленные зоны с высокой влажностью и агрессивной атмосферой, прибрежные или морские территории с высокой соленостью	C5 Здания или площади с почти постоянной конденсацией и с очень высоким загрязнением	10-20 лет

Скачано с сайта интернет магазина https://axiomplus.com.ua/

Обзор системы проволочных лотков "F5 Combitech"

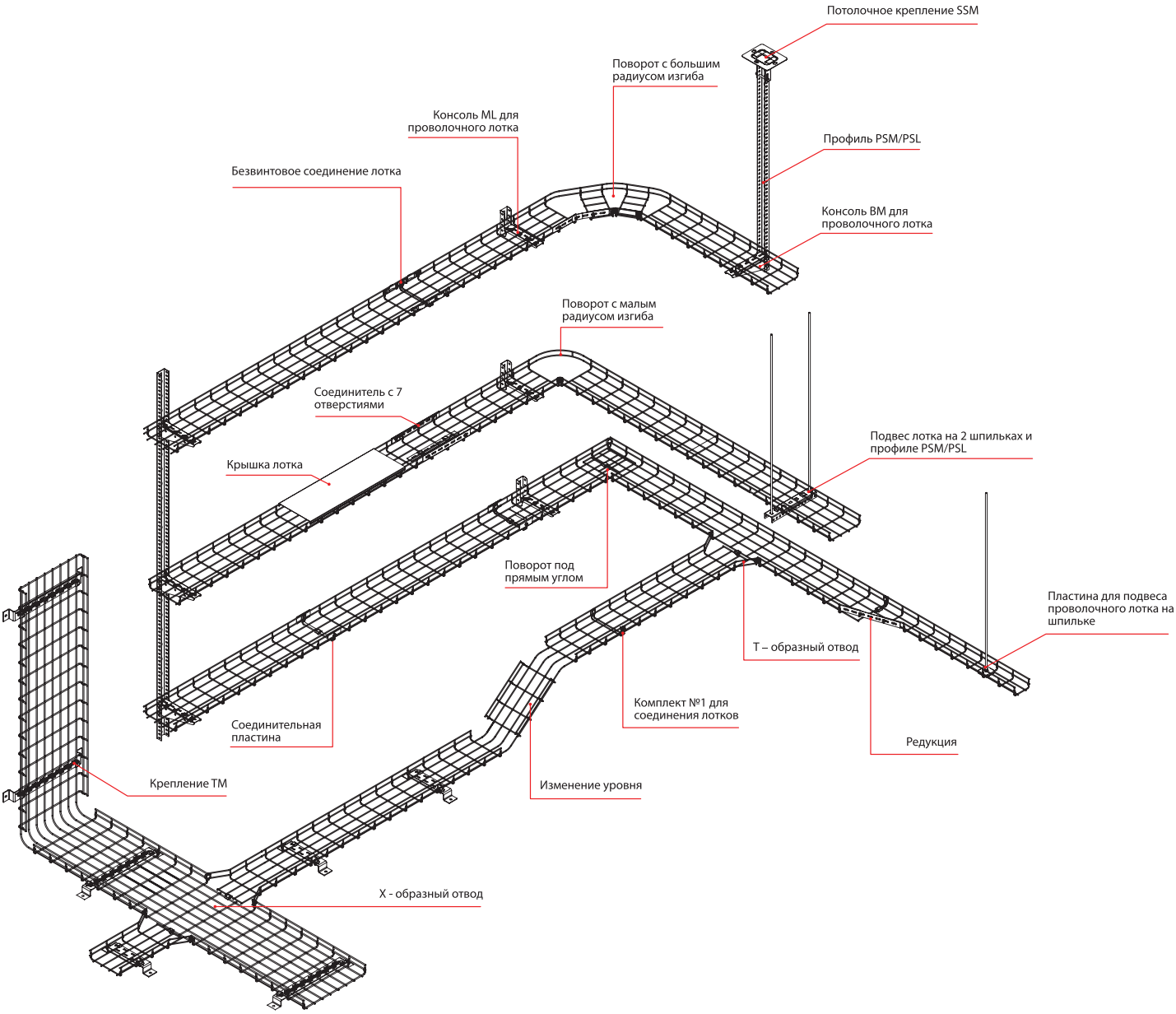

Скачано с сайта интернет магазина https://axiomplus.com.ua/

Ассортимент

Проволочный лоток

Варианты исполнения
Стандартные:
Исполнение 1 – Гальванически оцинкованная сталь (толщина цинкового покрытия 9-12 микрон).
Исполнение 3 - Нержавеющая сталь (AISI 304).

Под заказ:
Исполнение 2 – Горячее цинкование погружением после изготовления (толщина цинкового покрытия 55-65 мкм).
Исполнение 4 – Порошковая окраска лотков в цвета палитры RAL.

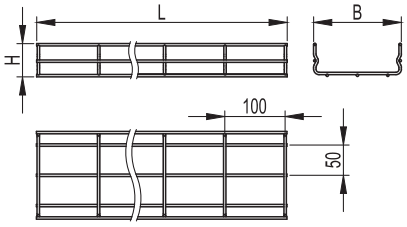

Вес указан для исполнения 1

Высота H, мм	Длина L, мм	Основание B, мм	Вес исполнение 1, кг/м	Диаметр проволоки, мм	Код, исполнение 1	Код, исполнение 2	Код, исполнение 3
30	3000	50	0.38	4	FC3005	-	-
		100	0,53	4	FC3010	-	-
		150	0,68	4	FC3015	-	-
		200	0,82	4	FC3020	-	-
		300	0,92	4	FC3030	-	-
		400	2,20	5	FC3040	-	-
		500	2,66	5	FC3050	-	-
		600	3,12	5	FC3060	-	-
50	3000	50	0,62	4	FC5005	FC5005HDZ	FC5005INOX
		100	0,77	4	FC5010	FC5010HDZ	FC5010INOX
		150	0,91	4	FC5015	FC5015HDZ	FC5015INOX
		200	1,06	4	FC5020	FC5020HDZ	FC5020INOX
		300	2,11	5	FC5030	FC5030HDZ	FC5030INOX
		400	2,57	5	FC5040	FC5040HDZ	FC5040INOX
		500	3,03	5	FC5050	FC5050HDZ	FC5050INOX
		600	3,49	5	FC5060	FC5060HDZ	FC5060INOX
80	3000	80	0,81	4	FC8008	-	-
		100	0,83	4	FC8010	-	-
		150	0,97	4	FC8015	-	-
		200	1,12	4	FC8020	-	-
		300	2,20	5	FC8030	-	-
		400	2,66	5	FC8040	-	-
		500	3,12	5	FC8050	-	-
		600	3,58	5	FC8060	-	-
100	3000	100	1,06	4	FC1010	-	-
		150	1,21	4	FC1015	-	-
		200	1,35	4	FC1020	-	-
		300	2,57	5	FC1030	-	-
		400	3,03	5	FC1040	-	-
		500	3,49	5	FC1050	-	-
		600	3,95	5	FC1060	-	-

Скачано с сайта интернет магазина https://axiomplus.com.ua/

Правила монтажа и графики нагрузок

Изгибы и повороты

- Крепление (точка опоры) кабельной трассы должно располагаться в 20-30 см от места соединения лотков.
- В начале и в конце каждого системного аксессуара (поворота, изгиба, редукции и т.д.) рекомендуется использовать дополнительные опоры.
- При использовании аксессуара «Поворот с большим радиусом изгиба» рекомендуется применять дополнительное крепление в середине аксессуара.

Графики нагрузки

Нагрузка проволочного лотка высота борта 30 мм

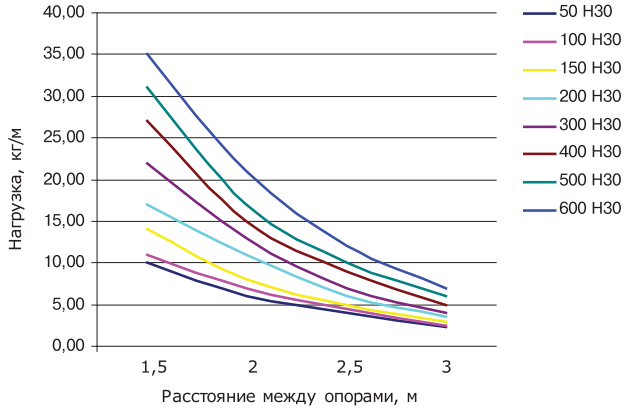

Нагрузка проволочного лотка высота борта 50 мм

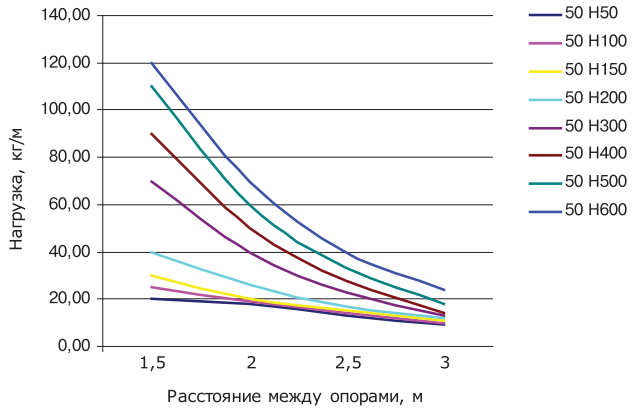

Нагрузка проволочного лотка высота борта 80мм

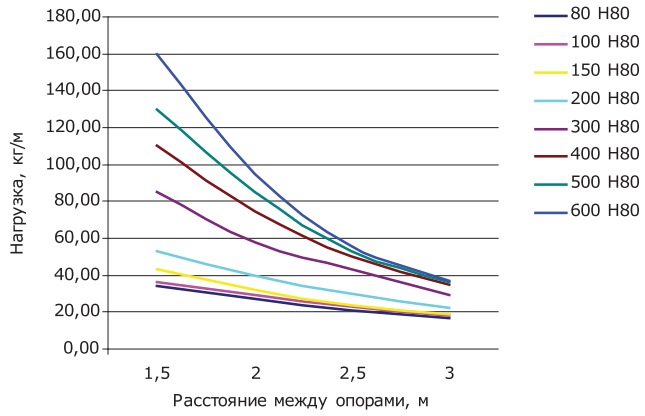

Нагрузка проволочного лотка высота борта 100 мм

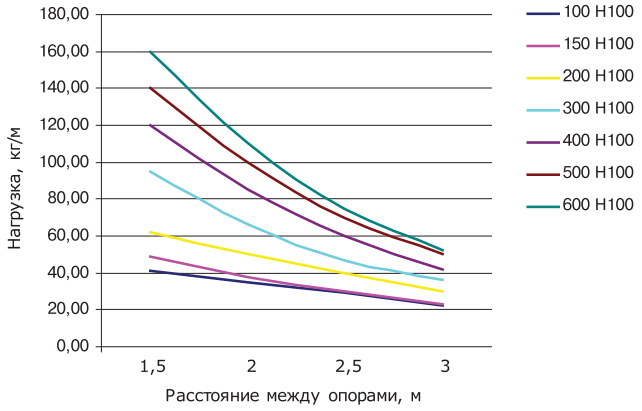

Таблица нагрузки

Высота лотка (H), мм	Расстояние между опорами, мм	Ширина лотка (B), мм								
		50	80	100	150	200	300	400	500	600
30	1 500	10,00	-	11,00	14,00	17,00	22,00	27,00	31,00	35,00
	2 000	6,00	-	7,00	8,00	11,00	13,00	15,00	17,00	21,00
	2 500	4,00	-	4,50	5,00	6,00	7,00	9,00	10,00	12,00
	3 000	2,25	-	2,50	3,00	3,50	4,00	5,00	6,00	7,00
50	1 500	20,00	-	25,00	30,00	40,00	70,00	90,00	110,00	120,00
	2 000	18,00	-	19,00	20,00	26,00	40,00	50,00	60,00	70,00
	2 500	13,00	-	14,00	15,00	17,00	23,00	28,00	33,00	40,00
	3 000	9,00	-	10,00	11,00	12,00	13,00	14,00	18,00	24,00
80	1 500	-	34,00	36,00	43,00	53,00	85,00	110,00	130,00	160,00
	2 000	-	27,00	29,00	32,00	40,00	58,00	75,00	85,00	95,00
	2 500	-	21,00	23,00	24,00	30,00	43,00	50,00	53,00	56,00
	3 000	-	17,00	18,00	19,00	22,00	29,00	35,00	36,00	37,00
100	1 500	-	-	41,00	49,00	62,00	95,00	120,00	140,00	160,00
	2 000	-	-	35,00	38,00	50,00	66,00	85,00	100,00	110,00
	2 500	-	-	29,00	30,00	40,00	47,00	60,00	70,00	75,00
	3 000	-	-	22,00	23,00	30,00	36,00	42,00	50,00	52,00

Тесты нагрузки были проведены при следующих условиях:
- Графики допустимой нагрузки относятся к прямым элементам гальванизированного проволочного лотка.
- Максимальное продольное отклонение не должно превышать 1/100 от расстояния между центрами опор.
- Температура 20°C ± 5°C

Скачано с сайта интернет магазина https://axiomplus.com.ua/

Крышка лотка

Варианты исполнения

Крышки для лотков поставляются в трёх вариантах исполнения материала:
Исполнение 1 - Сталь, оцинкованная по методу Сендзимира (масса цинкового покрытия 180-200 г/м^2).
Исполнение 2 - Горячее цинкование погружением после изготовления (масса цинкового покрытия 1000-1200 г/м^2).
Исполнение 3 - Нержавеющая сталь (AISI 304).
Стандартным исполнением для крышек является "Сталь, оцинкованная по методу Сендзимира", другие варианты поставляются под заказ.

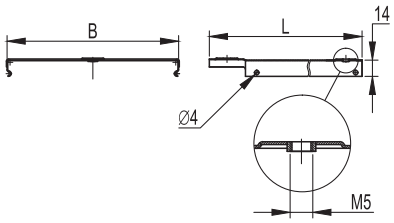

Толщина крышки 0,6 мм.
Вес указан для исполнения 1.
Крышка лотка имеет специально отштампованные концы для соединения внахлест. При соединении крышек между собой используется винт M5x8 (код CM030508) для создания контура заземления по крышке. Для исполнения 3 толщина крышек составляет 0,8 мм.

Высота H, мм	Длина L, мм	Ширина B, мм	Вес исполнение 1, кг/м	Код, исполнение 1	Код, исполнение 2	Код, исполнение 3
15	3000	50	0,4	35520	35520HDZ	-
		80	0,54	35521	35521HDZ	-
		100	0,63	35522	35522HDZ	35522INOX
		150	0,87	35523	35523HDZ	-
		200	1,11	35524	35524HDZ	35524INOX
		300	1,58	35525	35525HDZ	35525INOX
		400	2,05	35526	35526HDZ	35526INOX
		500	2,52	35527	35527HDZ	35527INOX
		600	2,98	35528	35528HDZ	-
15	2000	50	0,4	35510	35510HDZ	-
		80	0,54	35511	35511HDZ	-
		100	0,63	35512	35512HDZ	-
		150	0,87	35513	35513HDZ	-
		200	1,11	35514	35514HDZ	-
		300	1,58	35515	35515HDZ	-
		400	2,05	35516	35516HDZ	-
		500	2,52	35517	35517HDZ	-

Монтаж крышки на проволочном лотке

Крышка защелкивается на лоток простым нажатием за счет специальных держателей (разных для лотка изготовленного из проволоки толщиной 4 мм и 5 мм).
Описание держателя представлено в разделе монтажные аксессуары.

Кусачки для проволочных лотков

Применяются для изготовления системных аксессуаров (поворотов, ответвителей и т.д.) при монтаже кабельной линии на основании проволочных лотков.

Наименование	Код
Кусачки для проволочных лотков	FC37040

Скачано с сайта интернет магазина https://axiomplus.com.ua/

Монтажные аксессуары

Монтажные аксессуары для безвинтового крепления проволочного лотка

Консоль BM

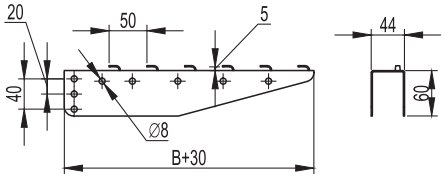

Сталь толщиной 1,5 мм, оцинкованная по методу Сендзимира (масса цинкового покрытия 180-200 г/м^2).
Слоты 10,5x17 мм с шагом 33,5 мм.
Монтируется в профиль PSM, PSL болтами M8x60 и гайками M8.

Ширина B, мм	Макс. нагрузка, кг	Вес, кг	Код
100	300	0,190	FC34179
150	290	0,280	FC34180
200	250	0,300	FC34182
300	190	0,490	FC34183
400	190	0,740	FC34184
500	170	0,950	FC34185
600	150	1,200	FC34186

Консоль ML облегченная, монолитная с основанием для проволочного лотка 100-150-200-300 мм

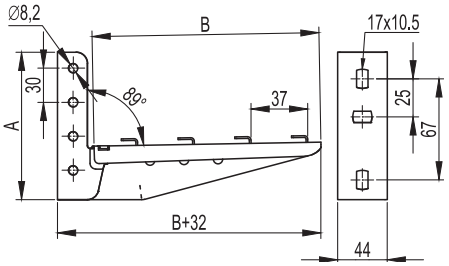

Сталь толщиной 1,5 мм, оцинкованная по методу Сендзимира (масса цинкового покрытия 180-200 г/м^2).
Крепится к стене, а также возможно крепление в профиль PSM и PSL с помощью болтов M8x60.

Ширина B, мм	Макс. нагр., кг	Высота A, мм	Вес, кг	Код
100	145	125	0,455	FC34105
150	136	130	0,475	FC34106
200	120	130	0,500	FC34107
300	96	140	0,770	FC34108

Консоль ML, монолитная с основанием для проволочного лотка 100-150-200-300 мм

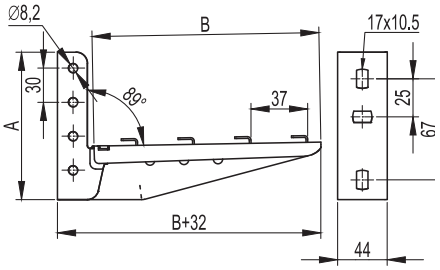

Крепится к стене, а также возможно крепление в профиль PSM и PSL с помощью болтов M8x60. Толщина стали 2 мм.
Поставляется в двух вариантах исполнения материала: Исполнение 1 - Сталь, оцинкованная по методу Сендзимира (масса цинкового покрытия 180-200 г/м^2).
Исполнение 2 - Нержавеющая сталь (AISI 304). Стандартным исполнением является "Сталь, оцинкованная по методу Сендзимира".

Ширина B, мм	Макс. нагр., кг	Высота A, мм	Вес исполнение 1, кг	Код, исполнение 1	Код, исполнение 2
100	179	125	0,495	FC34101	FC34101INOX
150	170	130	0,533	FC34102	FC34102INOX
200	150	130	0,590	FC34103	FC34103INOX
300	120	140	0,870	FC34104	FC34104INOX

Скачано с сайта интернет магазина https://axiomplus.com.ua/

Консоль ML с основанием для проволочного лотка 400-500-600 мм

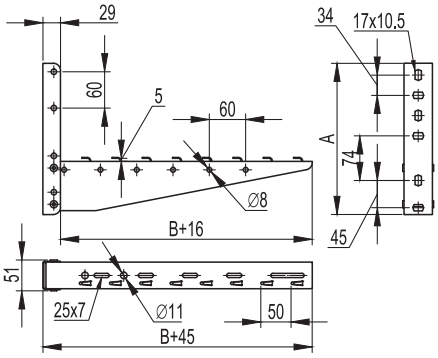

Сталь толщиной 1,5 мм, оцинкованная по методу Сендзимира (масса цинкового покрытия 180-200 г/м²).
Устанавливаться в профиль PSL/PSM не может, крепится к стене.

Ширина B, мм	Макс. нагр., кг	Высота A, мм	Вес, кг	Код
400	190	250	1,158	FC33833
500	170	250	1,375	FC33834
600	150	250	1,45	FC33835

Так же при монтаже системы проволочных лотков системы F5 Combitech возможно использование всех традиционных монтажных аксессуаров системы B5 Combitech (консоли, профили, траверсы и др.) в комплекте с набором винтов и гаек.

Усиленная клемма заземления для проволочного лотка

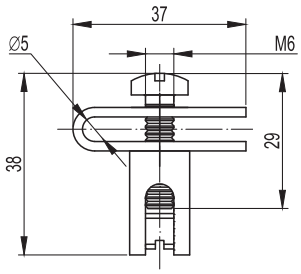

Усиленная клемма заземления необходима для прокладки силовых кабелей в лотках с высотой борта 50, 80 и 100 мм. С лотками высотой 30 мм усиленная клемма заземления не используется.
Заземление проволочных лотков производится каждые 20 метров.
Возможная площадь сечения применяемого заземляющего провода от 0,8 мм² до 78,5 мм² (диаметр провода от 1 до 10 мм).

Вес, кг	Код
0,040	FC37303

Клемма заземления для проволочного лотка

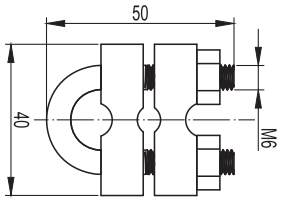

Клемма заземления используется для всех типоразмеров лотков при монтаже силовых кабельных трасс.
Заземление проволочных лотков производится каждые 20 метров.
Возможная площадь сечения применяемого заземляющего провода от 7 мм² до 78,5 мм² (диаметр провода от 3 мм до 10 мм).

Вес, кг	Код
0,030	FC37302

Пластина для подвеса проволочного лотка на шпильке

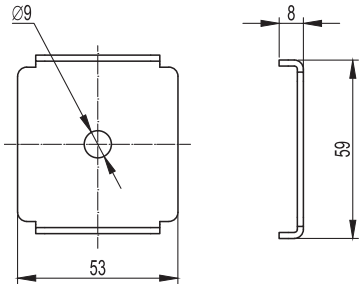

Импользуется для подвеса проволочного лотка шириной до 300 мм включительно на шпильке M8. При использовании шайб возможен подвес на шпильке M6. На один подвес необходимы две пластины и две гайки с насечкой, препятствующей откручиванию.
Исполнение 1 – сталь, оцинкованная по методу Сендзимира (масса цинкового покрытия 180-200 г/м²).
Исполнение 2 – нержавеющая сталь AISI 304

Вес исполнение 1, кг	Код, исполнение 1	Код, исполнение 2
0,030	FC37311	FC37311INOX

Скачано с сайта интернет магазина https://axiomplus.com.ua/

Переходник с проволочного лотка на листовой

Сталь толщиной 1 мм, оцинкованная по методу Сендзимира (масса цинкового покрытия 180-200 г/м²).
Позволяет осуществить переход с кабельной трассы на основе листовых лотков на проволочный лоток

Высота, мм	Основание, мм	Код
50	50	FC15005
	100	FC15010
	150	FC15015
	200	FC15020
	300	FC15030
	400	FC15040
	500	FC15050
	600	FC15060

Соединительная пластина с отверстием по центру

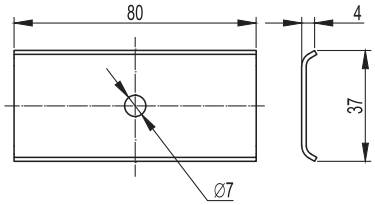

Сталь толщиной 1,5 мм, оцинкованная по методу Сендзимира (масса цинкового покрытия 180-200 г/м²).
Используется для соединения между собой проволочных лотков с высотой борта 50, 80 или 100 мм.

Вес, кг	Код
0,031	FC37306

Соединитель с семью отверстиями

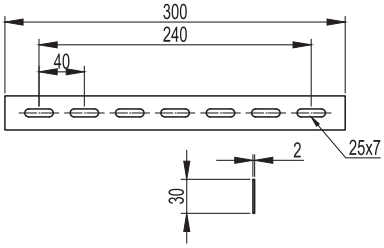

Используется для изготовления ряда системных аксессуаров (поворот с большим радиусом, редукция) и для соединения проволочных лотков между собой.
Исполнение 1 – сталь, оцинкованная по методу Сендзимира (масса цинкового покрытия 180-200 г/м²).
Исполнение 2 – нержавеющая сталь AISI 304

Вес исполнение 1, кг	Код, исполнение 1	Код, исполнение 2
0,100	FC34247	FC34247INOX

Монтажная плата

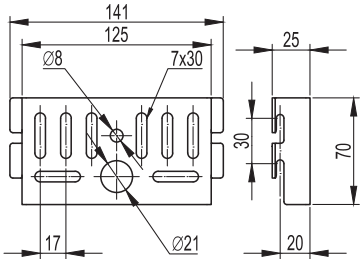

Сталь толщиной 2 мм, оцинкованная по методу Сендзимира (масса цинкового покрытия 180-200 г/м²).
Используется для монтажа ответвительных коробок. Также может использоваться для крепления лотков шириной до 150 мм к стене.

Вес, кг	Код
0,150	FC37310

Скачано с сайта интернет магазина https://axiomplus.com.ua/

Безвинтовое крепление для проволочного лотка

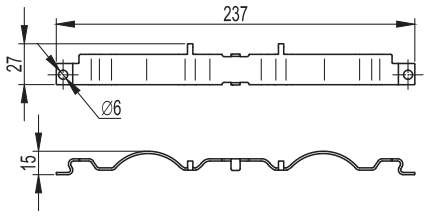

Используется для соединения проволочных лотков. Позволяет существенно уменьшить время, как сборки, так и разборки кабельных линий на основе проволочного лотка. Для монтажа не требует никаких дополнительных инструментов.
Исполнение 1 – сталь, оцинкованная по методу Сендзимира (масса цинкового покрытия 180-200 г/м²).
Исполнение 2 – нержавеющая сталь AISI 304

Вес исполнение 1, кг	Код, исполнение 1	Код, исполнение 2
0,070	FC37304	FC37304INOX

Безвинтовой зажим для проволочного лотка

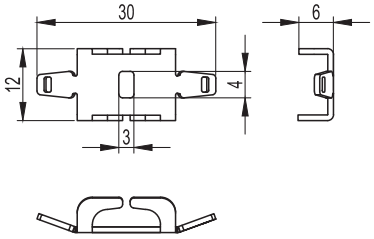

Применяется для соединения оснований проволочных лотков. Позволяет существенно уменьшить время, как сборки, так и разборки кабельных линий на основе проволочного лотка. Для монтажа требуются плоскогубцы.
Исполнение 1 – сталь, оцинкованная по методу Сендзимира (масса цинкового покрытия 180-200 г/м²).
Исполнение 2 – нержавеющая сталь AISI 304

Вес исполнение 1, кг	Код, исполнение 1	Код, исполнение 2
0,007	FC37307	FC37307INOX

Держатель для проволочного лотка с основанием 50 мм

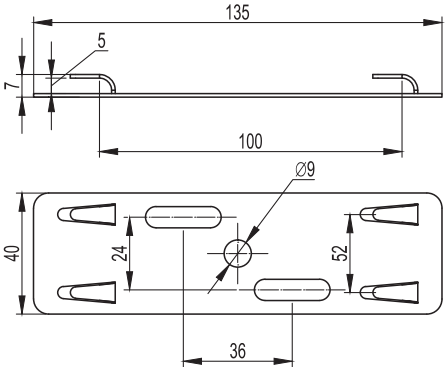

Используется для крепления проволочных лотков FC3005 и FC5005 (с одной продольной проволокой на дне) к консоли или профилю; в качестве базы для подвеса на шпильке. Максимальная масса подвешиваемой конструкции 18 кг.
Для подвеса на шпильке к потолку проволочных лотков: FC3005, FC3010, FC3015, FC3020, FC5005, FC5010 при условиях: нагрузка кабельной трассы не более 14 кг/метр трассы при креплении через 1,5 метра, не более 11 кг/метр при креплении через 2 метра.
Исполнение 1 – сталь, оцинкованная по методу Сендзимира (масса цинкового покрытия 180-200 г/м²).
Исполнение 2 – нержавеющая сталь AISI 304

Вес исполнение 1, кг	Код, исполнение 1	Код, исполнение 2
0,060	FC37305	FC37305INOX

Ограничитель радиуса изгиба кабеля

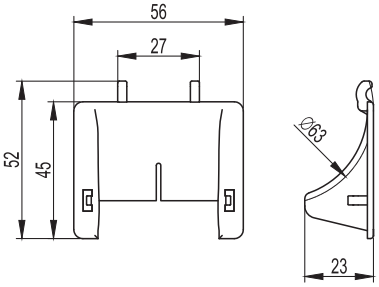

Материал: АБС-пластик. При использовании критичных к малому радиусу изгиба кабелей, необходимо использовать специальный аксессуар - ограничитель радиуса изгиба.

Вес, кг	Код
0,004	FC37009

Скачано с сайта интернет магазина https://axiomplus.com.ua/

Комплект креплений для напольной установки

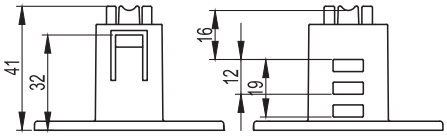

Материал: АБС-пластик.
Высота крепления без использования телескопического удлинителя 40 мм; при использовании удлинителя возможны 3 варианта высоты: 47 мм, 55 мм или 63 мм. Возможно использование удлинителя в качестве отдельной опоры, высота крепления в таком случае 40 мм.
В комплект входят 2 элемента: крепление 1 шт, телескопический удлинитель 1 шт.
В упаковке (коробке) 5 комплектов.

Вес, кг	Код
0,011	FC37230

Держатель для крышки

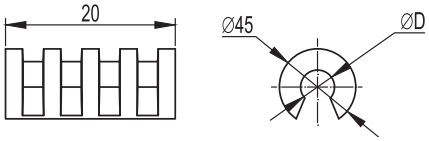

Материал: полипропилен.
Используется для крепления крышки на проволочный лоток. Длина изделия 20 мм. Два типоразмера в зависимости от диаметра проволоки лотка. Необходимо два держателя на погонный метр крышки.

Диаметр проволоки лотка D, мм	Цвет	Вес, кг	Код
4	Красный	0,001	FC37004
5	Серый	0,001	FC37005

Маркировочная таблица

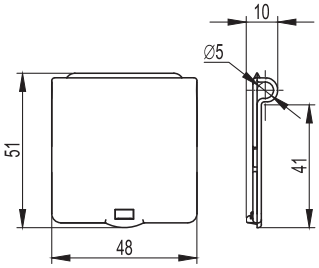

Материал: полистирол.
Используется для маркировки кабельных систем на основе проволочных лотков. Этикетка с необходимой информацией помещается внутрь таблички.

Вес, кг	Код
0,006	FC37008

Скачано с сайта интернет магазина https://axiomplus.com.ua/

Крепеж для проволочного лотка системы "F5 Combitech"

Винт для монтажа проволочных лотков

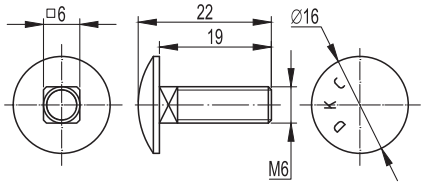

Применяется в составе крепежных комплектов №1 и №4 для соединения проволочного лотка между собой, для изготовления системных аксессуаров или для крепления проволочного лотка к монтажным аксессуарам. Исполнение 1 – гальванически оцинкованная сталь, класс прочности 4,8; исполнение 2 – нержавеющая сталь AISI 304.

Обозначение	Шт./упак.	Вес упаковки, кг	Код, исполнение 1	Код, исполнение 2
M6x20	50	0,35	CM050620	CM050620INOX

Винт со специальной головкой для проволочного лотка

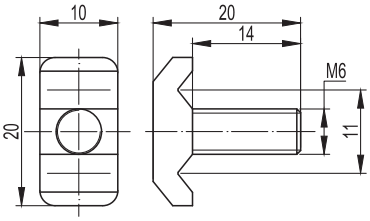

Применяется в составе крепежных комплектов №3 и №5 для соединения проволочного лотка между собой, для изготовления системных аксессуаров или для крепления проволочного лотка к монтажным аксессуарам. Класс прочности 4,8. Материал – гальванически оцинкованная сталь.

Обозначение	Шт./упак.	Вес упаковки, кг	Код, исполнение 1
M6x14	50	0,41	CM060614

Крюк болт для механического соединения проволочного лотка

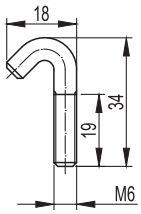

Применяется в составе крепежного комплекта №2 для крепления проволочного лотка к монтажным аксессуарам. Класс прочности 4,8. Материал – гальванически оцинкованная сталь.

Обозначение	Шт./упак.	Вес упаковки, кг	Код, исполнение 1
M6x20	50	0,32	CM070620

Шайба для соединения проволочного лотка (для использования с винтом M6x20)

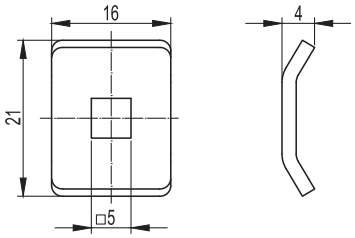

Применяется в составе крепежных комплектов №1 и №4 для соединения проволочного лотка между собой, для изготовления системных аксессуаров или для крепления проволочного лотка к монтажным аксессуарам. Исполнение 1 – гальванически оцинкованная сталь, исполнение 2 – нержавеющая сталь AISI 304.

Размер отверстия, мм	Шт./упак.	Вес упаковки, кг	Код, исполнение 1	Код, исполнение 2
7X7	50	0,50	CM170600	CM170600INOX

Скачано с сайта интернет магазина https://axiomplus.com.ua/

Шайба четырехлепестковая для соединения проволочного лотка (для использования с винтом М6х20)

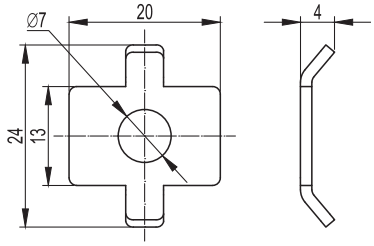

Применяется в составе крепежных комплектов №1 и №2 для соединения проволочного лотка между собой, для изготовления системных аксессуаров или для крепления проволочного лотка к монтажным аксессуарам. Исполнение 1 – гальванически оцинкованная сталь, исполнение 2 – нержавеющая сталь AISI 304.

Диаметр отверстия, мм	Шт./упак.	Вес упаковки, кг	Код, исполнение 1	Код, исполнение 2
7	50	0,30	CM180600	CM180600INOX

Шайба со специальной головкой для соединения проволочного лотка (для использования с винтом М6х14)

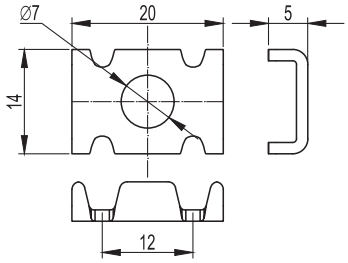

Применяется в составе крепежного комплекта №3 для соединения проволочного лотка между собой, для изготовления системных аксессуаров или для крепления проволочного лотка к монтажным аксессуарам. Материал – гальванически оцинкованная сталь.

Диаметр отверстия, мм	Шт./упак.	Вес упаковки, кг	Код, исполнение 1
7	50	0,10	CM190600

Крепежные комплекты для монтажа проволочного лотка системы "F5 Combitech"

Комплект №1

Применяется для соединения проволочных лотков в стык, а также при изготовлении системных аксессуаров (повороты, Т-отводы, редукции и т.д.). Возможна поставка исполнения из нержавеющей стали.

Наименование	Штук/упак.	Код, исполнение 1		Код, исполнение 2
Винт М6х20	50	CM050620	Комплект в сборе CM350001	CM050620INOX
Шайба		CM170600		CM170600INOX
Шайба четырехлепестковая		CM180600		CM180600INOX
Гайка М6		CM100600		CM100600INOX

Скачано с сайта интернет магазина https://axiomplus.com.ua/

Комплект №2

Применяется для крепления проволочных лотков к монтажным аксессуарам (консолям и профилю). При использовании специализированных консолей для безвинтового крепления проволочного лотка не требуется.

Наименование	Код, исполнение 1
Крюк М6х20	CM070620
Шайба четырехлепестковая	CM180600
Гайка М6	CM100600

Комплект №3

Применяется для соединения проволочных лотков в стык, а также при изготовлении системных аксессуаров (повороты, Т-отводы, редукции и т.д.). Функционально комплекты №1 и №3 не отличаются.

Наименование	Шт./упак.	Код, исполнение 1	
Винт М6х14	50	CM060614	Комплект в сборе CM350003
Шайба со специальной головкой		CM190600	
Гайка М6		CM100600	

Комплект №4

Применяется для соединения проволочных лотков и изготовления системных аксессуаров с помощью соединительной пластины FC37306 или соединителя FC34247. Возможно применение для крепления проволочных лотков к монтажным аксессуарам (консолям и профилю). При использовании специализированных консолей для безвинтового крепления проволочного лотка не требуется. Возможна поставка исполнения из нержавеющей стали.

Наименование	Код, исполнение 1	Код, исполнение 2
Винт М6х20	CM050620	CM050620INOX
Шайба	CM170600	CM170600INOX
Гайка М6	CM100600	CM100600INOX

Комплект №5

Применяется для соединения проволочных лотков и изготовления системных аксессуаров с помощью соединительной пластины FC37306 или соединителя FC34247. Возможно применение для крепления проволочных лотков к монтажным аксессуарам (консолям и профилю). При использовании специализированных консолей для безвинтового крепления проволочного лотка не требуется.

Наименование	Код, исполнение 1
Винт М6х14	CM060614
Гайка М6	CM100600

Количество крепежных комплектов, требующихся для соединения проволочных лотков или изготовления аксессуаров в зависимости от типоразмера лотка, указано в таблицах на страницах 280-281.

Скачано с сайта интернет магазина https://axiomplus.com.ua/

Примеры монтажа

Крепление проволочных лотков к стене и потолку

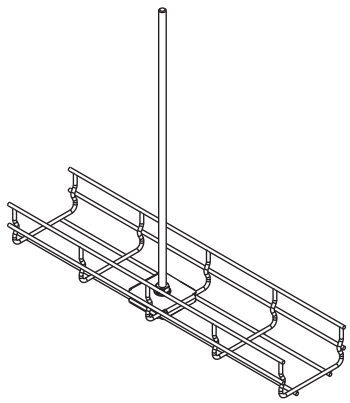

Монтаж лотка при помощи пластины для подвеса проволочного лотка на одной шпильке

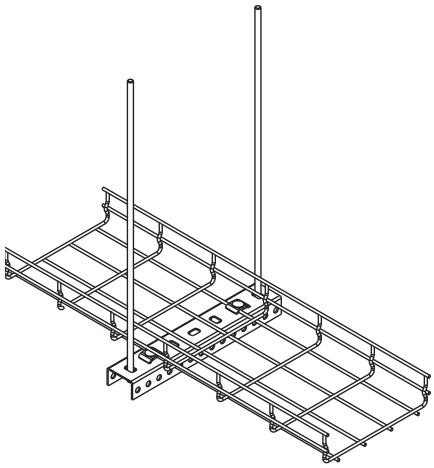

Подвес проволочного лотка на двух шпильках и профиле PSM / PSL

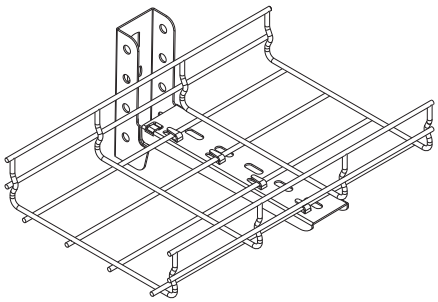

Крепление к стене при помощи консоли ML

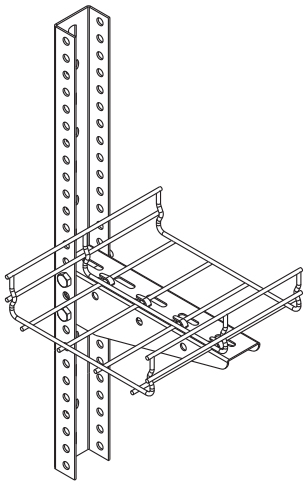

Крепление к стене при помощи консоли BM и профиля PSM / PSL

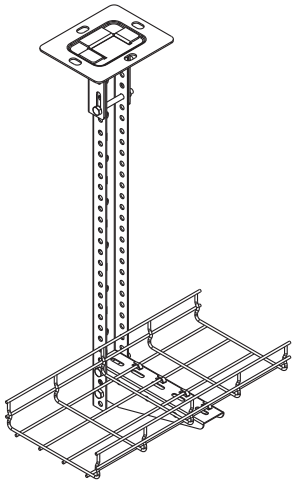

Подвес проволочного лотка к потолку при помощи потолочного крепления SSM, консоли BM и профиля PSM / PSL

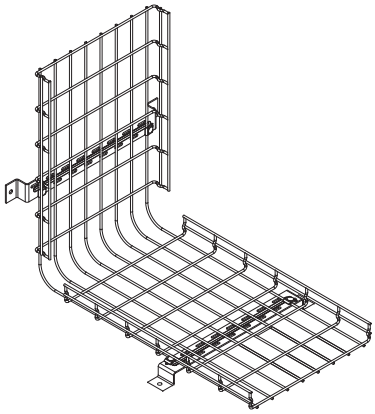

Монтаж лотка при помощи крепления TM к стене или полу

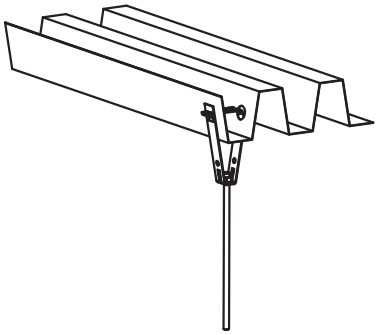

Подвес на шпильке к потолку из профнастила при помощи специализированного крепления

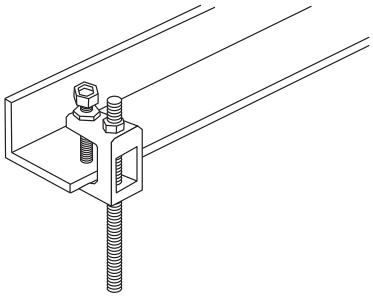

Крепление шпильки при помощи струбцины к швеллеру или балке

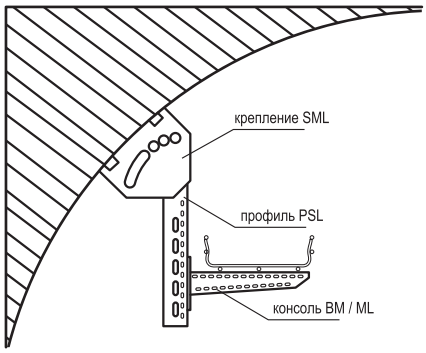

Универсальный способ крепления к потолкам нестандартного профиля

Скачано с сайта интернет магазина https://axiomplus.com.ua/

Виды соединения лотков

Винтовые и безвинтовые

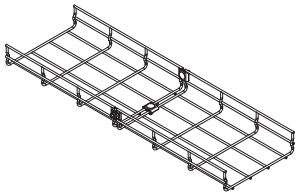

Соединение лотков при помощи крепежного комплекта №1

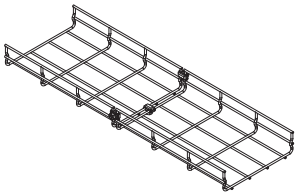

Соединение лотков при помощи крепежного комплекта №3

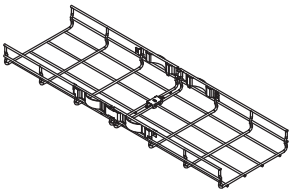

Безвинтовое соединение проволочных лотков

Соединительные пластины

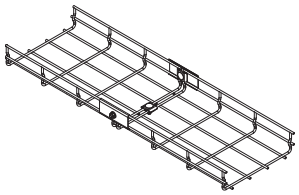

Соединение лотков с помощью пластин с отверстием

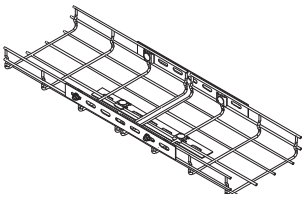

Соединение лотков при помощи соединителя с 7 отверстиями

Примеры изготовления системных аксессуаров

Т-образный отвод

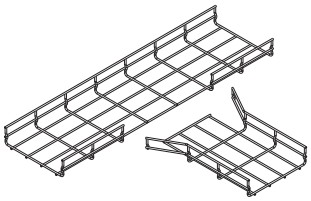

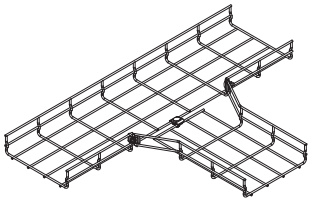

Редукция

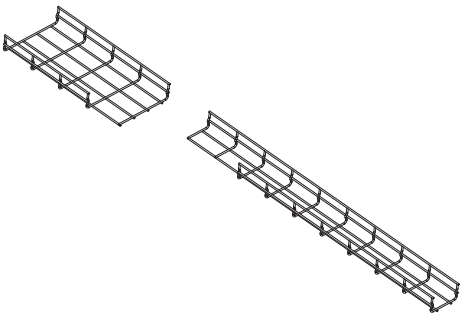

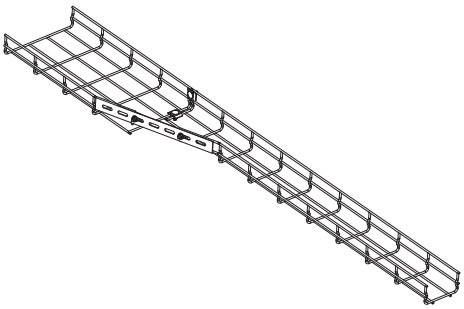

Изменение уровня

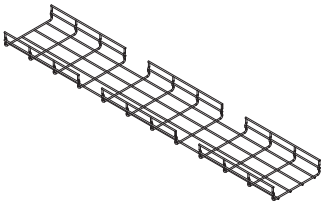

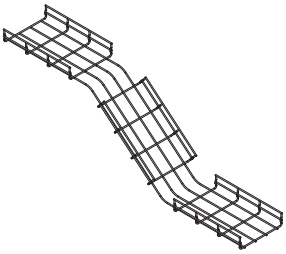

Скачано с сайта интернет магазина https://axiomplus.com.ua/

Поворот с малым радиусом изгиба

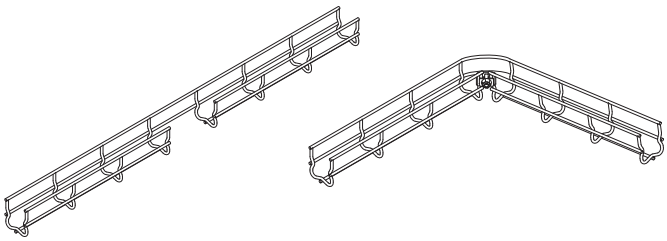

Основание 50 мм

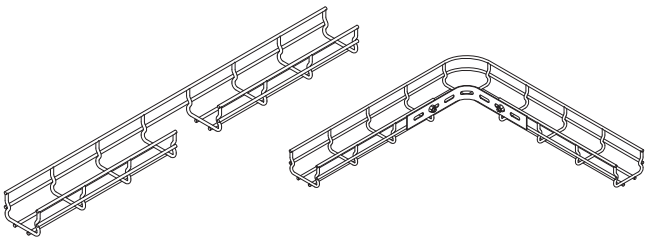

Основание 80 мм

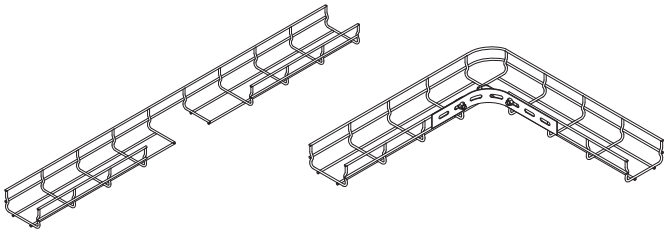

Основание 100 мм

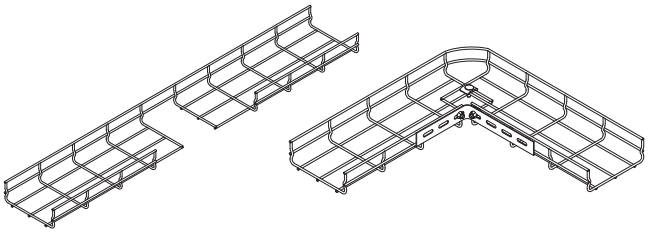

Основание 150 мм

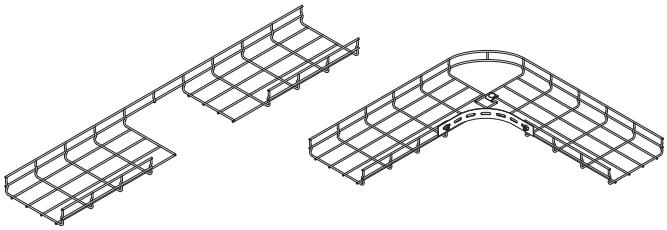

Основание 200 мм

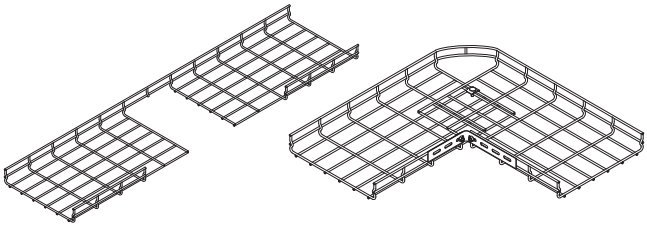

Основание 300 мм

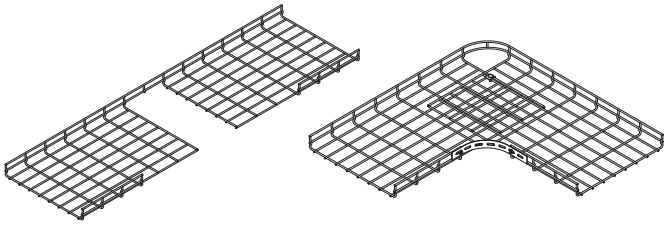

Основание 400 мм

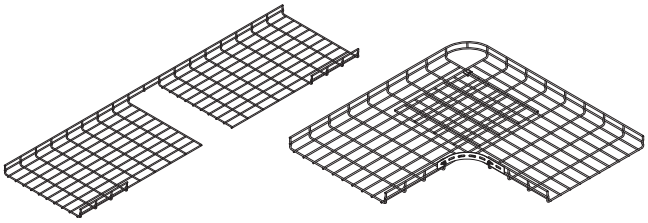

Основание 500 мм

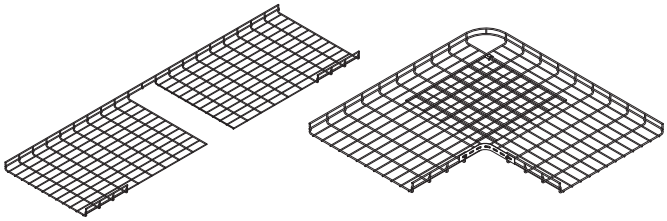

Основание 600 мм

Скачано с сайта интернет магазина https://axiomplus.com.ua/

Изгиб под прямым углом

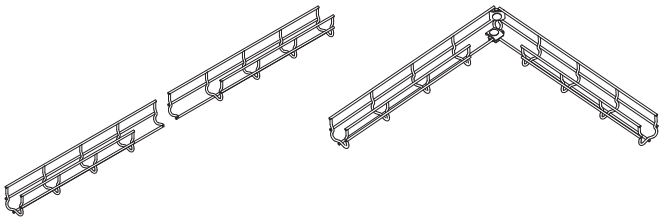

Основание 50 мм

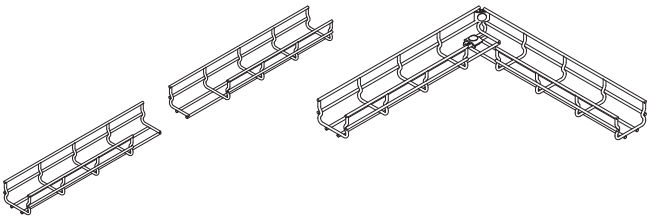

Основание 80 мм

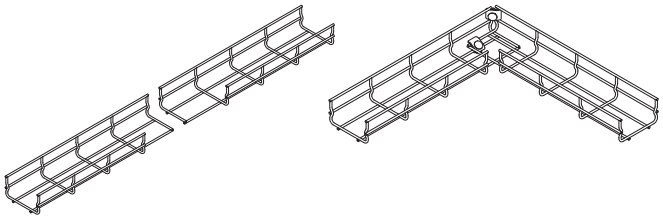

Основание 100 мм

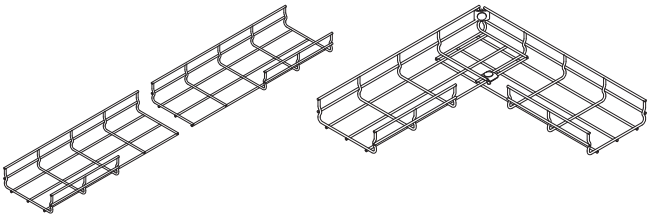

Основание 150 мм

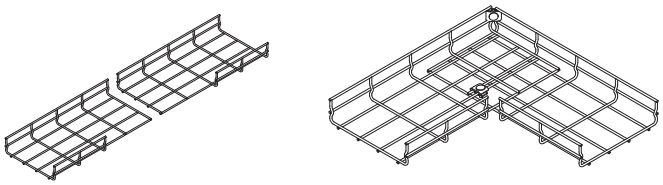

Основание 200 мм

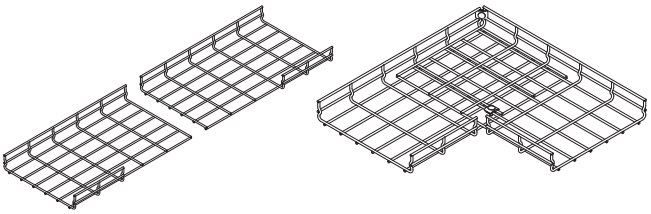

Основание 300 мм

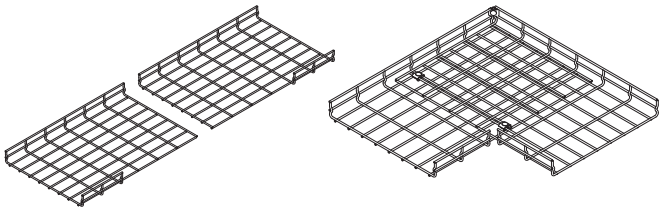

Основание 400 мм

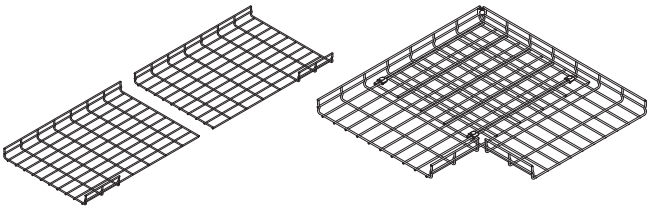

Основание 500 мм

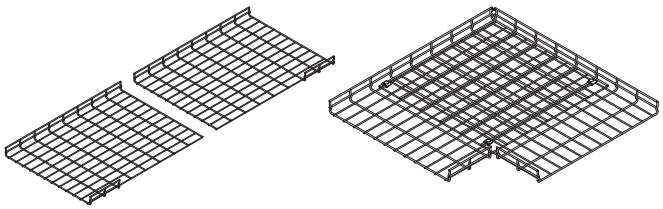

Основание 600 мм

Скачано с сайта интернет магазина https://axiomplus.com.ua/

Поворот с большим радиусом изгиба

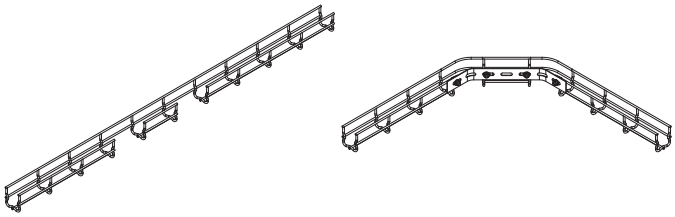

Основание 50 мм

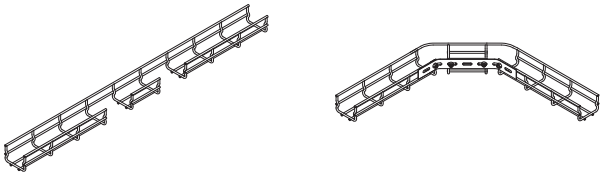

Основание 80 мм

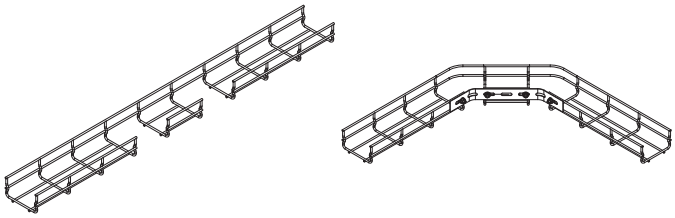

Основание 100 мм

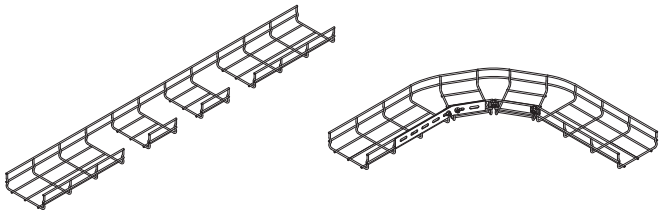

Основание 150 мм

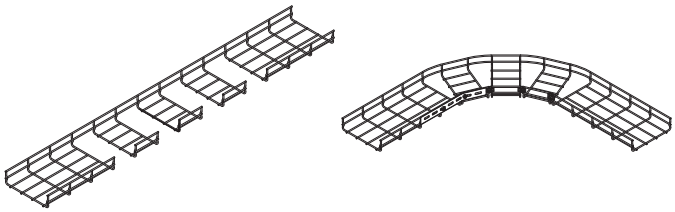

Основание 200 мм

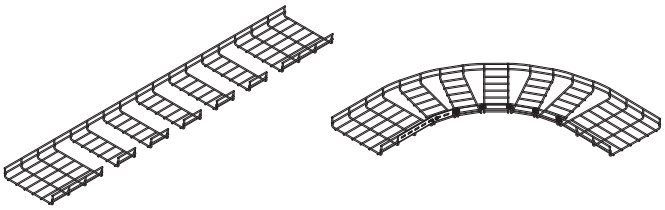

Основание 300 мм

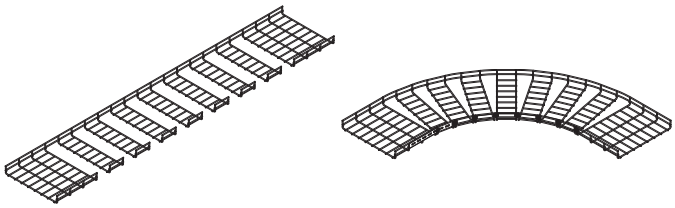

Основание 400 мм

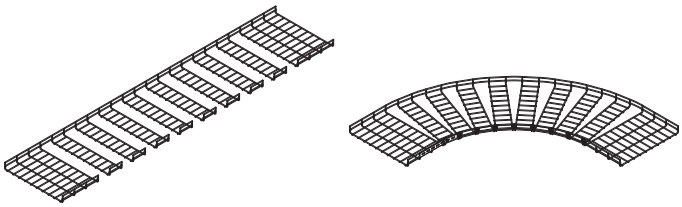

Основание 500 мм

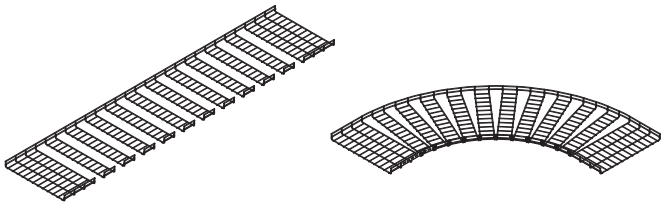

Основание 600 мм

Скачано с сайта интернет магазина https://axiomplus.com.ua/

Таблицы спецификаций

Таблица спецификаций для соединения проволочных лотков

Типоразмер проволочного лотока, мм	Винтовое соединение лотков	Безвинтовое крепление		Соединительная пластина с отверстием по центру			Соединитель с 7 отверстиями	
	Комплект* №1 или №3	FC37304	FC37307	FC37306	Комплект* №4 или №5	Комплект* №1 или №3	FC34247	Комплект* №4 или №5
100x100	3	2	1	2	2	1	3	6
100x150	3	2	1	2	2	1	3	6
100x200	3	2	1	2	2	1	3	6
100x300	4	2	2	2	2	2	3	6
100x400	5	2	2	2	2	3	4	8
100x500	5	2	2	2	2	3	4	8
100x600	5	2	2	2	2	3	4	8
30x50	2	2	0	-	-	-	2	4
30x100	3	2	0	-	-	-	2	4
30x150	3	2	1	-	-	-	3	6
30x200	3	2	1	-	-	-	3	6
30x300	4	2	1	-	-	-	3	6
30x400	4	2	2	-	-	-	3	6
30x500	4	2	2	-	-	-	3	6
30x600	5	2	2	-	-	-	3	6
50x50	2	2	0	2	2	0	2	4
50x100	3	2	0	2	2	0	2	4
50x150	3	2	1	2	2	1	3	6
50x200	3	2	1	2	2	1	3	6
50x300	4	2	1	2	2	1	3	6
50x400	4	2	2	2	2	2	3	6
50x500	4	2	2	2	2	2	4	8
50x600	5	2	2	2	2	3	4	8
80x80	3	2	0	2	2	0	3	6
80x100	3	2	1	2	2	1	3	6
80x150	3	2	1	2	2	1	3	6
80x200	3	2	1	2	2	1	3	6
80x300	4	2	2	2	2	2	3	6
80x400	4	2	2	2	2	2	3	6
80x500	5	2	2	2	2	3	4	8
80x600	5	2	2	2	2	3	4	8

Скачано с сайта интернет магазина https://axiomplus.com.ua/

Таблица спецификаций для аксессуаров проволочных лотков

Типоразмер проволочного лотока, мм	Т-образный отвод**	Редукция ***			Малый радиус изгиба		Изгиб под прямым углом	Большой радиус изгиба	
	Комплект* №1 или №3	FC34247	Комплект* №4 или №5	Комплект* №1 или №3	FC34247	Комплект* №1 или №3	Комплект* №1 или №3	FC34247	Комплект* №1 или №3
100x100	3	1	2	2	1	3	2	1	3
100x150	3	1	2	2	1	3	2	1	4
100x200	3	1	2	2	1	3	2	1	5
100x300	4	1	2	3	1	3	2	1	7
100x400	4	1	2	4	1	3	2	1	9
100x500	4	1	2	4	1	3	2	1	11
100x600	4	1	2	4	1	3	2	1	13
30x50	3	1	2	1	0	1	2	1	2
30x100	3	1	2	2	1	3	2	1	3
30x150	3	1	2	2	1	3	2	1	4
30x200	3	1	2	2	1	3	2	1	5
30x300	4	1	2	3	1	3	2	1	7
30x400	4	1	2	3	1	3	2	1	9
30x500	4	1	2	3	1	3	2	1	11
30x600	4	1	2	4	1	3	2	1	13
50x50	3	1	2	1	0	1	2	1	2
50x100	3	1	2	2	1	3	2	1	3
50x150	3	1	2	2	1	3	2	1	4
50x200	3	1	2	2	1	3	2	1	5
50x300	4	1	2	3	1	3	2	1	7
50x400	4	1	2	3	1	3	2	1	9
50x500	4	1	2	3	1	3	2	1	11
50x600	4	1	2	4	1	3	2	1	13
80x80	3	1	2	2	1	2	2	1	3
80x100	3	1	2	2	1	3	2	1	3
80x150	3	1	2	2	1	3	2	1	4
80x200	3	1	2	2	1	3	2	1	5
80x300	4	1	2	3	1	3	2	1	7
80x400	4	1	2	3	1	3	2	1	9
80x500	4	1	2	4	1	3	2	1	11
80x600	4	1	2	4	1	3	2	1	13

* Состав комплектов крепления №1-5 указан на страницах 273 - 274
** Для Т-отвода необходимо выбрать в таблице примыкающий лоток
*** Для редукции необходимо выбрать в таблице лоток меньшего размера

Скачано с сайта интернет магазина https://axiomplus.com.ua/

Чертежи

Консоли ML

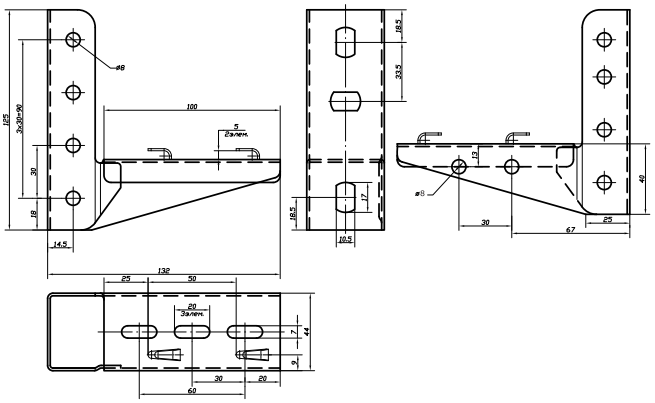

Консоль ML, код FC34101, ширина 100 мм
Консоль ML облегченная, код FC34105, ширина 100 мм

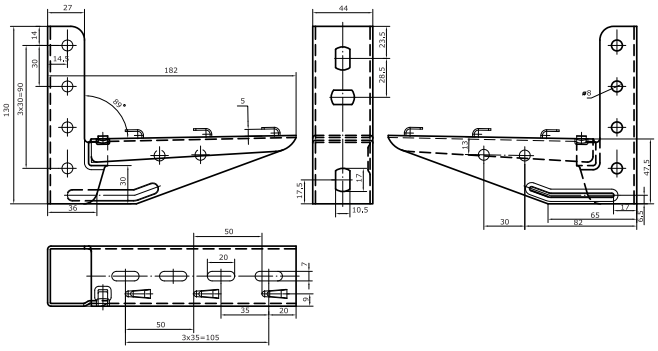

Консоль ML, код FC34102, ширина 150 мм
Консоль ML облегченная, код FC34106, ширина 150 мм

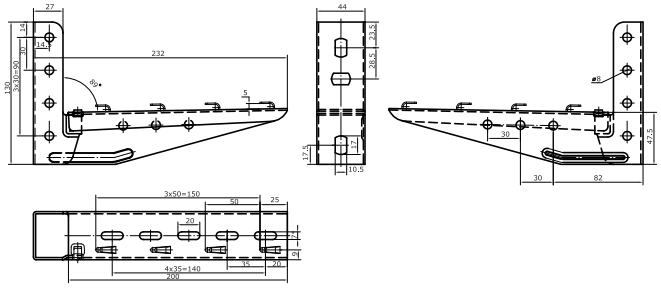

Консоль ML, код FC34103, ширина 200 мм
Консоль ML облегченная, код FC34107, ширина 200 мм

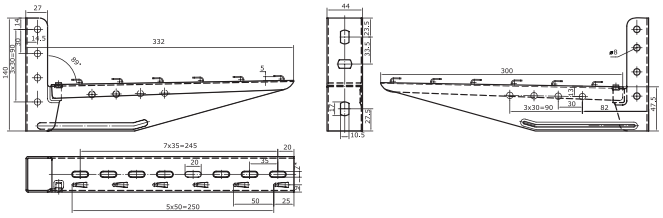

Консоль ML, код FC34104, ширина 300 мм
Консоль ML облегченная, код FC34108, ширина 300 мм

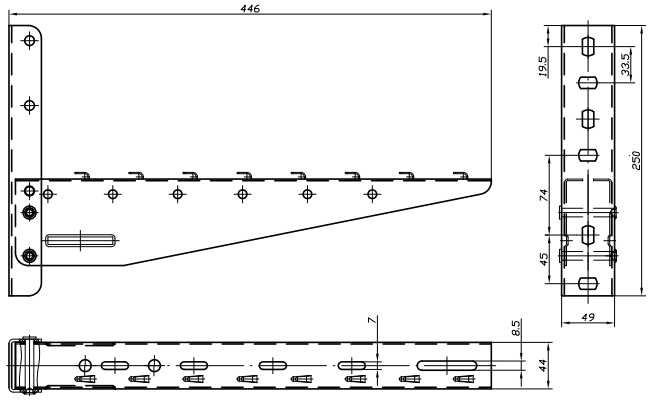

Консоль ML, код FC33833, ширина 400 мм

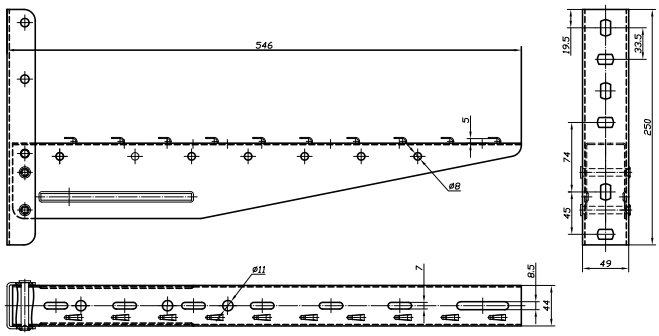

Консоль ML, код FC33834, ширина 500 мм

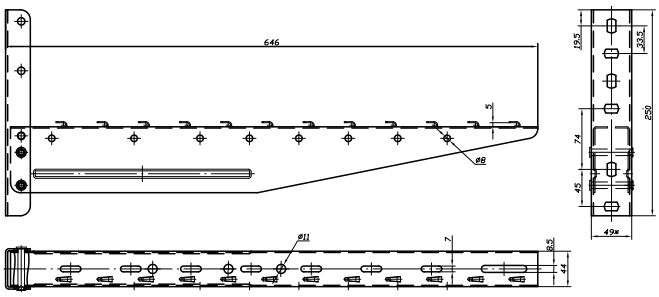

Консоль ML, код FC33835, ширина 600 мм

Скачано с сайта интернет магазина https://axiomplus.com.ua/

Консоли ВМ

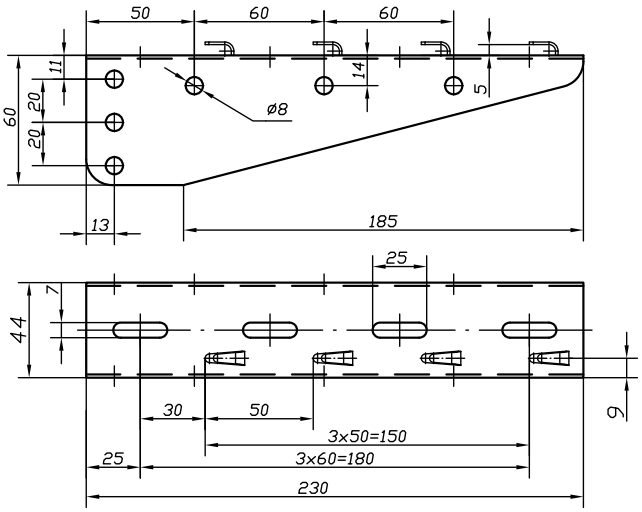

Консоль ВМ, код FC34182, ширина 200 мм

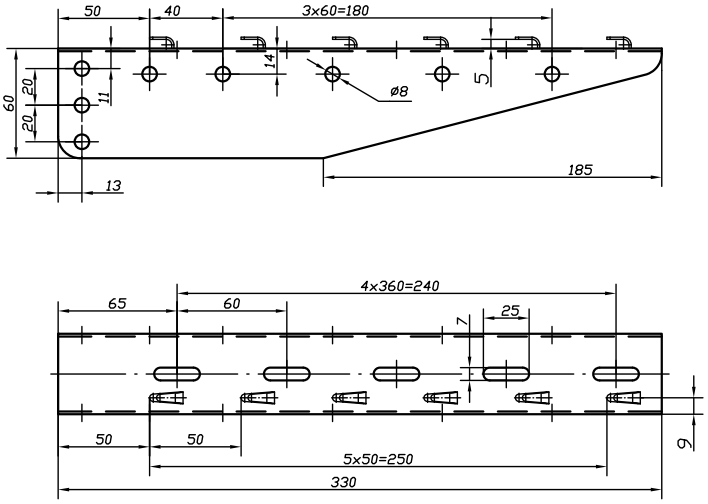

Консоль ВМ, код FC34183, ширина 300 мм

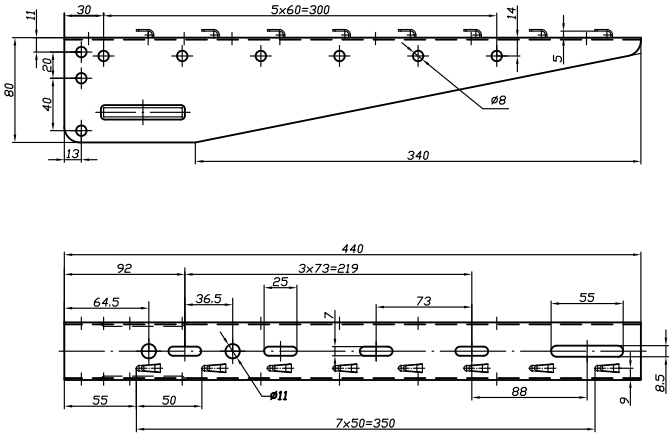

Консоль ВМ, код FC34184, ширина 400 мм

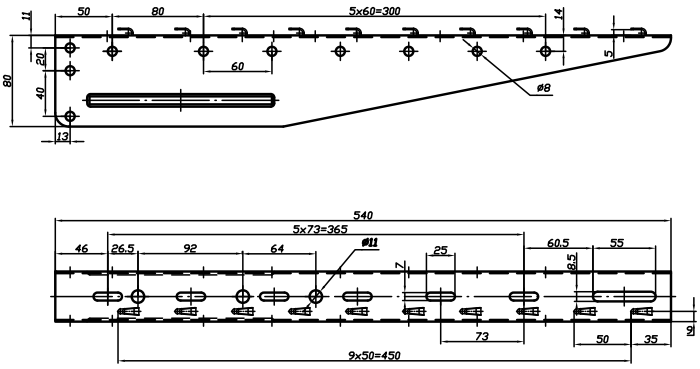

Консоль ВМ, код FC34185, ширина 500 мм

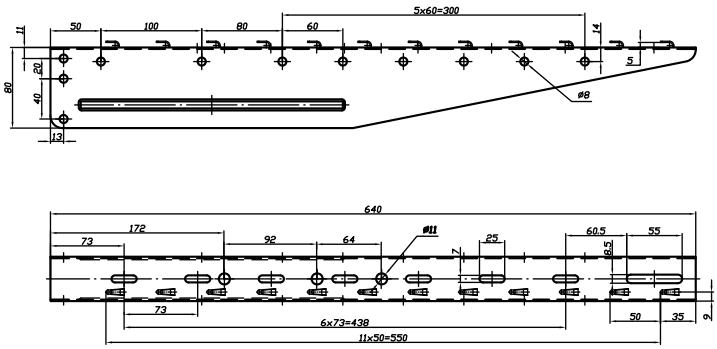

Консоль ВМ, код FC34186, ширина 600 мм

Скачано с сайта интернет магазина https://axiomplus.com.ua/

Дополнительные аксессуары

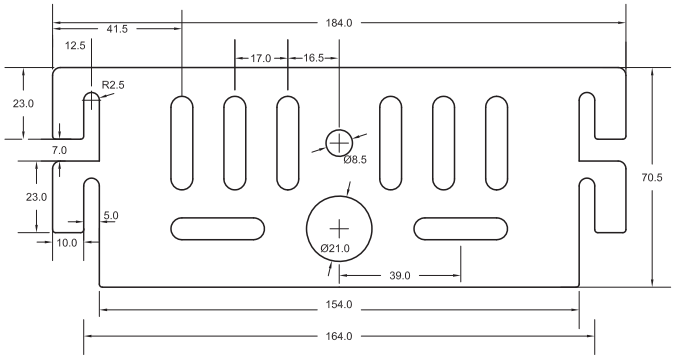

Монтажная плата, код FC37310

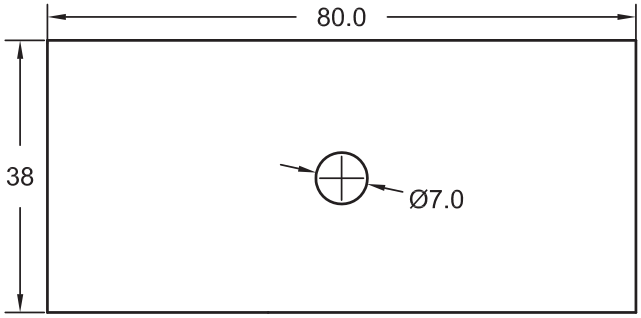

Соединительная пластина, код FC37306

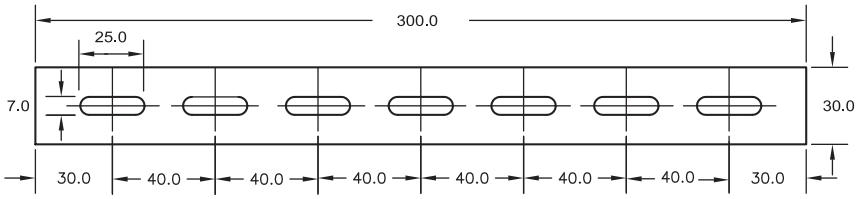

Соединитель с 7 отверстиями,
код FC34247

Скачано с сайта интернет магазина https://axiomplus.com.ua/

B5 COMBITECH

Система монтажных элементов "B5 Combitech"

Описание системы "B5 Combitech"....286
Системы подвеса быстрой фиксации....288
Профили....289
Консоли....293
Подвесы и траверсы....298
Скобы....301
Держатели....304
Соединительные элементы....306
Примеры монтажа....308
Графики нагрузок....310

Скачано с сайта интернет магазина https://axiomplus.com.ua/

Описание системы монтажных элементов "B5 Combitech"

Система "B5 Combitech" позволяет предоставить комплексное решение по монтажу различных элементов: трассы кабельных лотков, отдельных кабелей, подвесов светильников, воздушных коробов, трубной продукции и систем коммуникации. Данные элементы монтируются на консолях, которые в свою очередь закреплены на несущих конструкциях. Для создания несущих конструкций используются профили, подвесы, траверсы и соединительные элементы.
Основные и часто используемые варианты таких конструктивных решений Вы можете увидеть в разделе "Примеры использования".

Ассортимент "B5 Combitech" обеспечивает множество решений организации различных конструкций и коммуникаций. Различные варианты исполнения продукции позволяют подобрать необходимые характеристики и свойства под требуемые условия и среды эксплуатации.

Стандартная продукция:
Исполнение 1 - Сталь, оцинкованная по методу Сендзимира (масса цинкового покрытия 180-200 г/м^2).
Под заказ:
Исполнение 2 (HDZ) - Горячее цинкование (масса цинкового покрытия 1000-1200 г/м^2).
Исполнение 3 (INOX) - Нержавеющая сталь (AISI 304).
Код продукции формируется путем добавления соответствующего индекса (HDZ/INOX).

Примеры использования

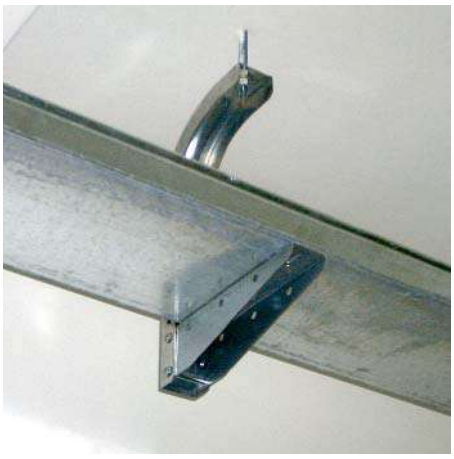

Подвес листового лотка на консоль CS, закрепленной на шпильке к потолку

Двухуровневый односторонний подвес листовых лотков на консолях BM, закрепленных в профиль PSL и крепление к потолку SML

Смонтированная двухуровневая развязка кабельных лотков

Многоярусный монтаж с использованием профиля и шпилек

Двухсторонний параллельный подвес трассы лестничных лотков

Прокладка кабелей в туннеле

Скачано с сайта интернет магазина https://axiomplus.com.ua/

Подвес коммуникаций с помощью консолей

Подвес светильника на профиле и шпильке

Подвес на шпильку и струбцину к швеллеру

Монтаж узла подвеса к потолку при прокладке трассы с пролетом в 4-6 м

Общий вид нестандартного пролета

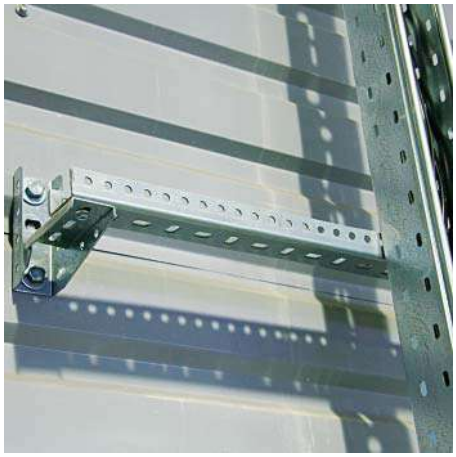

Настенный монтаж с помощью консоли и профиля. Позволяет достичь постоянного расстояния от стены.

Многоуровневый подвес с использованием скоб STP/STS

Использование профиля как дополнительного упора при больших нагрузках

Использование крепления SSM как напольной опоры

Скачано с сайта интернет магазина https://axiomplus.com.ua/

Системы подвеса быстрой фиксации

Специальные профили и консолей для монтажа систем подвеса без использования болтовых соединений. Консоли быстрой фиксации BBF устанавливаются на профиль BPF простым защёлкиванием, что значительно снижает время монтажа. Применяются для монтажа листовых металлических лотков "S5 Combitech", лестничных металлических лотков "L5 Combitech" и проволочных металлических лотков "F5 Combitech".

Стандартная продукция:
Исполнение 1 - Сталь, оцинкованная по методу Сендзимира (масса цинкового покрытия 180-200 г/м^2).
Под заказ:
Исполнение 2 (HDZ) - Горячее цинкование погружением после изготовления (масса цинкового покрытия 1000-1200 г/м^2);
Исполнение 3 (INOX) - Нержавеющая сталь (AISI 304).

Консоль быстрой фиксации BBF

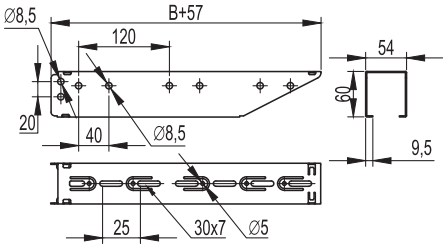

Применение:
- монтаж трассы кабельных лотков
- крепление в профиль серии BPF

Характеристики:
- конструкция быстрой фиксации
- П-образный профиль консоли
- толщина стали - 1,5 мм

Макс. ширина лотка B, мм	Нагрузка, кг	Длина, мм	Вес, кг	Код, исп. 1	Код, исп. 2	Код, исп. 3
100	280	157	0,23	BBF5010	BBF5010HDZ	BBF5010INOX
150	270	207	0,33	BBF5015	BBF5015HDZ	BBF5015INOX
200	240	257	0,44	BBF5020	BBF5020HDZ	BBF5020INOX
300	200	357	0,65	BBF5030	BBF5030HDZ	BBF5030INOX
400	160	457	0,86	BBF5040	BBF5040HDZ	BBF5040INOX
500	120	557	1,08	BBF5050	BBF5050HDZ	BBF5050INOX
600	80	657	1,29	BBF5060	BBF5060HDZ	BBF5060INOX

Профиль быстрой фиксации BPF

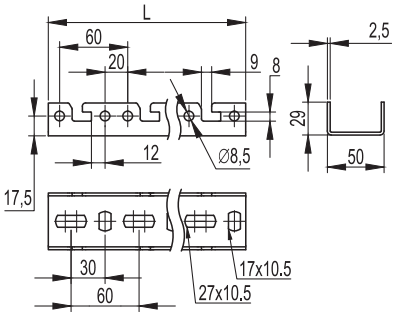

Применение:
- монтаж консолей быстрой фиксации BBF
- крепление к стене
- монтаж в крепления SML/SSM

Характеристики:
- П-образный профиль
- толщина стали - 2,5 мм

Длина L, мм	Вес, кг	Код, исп. 1	Код, исп. 2	Код, исп. 3
400	0,65	BPF2904	BPF2904HDZ	BPF2904INOX
600	0,92	BPF2906	BPF2906HDZ	BPF2906INOX
800	1,30	BPF2908	BPF2908HDZ	BPF2908INOX
1000	1,62	BPF2910	BPF2910HDZ	BPF2910INOX
1200	1,84	BPF2912	BPF2912HDZ	BPF2912INOX
1800	2,92	BPF2918	BPF2918HDZ	BPF2918INOX
2000	3,24	BPF2920	BPF2920HDZ	BPF2920INOX
3000	4,86	BPF2930	BPF2930HDZ	BPF2930INOX

Фиксатор консоли BBF

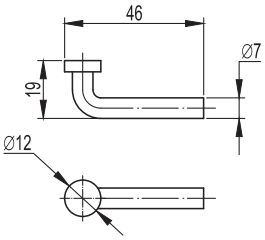

Применение:
- штифт для дополнительной фиксации консоли BBF к профилю BPF
- исключает возможность демонтажа консоли BBF с профиля BPF без предварительного демонтажа фиксатора
- рекомендуется для установки в местах, где есть вероятность механических воздействий на смонтированные консоли

Характеристики:
- диаметр - 8 мм

Описание	Вес, кг	Код, исп. 2
Фиксатор консоли BBF	0,01	BBF5001HDZ

Скачано с сайта интернет магазина https://axiomplus.com.ua/

Профили

Применяются для монтажа консолей при прокладке кабельных трасс. Также используются при монтаже несущих конструкций, подвесных систем, вентиляционных коробов и трубной продукции.

Стандартная продукция:
Исполнение 1 - Сталь, оцинкованная по методу Сендзимира (масса цинкового покрытия 180-200 г/м^2).
Под заказ:
Исполнение 2 (HDZ) - Горячее цинкование погружением после изготовления (масса цинкового покрытия 1000-1200 г/м^2).
Исполнение 3 (INOX) - Нержавеющая сталь (AISI 304).
Код продукции формируется путем добавления соответствующего индекса (HDZ/INOX).
Вес продукции указан для стандартного исполнения.

Профиль BPL-29 (PSL)

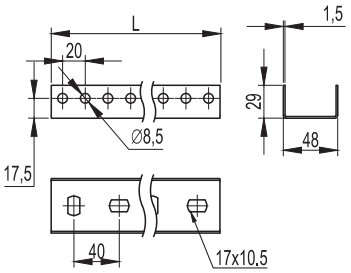

Применение:
- монтаж консолей ML (до 300 мм) и BM
- крепление к стене
- подвес на шпильках
- монтаж в крепления SML/SSC/SSM/SSH

Характеристики:
- П-образный профиль
- толщина стали - 1,5 мм

Длина L, мм	Вес, кг/шт	Старый код	Новый код, исп. 1	Новый код, исп. 2	Новый код, исп. 3
300	0,31	-	BPL2903	BPL2903HDZ	BPL2903INOX
400	0,42	-	BPL2904	BPL2904HDZ	BPL2904INOX
500	0,52	-	BPL2905	BPL2905HDZ	BPL2905INOX
600	0,63	-	BPL2906	BPL2906HDZ	BPL2906INOX
700	0,73	-	BPL2907	BPL2907HDZ	BPL2907INOX
800	0,82	-	BPL2908	BPL2908HDZ	BPL2908INOX
1000	1,02	-	BPL2910	BPL2910HDZ	BPL2910INOX
1200	1,26	-	BPL2912	BPL2912HDZ	BPL2912INOX
1800	1,87	-	BPL2918	BPL2918HDZ	BPL2918INOX
2000	2,33	34120	BPL2920	BPL2920HDZ	BPL2920INOX
3000	3,50	34128	BPL2930	BPL2930HDZ	BPL2930INOX

Профиль BPM-29 (PSM)

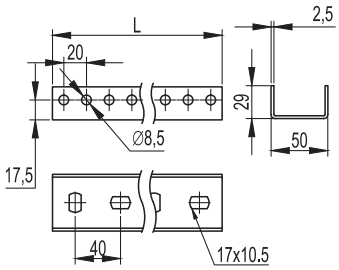

Применение:
- монтаж консолей ML (до 300 мм) и BM
- крепление к стене
- подвес на шпильках
- монтаж в крепления SML/SSM

Характеристики:
- П-образный профиль
- толщина стали - 2,5 мм

Длина L, мм	Вес, кг	Старый код	Новый код, исп. 1	Новый код, исп. 2	Новый код, исп. 3
300	0,50	-	BPM2903	BPM2903HDZ	BPM2903INOX
400	0,67	-	BPM2904	BPM2904HDZ	BPM2904INOX
500	0,84	-	BPM2905	BPM2905HDZ	BPM2905INOX
600	1,00	-	BPM2906	BPM2906HDZ	BPM2906INOX
700	1,17	-	BPM2907	BPM2907HDZ	BPM2907INOX
800	1,34	-	BPM2908	BPM2908HDZ	BPM2908INOX
1000	1,68	-	BPM2910	BPM2910HDZ	BPM2910INOX
1200	2,00	-	BPM2912	BPM2912HDZ	BPM2912INOX
1800	3,01	-	BPM2918	BPM2918HDZ	BPM2918INOX
2000	3,34	34130	BPM2920	BPM2920HDZ	BPM2920INOX
3000	5,01	34181	BPM2930	BPM2930HDZ	BPM2930INOX

Скачано с сайта интернет магазина https://axiomplus.com.ua/

Соединитель BPN-29 (для профилей PSL/PSM/BPF)

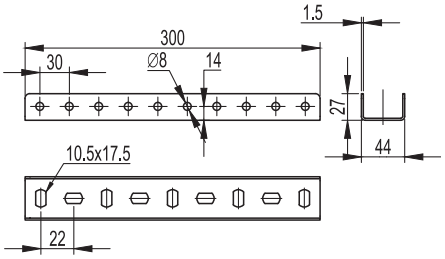

Применение:
• соединение профилей PSL/PSM/BPF
Характеристики:
• П-образный профиль
• толщина стали - 1,5 мм
• в качестве метизов применяются болт M8x60 и гайка M8 с насечкой в количестве 8 шт. на соединение

Длина L, мм	Вес, кг	Старый код	Новый код, исп. 1	Новый код, исп. 2	Новый код, исп. 3
300	0,47	34112	BPN2903	BPN2903HDZ	BPN2903INOX

Профиль BPL-21 (DBL)

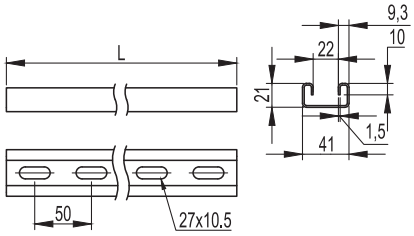

Применение:
• монтаж одиночных и двойных консолей, LP/LH
• крепление к стене
• крепление в подвес
• подвес лотков и световых приборов на шпильках
• в качестве кабеленесущих трасс для световых приборов
Характеристики:
• С-образый профиль

Длина L, мм	Вес, кг	Старый код	Новый код, исп. 1	Новый код, исп. 2	Новый код, исп. 3
300	0,33	-	BPL2103	BPL2103HDZ	BPL2103INOX
400	0,44	-	BPL2104	BPL2104HDZ	BPL2104INOX
500	0,55	-	BPL2105	BPL2105HDZ	BPL2105INOX
600	0,66	-	BPL2106	BPL2106HDZ	BPL2106INOX
700	0,77	-	BPL2107	BPL2107HDZ	BPL2107INOX
800	0,88	-	BPL2108	BPL2108HDZ	BPL2108INOX
1000	1,10	-	BPL2110	BPL2110HDZ	BPL2110INOX
1200	1,32	-	BPL2112	BPL2112HDZ	BPL2112INOX
1800	1,98	-	BPL2118	BPL2118HDZ	BPL2118INOX
2000	2,20	-	BPL2120	BPL2120HDZ	BPL2120INOX
3000	3,30	34022	BPL2130	BPL2130HDZ	BPL2130INOX

Профиль BPM-21 (DBM)

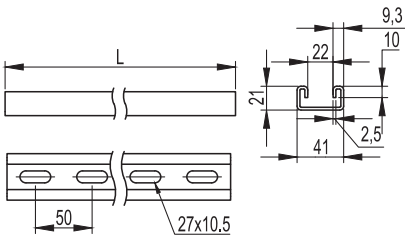

Применение:
• монтаж одиночных и двойных консолей, LP/LH
• крепление к стене
• крепление в подвес
• подвес лотков и световых приборов на шпильках
• в качестве кабеленесущих трасс для световых приборов
Характеристики:
• С-образый профиль

Длина L, мм	Вес, кг	Старый код	Новый код, исп. 1	Новый код, исп. 2	Новый код, исп. 3
300	0,52	-	BPM2103	BPM2103HDZ	BPM2103INOX
400	0,70	-	BPM2104	BPM2104HDZ	BPM2104INOX
500	0,87	-	BPM2105	BPM2105HDZ	BPM2105INOX
600	1,04	-	BPM2106	BPM2106HDZ	BPM2106INOX
700	1,22	-	BPM2107	BPM2107HDZ	BPM2107INOX
800	1,39	-	BPM2108	BPM2108HDZ	BPM2108INOX
1000	1,74	-	BPM2110	BPM2110HDZ	BPM2110INOX
1200	2,09	-	BPM2112	BPM2112HDZ	BPM2112INOX
1800	3,13	-	BPM2118	BPM2118HDZ	BPM2118INOX
2000	3,48	-	BPM2120	BPM2120HDZ	BPM2120INOX
3000	5,22	34023	BPM2130	BPM2130HDZ	BPM2130INOX

Скачано с сайта интернет магазина https://axiomplus.com.ua/

Рекомендуемый комплект для крепления консолей к профилю DBL/DBM		
Код	**Описание**	**Кол., шт.**
CM041030	Винт для крепления к профилю M10x30	2
CM121000	Шайба, белого цвета M10	2
CM101000	Гайка с насечкой, препятствующая откручиванию M10	2

Профиль BPL-41 (LAS толщиной 1,5 мм)

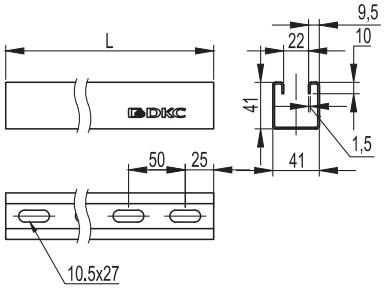

Применение:
- монтаж одиночных и двойных консолей, LP/LH
- крепление к стене
- крепление в подвес
- подвес лотков и световых приборов на шпильках
- в качестве кабеленесущих трасс для световых приборов

Характеристики:
- С-образый профиль

Длина L, мм	Вес, кг	Старый код	Новый код, исп. 1	Новый код, исп. 2	Новый код, исп. 3
300	0,45	-	BPL4103	BPL4103HDZ	BPL4103INOX
400	0,60	-	BPL4104	BPL4104HDZ	BPL4104INOX
500	0,75	-	BPL4105	BPL4105HDZ	BPL4105INOX
600	0,90	-	BPL4106	BPL4106HDZ	BPL4106INOX
700	1,05	-	BPL4107	BPL4107HDZ	BPL4107INOX
800	1,20	-	BPL4108	BPL4108HDZ	BPL4108INOX
1000	1,50	-	BPL4110	BPL4110HDZ	BPL4110INOX
1200	1,80	-	BPL4112	BPL4112HDZ	BPL4112INOX
1800	2,70	-	BPL4118	BPL4118HDZ	BPL4118INOX
2000	3,00	-	BPL4120	BPL4120HDZ	BPL4120INOX
3000	4,50	34021	BPL4130	BPL4130HDZ	BPL4130INOX

Профиль BPM-41 (LAS толщиной 2,5 мм)

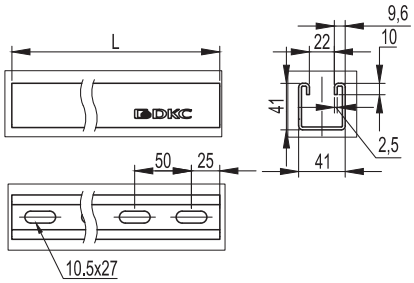

Применение:
- монтаж одиночных и двойных консолей, LP/LH
- крепление к стене
- крепление в подвес
- подвес лотков и световых приборов на шпильках
- в качестве кабеленесущих трасс для световых приборов

Характеристики:
- С-образый профиль

Длина L, мм	Вес, кг	Старый код	Новый код, исп. 1	Новый код, исп. 2	Новый код, исп. 3
300	0,76	-	BPM4103	BPM4103HDZ	BPM4103INOX
400	1,01	-	BPM4104	BPM4104HDZ	BPM4104INOX
500	1,26	-	BPM4105	BPM4105HDZ	BPM4105INOX
600	1,51	-	BPM4106	BPM4106HDZ	BPM4106INOX
700	1,76	-	BPM4107	BPM4107HDZ	BPM4107INOX
800	2,02	-	BPM4108	BPM4108HDZ	BPM4108INOX
1000	2,52	-	BPM4110	BPM4110HDZ	BPM4110INOX
1200	3,02	-	BPM4112	BPM4112HDZ	BPM4112INOX
1800	4,54	-	BPM4118	BPM4118HDZ	BPM4118INOX
2000	5,04	-	BPM4120	BPM4120HDZ	BPM4120INOX
3000	7,56	34024	BPM4130	BPM4130HDZ	BPM4130INOX

Рекомендуемый комплект для крепления консолей к профилю LAS		
Код	**Описание**	**Кол., шт.**
CM161000	Гайка для подвешивания профиля (с удлиненной пружиной) M10x40	2
CM081035	Шестигранный болт, M10x35	2
CM121000	Шайба, белого цвета M10	2

Скачано с сайта интернет магазина https://axiomplus.com.ua/

Профиль двойной BPD-21

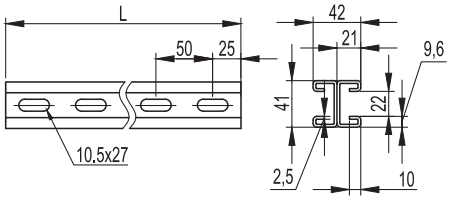

Применение:
- монтаж одиночных и двойных консолей, LP/LH
- крепление в подвес
- подвес лотков и световых приборов на шпильках
- в качестве кабеленесущих трасс для световых приборов

Характеристики:
- С-образый профиль

Длина L, мм	Вес, кг	Код, исп. 1	Код, исп. 2	Код, исп. 3
300	1,10	BPD2103	BPD2103HDZ	BPD2103INOX
400	1,46	BPD2104	BPD2104HDZ	BPD2104INOX
500	1,83	BPD2105	BPD2105HDZ	BPD2105INOX
600	2,20	BPD2106	BPD2106HDZ	BPD2106INOX
700	2,56	BPD2107	BPD2107HDZ	BPD2107INOX
800	2,93	BPD2108	BPD2108HDZ	BPD2108INOX
1000	3,66	BPD2110	BPD2110HDZ	BPD2110INOX
1200	4,39	BPD2112	BPD2112HDZ	BPD2112INOX
1800	6,59	BPD2118	BPD2118HDZ	BPD2118INOX
2000	7,32	BPD2120	BPD2120HDZ	BPD2120INOX
3000	10,98	BPD2130	BPD2130HDZ	BPD2130INOX

Профиль BPD-41

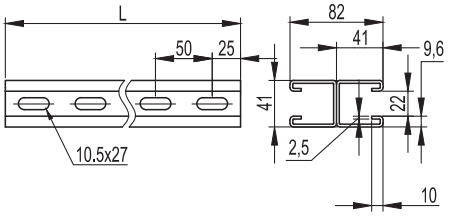

Применение:
- монтаж одиночных и двойных консолей, LP/LH
- крепление в подвес
- подвес лотков и световых приборов на шпильках
- в качестве кабеленесущих трасс для световых приборов

Характеристики:
- С-образый профиль

Длина L, мм	Вес, кг	Новый код, исп. 1	Новый код, исп. 2	Новый код, исп. 3
300	1,51	BPD4103	BPD4103HDZ	BPD4103INOX
400	2,02	BPD4104	BPD4104HDZ	BPD4104INOX
500	2,52	BPD4105	BPD4105HDZ	BPD4105INOX
600	3,02	BPD4106	BPD4106HDZ	BPD4106INOX
700	3,53	BPD4107	BPD4107HDZ	BPD4107INOX
800	4,03	BPD4108	BPD4108HDZ	BPD4108INOX
1000	5,04	BPD4110	BPD4110HDZ	BPD4110INOX
1200	6,05	BPD4112	BPD4112HDZ	BPD4112INOX
1800	9,07	BPD4118	BPD4118HDZ	BPD4118INOX
2000	10,08	BPD4120	BPD4120HDZ	BPD4120INOX
3000	15,12	BPD4130	BPD4130HDZ	BPD4130INOX

Заглушки торцевые для профилей

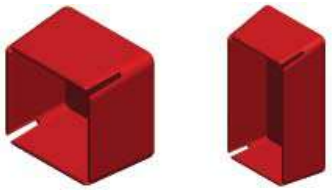

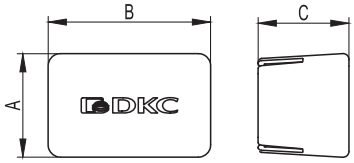

Применение:
- для предотвращения повреждений об острые края профилей и подвесов в процессе монтажа трасс, а также в эстетических целях

Характеристики:
- материал изготовления – полиэтилен
- цвет – красный RAL3020

Описание	A	B	C	Вес, кг	Старый код	Новый код
Для одиночного профиля DBL/DBM	25	44	60	0,01	LS0021	BPO4121
Для одиночного профиля PSL/PSM/BPF	34	54	60	0,01	LS0030	BPO5029
Для одиночного профиля LAS и для двойного профиля DBL/DBM	44	44	60	0,01	LS0041	BPO4141
Для двойного профиля LAS	44	87	60	0,01	LS0082	BPO4182

Скачано с сайта интернет магазина https://axiomplus.com.ua/

Консоли

Применяются для монтажа листовых металлических лотков "S5 Combitech", лестничных металлических лотков "L5 Combitech" и проволочных металлических лотков "F5 Combitech".
В зависимости от нагрузки и модели консоли крепление осуществляется к профилям, подвесам, потолку или на шпильке.

Стандартная продукция:
Исполнение 1 - Сталь, оцинкованная по методу Сендзимира (масса цинкового покрытия 180-200 г/м^2).
Под заказ:
Исполнение 2 (HDZ) - Горячее цинкование погружением после изготовления (масса цинкового покрытия 1000-1200 г/м^2).
Исполнение 3 (INOX) - Нержавеющая сталь (AISI 304).
Код продукции формируется путем добавления соответствующего индекса (HDZ/INOX).
Вес продукции указан для стандартного исполнения.

Консоль потолочная BBA-10 (CS 50-150)

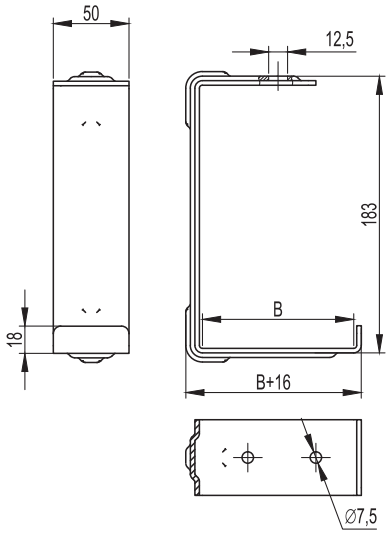

Применение:
- монтаж трассы лотков с малой нагрузкой
- подвес на шпильке
- крепление к потолку
- крепление к стене

Характеристики:
- толщина стали - 3 мм

Макс. ширина лотка B, мм	Нагрузка, кг	Длина, мм	Вес, кг	Старый код	Новый код, исп. 1	Новый код, исп. 2	Новый код, исп. 3
50	68	66	0,35	34109	BBA1005	BBA1005HDZ	BBA1005INOX
100	63	116	0,44	34110	BBA1010	BBA1010HDZ	BBA1010INOX
150	55	166	0,54	34111	BBA1015	BBA1015HDZ	BBA1015INOX

Консоль потолочная BBA-20 (CS 200-600)

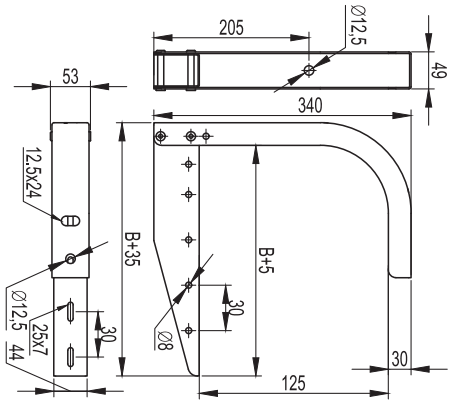

Применение:
- монтаж трассы лотков с малой нагрузкой
- подвес на шпильке
- крепление к потолку
- крепление к стене

Характеристики:
- толщина стали - 1,5 мм

Макс. ширина лотка B, мм	Нагрузка, кг	Длина, мм	Вес, кг	Старый код	Новый код, исп. 1	Новый код, исп. 2	Новый код, исп. 3
200	120	235	1,04	34112	BBA2020	BBA2020HDZ	BBA2020INOX
300	106	335	1,28	34113	BBA2030	BBA2030HDZ	BBA2030INOX
400	80	435	1,60	34114	BBA2040	BBA2040HDZ	BBA2040INOX
500	65	535	1,94	34115	BBA2050	BBA2050HDZ	BBA2050INOX
600	55	635	2,20	34116	BBA2060	BBA2060HDZ	BBA2060INOX

Скачано с сайта интернет магазина https://axiomplus.com.ua/

Консоль потолочная BBA-30 (DS)

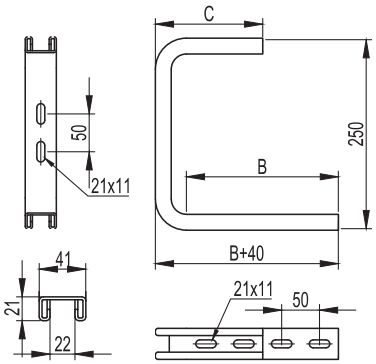

Применение:
- монтаж трассы лотков с малой нагрузкой
- крепление к потолку
- крепление к стене

Характеристики:
- толщина стали 2,5 мм

Макс. ширина лотка B, мм	Нагрузка, кг	Длина, мм	C	Вес, кг	Старый код	Новый код, исп. 1	Новый код, исп. 2	Новый код, исп. 3
100	250	140	95	0,50	34160	BBA3010	BBA3010HDZ	BBA3010INOX
150	230	190	95	0,84	34161	BBA3015	BBA3015HDZ	BBA3015INOX
200	200	240	142	1,03	34162	BBA3020	BBA3020HDZ	BBA3020INOX
300	150	340	142	0,74	34163	BBA3030	BBA3030HDZ	BBA3030INOX
400	95	440	142	0,85	34164	BBA3040	BBA3040HDZ	BBA3040INOX

Консоль BBC-30 (DW)

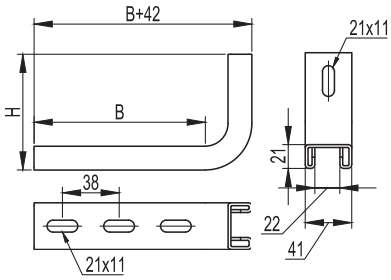

Применение:
- монтаж трассы лотков с малой нагрузкой
- крепление к стене

Характеристики:
- толщина стали 2,5 мм

Макс. ширина лотка B, мм	Нагрузка, кг	Длина, мм	Высота H, мм	Вес, кг	Старый код	Новый код, исп. 1	Новый код, исп. 2	Новый код, исп. 3
100	250	142	100	0,37	34150	BBC3010	BBC3010HDZ	BBC3010INOX
150	230	192	100	0,46	34151	BBC3015	BBC3015HDZ	BBC3015INOX
200	200	242	140	0,61	34152	BBC3020	BBC3020HDZ	BBC3020INOX
300	150	342	140	0,79	34153	BBC3030	BBC3030HDZ	BBC3030INOX
400	95	442	140	0,96	34154	BBC3040	BBC3040HDZ	BBC3040INOX

Консоль BBL-40 (облегченная ML)

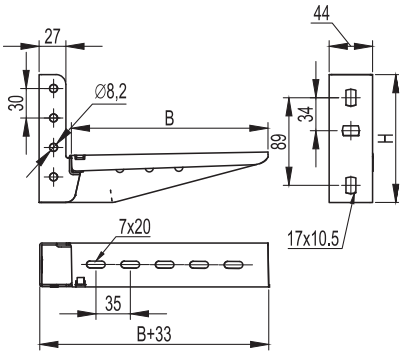

Применение:
- монтаж трассы кабельных лотков
- крепление к стене
- крепление в профиль PSL/PSM
- крепление в наклонные подвесы SML/SSC

Характеристики:
- толщина стали 1,5 мм

Макс. ширина лотка B, мм	Нагрузка, кг	Длина, мм	Высота H, мм	Вес, кг	Старый код	Новый код, исп. 1	Новый код, исп. 2	Новый код, исп. 3
100	145	133	125	0,46	34105	BBL4010	BBL4010HDZ	BBL4010INOX
150	136	183	130	0,48	34106	BBL4015	BBL4015HDZ	BBL4015INOX
200	120	233	130	0,50	34107	BBL4020	BBL4020HDZ	BBL4020INOX
300	96	333	140	0,77	34108	BBL4030	BBL4030HDZ	BBL4030INOX

Скачано с сайта интернет магазина https://axiomplus.com.ua/

Консоль BBL-50 (монолитная ML)

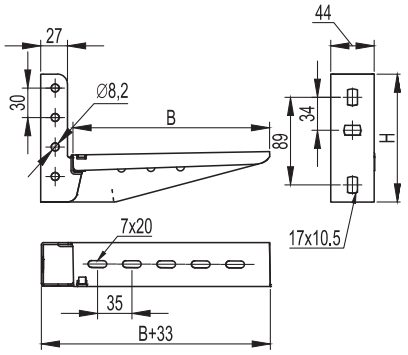

Применение:
- монтаж трассы кабельных лотков
- крепление к стене
- крепление в рофиль PSL/PSM
- крепление в наклонные подвесы SML/SSC

Характеристики:
- толщина стали для исполнения 1 и 2 - 2 мм
- толщина стали для исполнения 3:
типоразмер 100 - 1,5 мм,
типоразмеры 150/200/300 - 2 мм

Макс. ширина лотка B, мм	Нагрузка, кг	Длина, мм	Высота H, мм	Вес, кг	Старый код	Новый код, исп. 1	Новый код, исп. 2	Новый код, исп. 3
100	245	133	125	0,50	34101	BBL5010	BBL5010HDZ	BBL5010INOX
150	240	183	130	0,53	34102	BBL5015	BBL5015HDZ	BBL5015INOX
200	235	233	130	0,43	34103	BBL5020	BBL5020HDZ	BBL5020INOX
300	225	333	140	0,87	34104	BBL5030	BBL5030HDZ	BBL5030INOX

Консоль BBL-55 (усиленная ML)

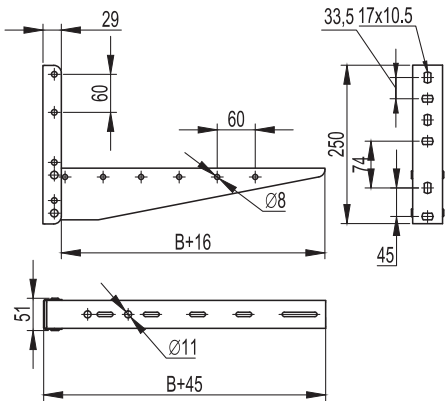

Применение:
- монтаж трассы кабельных лотков
- крепление к стене

Характеристики:
- толщина стали - 1,5 мм

Примечание:
- возможна установка в профиль PSL/PSM только с открытой стороны профиля

Макс. ширина лотка B, мм	Нагрузка, кг	Длина, мм	Вес, кг	Старый код	Новый код, исп. 1	Новый код, исп. 2	Новый код, исп. 3
400	280	445	1,21	33833	BBL5540	BBL5540HDZ	BBL5540INOX
500	240	545	1,50	33834	BBL5550	BBL5550HDZ	BBL5550INOX
600	160	645	1,67	33835	BBL5560	BBL5560HDZ	BBL5560INOX

Консоль BBM-50 (BM)

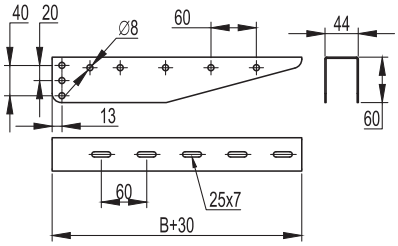

Применение:
- монтаж трассы кабельных лотков
- крепление в профиль PSL/PSM
- крепление в наклонные подвесы SML/SSC

Характеристики:
- толщина стали 1,5 мм

Макс. ширина лотка B, мм	Нагрузка, кг	Длина, мм	Вес, кг	Старый код	Новый код, исп. 1	Новый код, исп. 2	Новый код, исп. 3
100	300	130	0,19	34179	BBM5010	BBM5010HDZ	BBM5010INOX
150	290	180	0,28	34180	BBM5015	BBM5015HDZ	BBM5015INOX
200	250	230	0,32	34182	BBM5020	BBM5020HDZ	BBM5020INOX
300	190	330	0,50	34183	BBM5030	BBM5030HDZ	BBM5030INOX
400	190	430	0,80	34184	BBM5040	BBM5040HDZ	BBM5040INOX
500	170	530	0,94	34185	BBM5050	BBM5050HDZ	BBM5050INOX
600	150	630	1,12	34186	BBM5060	BBM5060HDZ	BBM5060INOX

Скачано с сайта интернет магазина https://axiomplus.com.ua/

Консоль BBP-21 (одиночная 41x21)

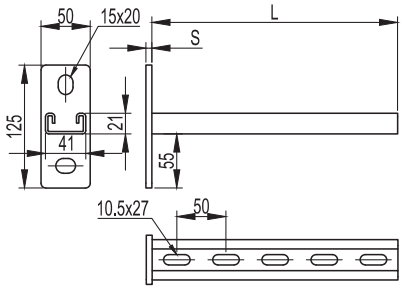

Применение:
- монтаж трассы лотков, подвесных элементов и конструкций
- крепление к стене/потолку
- крепление в профиль DBL/DBM/LAS
- крепление в одиночный и двойной подвес

Характеристики:
- С-образный профиль консоли 41x21
- толщина профиля консоли - 2,5 мм
- межосевое расстояние отверстий пластины консоли - 83 мм

Примечание:
- в основании 2 отверстия под метизы M10

Макс. ширина лотка, мм	Нагрузка, кг	Длина, L мм	Толщина пластины S, мм	Вес, кг	Старый код	Новый код, исп. 1	Новый код, исп. 2	Новый код, исп. 3
200	330	256	6	0,72	34032	BBP2120	BBP2120HDZ	BBP2120INOX
300	270	356	6	0,90	34033	BBP2130	BBP2130HDZ	BBP2130INOX
400	200	458	8	1,18	34034	BBP2140	BBP2140HDZ	BBP2140INOX
500	130	558	8	1,34	34035	BBP2150	BBP2150HDZ	BBP2150INOX
600	65	658	8	1,52	34036	BBP2160	BBP2160HDZ	BBP2160INOX

* нагрузка указана при закреплении консоли открытой стороной профиля вниз/вверх

Консоль BBP-41 (одиночная 41x41)

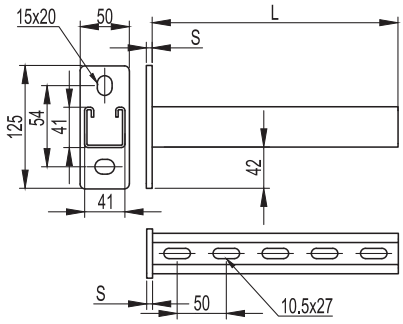

Применение:
- монтаж трассы лотков, подвесных элементов и конструкций
- крепление к стене/потолку
- крепление в профиль DBL/DBM/LAS
- крепление в одиночный и двойной подвес

Характеристики:
- С-образный профиль консоли 41x41
- толщина профиля консоли - 2,5 мм
- межосевое расстояние отверстий пластины консоли - 83 мм

Примечание:
- в основании 2 отверстия под метизы M10

Макс. ширина лотка, мм	Нагрузка, кг	Длина, L мм	Толщина пластины S, мм	Вес, кг	Старый код	Новый код, исп. 1	Новый код, исп. 2	Новый код, исп. 3
200	400	256	6	1,07	34042	BBP4120	BBP4120HDZ	BBP4120INOX
300	350	356	6	1,33	34043	BBP4130	BBP4130HDZ	BBP4130INOX
400	300	458	8	1,60	34044	BBP4140	BBP4140HDZ	BBP4140INOX
500	250	558	8	1,86	34045	BBP4150	BBP4150HDZ	BBP4150INOX
600	200	658	8	2,13	34046	BBP4160	BBP4160HDZ	BBP4160INOX

* нагрузка указана при закреплении консоли открытой стороной профиля вниз/вверх

Консоль BBD-21 (двойная 41x21)

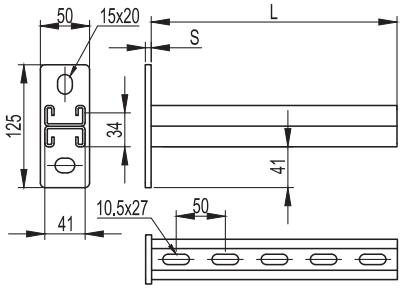

Применение:
- монтаж трассы лотков, подвесных элементов и конструкций
- крепление к стене/потолку
- крепление в профиль DBL/DBM/LAS
- крепление в одиночный и двойной подвес

Характеристики:
- возможность духстороннего монтажа
- С-образный двойной профиль консоли 41x21
- толщина профиля консоли - 2,5 мм
- межосевое расстояние отверстий пластины консоли - 83 мм

Примечание:
- в основании 2 отверстия под метизы M10

Макс. ширина лотка, мм	Нагрузка, кг	Длина, L мм	Толщина пластины S, мм	Вес, кг	Старый код	Новый код, исп. 1	Новый код, исп. 2	Новый код, исп. 3
200	530	256	6	1,16	34052	BBD2120	BBD2120HDZ	BBD2120INOX
300	440	356	6	1,46	34053	BBD2130	BBD2130HDZ	BBD2130INOX
400	350	458	8	1,98	34054	BBD2140	BBD2140HDZ	BBD2140INOX
500	260	558	8	2,34	34055	BBD2150	BBD2150HDZ	BBD2150INOX
600	170	658	8	2,66	34056	BBD2160	BBD2160HDZ	BBD2160INOX

Скачано с сайта интернет магазина https://axiomplus.com.ua/

Держатель огнезащитной перегородки BMZ-15

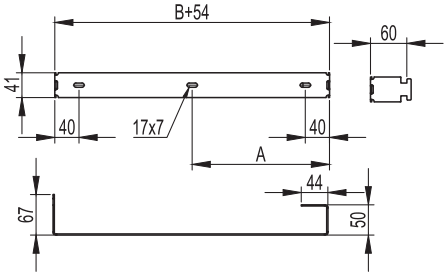

Применение:
- Установка нагревостойких и огнестойких перегородок между горизонтальными рядами кабелей

Характеристики:
- Ширина перегородки от 200 до 600 мм
- Сталь, оцинкованная по методу Сендзимира

Примечание:
- Применяться со всеми типами консолей из С-образных профилей (BBP-21, BBP-41, BBD-21)

Макс. ширина перегородки B, мм	Ширина, мм	Вес, кг	Код, исп. 1
200	254	0,12	BMZ1520
300	354	0,17	BMZ1530
400	454	0,23	BMZ1540
500	554	0,29	BMZ1550
600	654	0,35	BMZ1560

Консоль BBH-60 (усиленная LP)

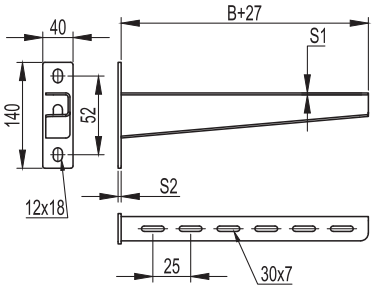

Применение:
- монтаж трассы кабельных лотков с высокой нагрузкой
- крепление в одиночный и двойной подвес
- крепление в профиль DBL/DBM/LAS
- крепление на стену

Характеристики:
- ширина полки консоли - 32 мм

Примечание:
- в основании 2 отверстия под метизы M10
- S1 - толщина полки консоли
- S2 - толщина стеновой пластины

Макс. ширина лотка B, мм	Нагрузка, кг	Длина, мм	Толщина полки конс. S1, мм	Толщина пластины S2, мм	Вес, кг	Старый код	Новый код, исп. 1	Новый код, исп. 2	Новый код, исп. 3
200	370	231	2	4	0,48	LP6002	BBH6020	BBH6020HDZ	BBH6020INOX
300	360	331	2	4	0,67	LP6003	BBH6030	BBH6030HDZ	BBH6030INOX
400	350	433	2,5	6	1,08	LP6004	BBH6040	BBH6040HDZ	BBH6040INOX
500	330	533	2,5	6	1,27	LP6005	BBH6050	BBH6050HDZ	BBH6050INOX
600	320	633	2,5	6	1,88	LP6006	BBH6060	BBH6060HDZ	BBH6060INOX

Консоль BBH-70 (усиленная тяжелая LH)

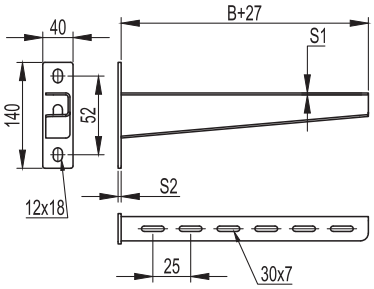

Применение:
- монтаж трассы кабельных лотков с высокой нагрузкой
- крепление в одиночный и двойной подвес
- крепление в профиль DBL/DBM/LAS
- крепление на стену

Характеристики:
- ширина полки консоли - 32 мм

Примечание:
- в основании 2 отверстия под метизы M10
- S1 - толщина полки консоли
- S2 - толщина стеновой пластины

Макс. ширина лотка B, мм	Нагрузка, кг	Длина, мм	Толщина полки конс. S1, мм	Толщина пластины S2, мм	Вес, кг	Старый код	Новый код, исп. 1	Новый код, исп. 2	Новый код, исп. 3
200	450	233	2,5	6	0,61	LH6002	BBH7020	BBH7020HDZ	BBH7020INOX
300	420	333	2,5	6	0,88	LH6003	BBH7030	BBH7030HDZ	BBH7030INOX
400	400	435	3	8	1,32	LH6004	BBH7040	BBH7040HDZ	BBH7040INOX
500	390	535	3	8	1,62	LH6005	BBH7050	BBH7050HDZ	BBH7050INOX
600	380	635	3	8	1,97	LH6006	BBH7060	BBH7060HDZ	BBH7060INOX

Скачано с сайта интернет магазина https://axiomplus.com.ua/

Подвесы и траверсы

Подвесы служат для организации одностороннего или двухстороннего монтажа кабельных трасс на двойных и одиночных консолях.
Наклонные и прямые подвесы применяются при монтаже конструкций на наклонных поверхностях, потолках или в качестве напольных опор.
Траверсы используются для организации подвеса на шпильках кабельных лотков, вентиляционных коробов и трубной продукции.

Стандартная продукция:
Исполнение 1 - Сталь, оцинкованная по методу Сендзимира (масса цинкового покрытия 180-200 г/м^2).

Под заказ:
Исполнение 2 (HDZ) - Горячее цинкование погружением после изготовления (масса цинкового покрытия 1000-1200 г/м^2).
Исполнение 3 (INOX) - Нержавеющая сталь (AISI 304).
Код продукции формируется путем добавления соответствующего индекса (HDZ/INOX).
Вес продукции указан для стандартного исполнения.

Подвес BSP-21 (одиночный 41x21)

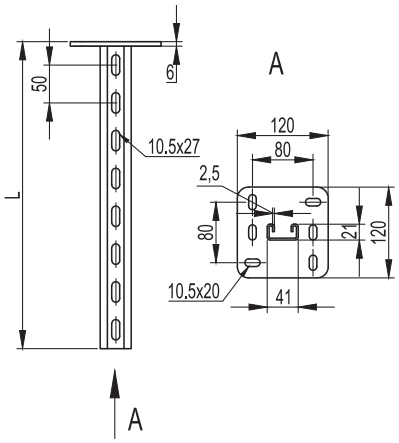

Применение:
• монтаж одиночных и двойных консолей, LP/LH
• односторонний монтаж кабельных трасс
• потолочное или напольное крепление

Характеристики:
• С-образный профиль подвеса 41x21
• толщина профиля подвеса - 2,5 мм
• толщина пластины - 6 мм

Примечание:
• в основании 6 отверстий под метизы М10

Длина L, мм	Вес, кг	Старый код	Новый код, исп. 1	Новый код, исп. 2	Новый код, исп. 3
300	1,17	LP7003	BSP2103	BSP2103HDZ	BSP2103INOX
400	1,36	LP7004	BSP2104	BSP2104HDZ	BSP2104INOX
500	1,55	LP7005	BSP2105	BSP2105HDZ	BSP2105INOX
600	1,74	LP7006	BSP2106	BSP2106HDZ	BSP2106INOX
800	2,12	LP7008	BSP2108	BSP2108HDZ	BSP2108INOX
1000	2,50	LP7010	BSP2110	BSP2110HDZ	BSP2110INOX
1200	2,88	LP7012	BSP2112	BSP2112HDZ	BSP2112INOX
1500	3,45	LP7015	BSP2115	BSP2115HDZ	BSP2115INOX
2000	4,40	LP7020	BSP2120	BSP2120HDZ	BSP2120INOX

Подвес BSD-21 (двойной 41x21)

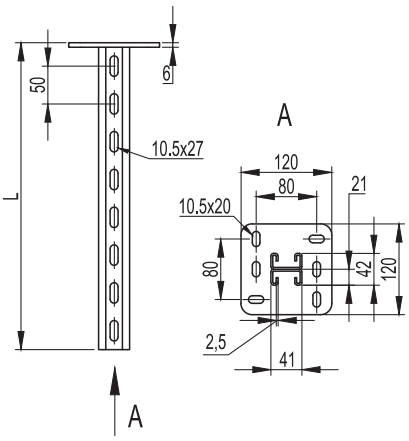

Применение:
• монтаж одиночных и двойных консолей, LP/LH
• одно/двухсторонний и параллельный монтаж кабельных трасс
• потолочное или напольное крепление

Характеристики:
• С-образный двойной профиль подвеса 41x21
• толщина профиля подвеса - 2,5 мм
• толщина пластины - 6 мм

Примечание:
• в основании 6 отверстий под метизы М10

Длина L, мм	Вес, кг	Старый код	Новый код, исп. 1	Новый код, исп. 2	Новый код, исп. 3
200	1,36	LP8102	BSD2102	BSD2102HDZ	BSD2102INOX
300	1,68	LP8103	BSD2103	BSD2103HDZ	BSD2103INOX
400	2,12	LP8104	BSD2104	BSD2104HDZ	BSD2104INOX
500	2,50	LP8105	BSD2105	BSD2105HDZ	BSD2105INOX
600	2,88	LP8106	BSD2106	BSD2106HDZ	BSD2106INOX
800	3,64	LP8108	BSD2108	BSD2108HDZ	BSD2108INOX
1000	7,00	LP8110	BSD2110	BSD2110HDZ	BSD2110INOX
1200	5,16	LP8112	BSD2112	BSD2112HDZ	BSD2112INOX
1500	6,30	LP8115	BSD2115	BSD2115HDZ	BSD2115INOX
2000	8,20	LP8120	BSD2120	BSD2120HDZ	BSD2120INOX

Скачано с сайта интернет магазина https://axiomplus.com.ua/

Подвес BSD-41 (двойной 41x41)

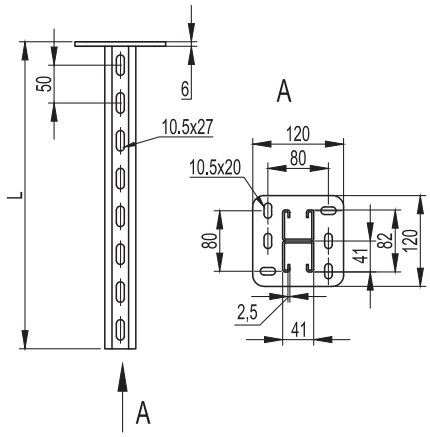

Применение:
- монтаж одиночных и двойных консолей, LP/LH
- одно/двухсторонний и параллельный монтаж кабельных трасс
- монтаж подвесных конструкций
- потолочное или напольное крепление

Характеристики:
- С-образный двойной профиль подвеса 41x41
- толщина профиля подвеса - 2,5 мм
- толщина пластины - 6 мм

Примечание:
- в основании 6 отверстий под метизы М10

Длина L, мм	Вес, кг	Старый код	Новый код, исп. 1	Новый код, исп. 2	Новый код, исп. 3
200	1,67	LP8002	BSD4102	BSD4102HDZ	BSD4102INOX
300	2,21	LP8003	BSD4103	BSD4103HDZ	BSD4103INOX
400	2,74	LP8004	BSD4104	BSD4104HDZ	BSD4104INOX
500	3,27	LP8005	BSD4105	BSD4105HDZ	BSD4105INOX
600	3,80	LP8006	BSD4106	BSD4106HDZ	BSD4106INOX
800	4,87	LP8008	BSD4108	BSD4108HDZ	BSD4108INOX
1000	5,70	LP8010	BSD4110	BSD4110HDZ	BSD4110INOX
1200	6,72	LP8012	BSD4112	BSD4112HDZ	BSD4112INOX
1500	8,59	LP8015	BSD4115	BSD4115HDZ	BSD4115INOX
2000	11,25	LP8020	BSD4120	BSD4120HDZ	BSD4120INOX

Траверса BST-41 (одиночная 41x41)

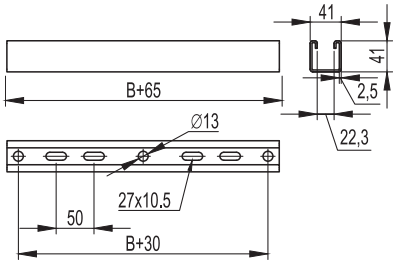

Применение:
- монтаж трассы кабельных лотков с креплением к потолку при помощи шпилек
- монтаж подвесных конструкций

Характеристики:
- С-образный профиль траверсы 41x41
- толщина профиля траверсы - 2,5 мм

Примечание:
- монтаж возможен как на одну (центральный подвес), так и на две шпильки

Макс. ширина лотка, мм	Длина L, мм	Вес, кг	Старый код	Новый код, исп. 1	Новый код, исп. 2	Новый код, исп. 3
300	365	0,91	LP2003	BST4130	BST4130HDZ	BST4130INOX
400	465	1,16	LP2004	BST4140	BST4140HDZ	BST4140INOX
500	565	1,41	LP2005	BST4150	BST4150HDZ	BST4150INOX
600	655	1,62	LP2006	BST4160	BST4160HDZ	BST4160INOX

Заглушка торцевая BPO (для подвеса)

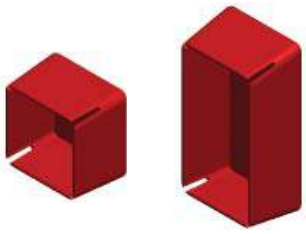

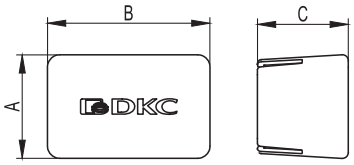

Применение:
- для предотвращения повреждений об острые края профилей и подвесов в процессе монтажа трасс, а также в эстетических целях

Характеристики:
- материал изготовления – полиэтилен
- цвет – красный RAL3020

Описание	A	B	C	Вес, кг	Старый код	Новый код
Для одиночного профиля DBL/DBM	25	44	60	0,01	LS0021	BPO4121
Для одиночного профиля LAS и для двойного профиля DBL/DBM	44	44	60	0,01	LS0041	BPO4141
Для двойного профиля LAS	44	87	60	0,01	LS0082	BPO4182

Скачано с сайта интернет магазина https://axiomplus.com.ua/

Крепление к потолку BSV-29 (SML)

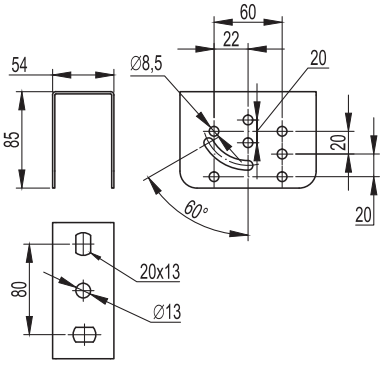

Применение:
- организация подвеса кабельной трассы
- монтаж профилей PSL/PSM
- монтаж консолей серии ML/BM
- крепление к наклонной и прямой поверхности

Примечание:
- в основании 3 отверстия под метизы M8

Нагрузка, кг	Вес, кг	Старый код	Новый код, исп. 1	Новый код, исп. 2	Новый код, исп. 3
250	0,40	34141	BSV2901	BSV2901HDZ	BSV2901INOX

Крепление к потолку BSF-21 (SSM)

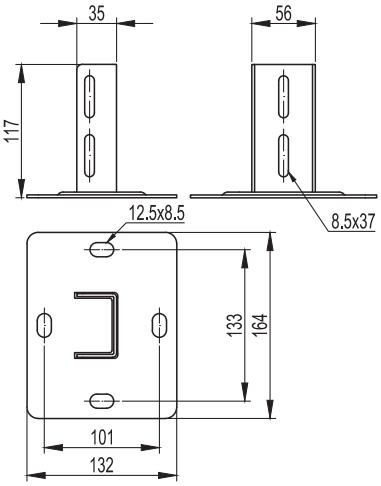

Применение:
- организация подвеса кабельной трассы
- монтаж профилей PSL/PSM
- монтаж консолей серии ML
- в качестве напольной опоры
- крепление к прямой поверхности

Примечание:
- в основании 4 отверстия под метизы M8

Нагрузка, кг	Вес, кг	Старый код	Новый код, исп. 1	Новый код, исп. 2	Новый код, исп. 3
500	0,68	34143	BSF2101	BSF2901HDZ	BSF2101INOX

Крепление к потолку BSF-41 (SSH)

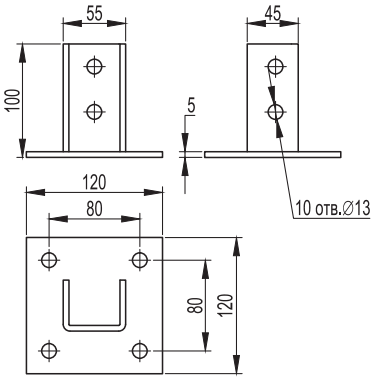

Применение:
- организация подвеса кабельной трассы
- монтаж профилей DBL/DBM/LAS
- монтаж консолей серии ML
- в качестве напольной опоры
- крепление к прямой поверхности

Примечание:
- в основании 4 отверстия под метизы M8

Нагрузка, кг	Вес, кг	Старый код	Новый код
500	0,99	34020HDZ	BSF4101HDZ

Скачано с сайта интернет магазина https://axiomplus.com.ua/

Крепление к потолку BSV-29 (SSC)

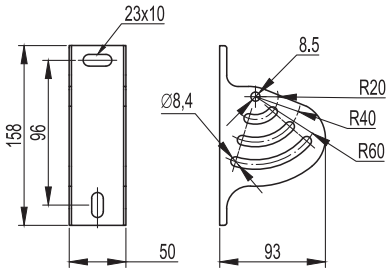

Применение:
- организация подвеса кабельной трассы
- монтаж профилей PSL/PSM
- монтаж консолей серии ML/BM
- крепление к наклонной и прямой поверхности

Примечание
- в основании 3 отверстия под метизы M8

Нагрузка, кг	Вес, кг	Старый код	Новый код, исп. 1	Новый код, исп. 2	Новый код, исп. 3
250	0,30	34145	BSV2902	BSV2902HDZ	BSV2902INOX

Скобы

Стандартная продукция:
Исполнение 1 - Сталь, оцинкованная по методу Сендзимира (масса цинкового покрытия 180-200 г/м^2).
Под заказ:
Исполнение 2 (HDZ) - Горячее цинкование погружением после изготовления (масса цинкового покрытия 1000-1200 г/м^2).
Исполнение 3 (INOX) - Нержавеющая сталь (AISI 304).
Код продукции формируется путем добавления соответствующего индекса (HDZ/INOX).
Вес продукции указан для стандартного исполнения.

Скоба верхняя BMP-10 (STP)

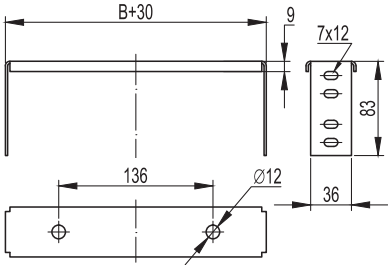

Применение:
- подвес кабельной трассы с малой нагрузкой
- крепление скобы к потолку
- крепление на шпильках

Примечание:
- используется совместно со скобой STS и соединителем BA/BAR

Макс. ширина лотка B, мм	Нагрузка, кг	Длина, мм	Вес, кг	Старый код	Новый код, исп. 1	Новый код, исп. 2	Новый код, исп. 3
50	72	80	0,15	34280	BMP1005	BMP1005HDZ	BMP1005INOX
80	106	110	0,18	34281	BMP1008	BMP1008HDZ	BMP1008INOX
100	126	130	0,22	34282	BMP1010	BMP1010HDZ	BMP1010INOX
150	176	180	0,27	34283	BMP1015	BMP1015HDZ	BMP1015INOX
200	226	230	0,34	34284	BMP1020	BMP1020HDZ	BMP1020INOX
300	326	330	0,43	34285	BMP1030	BMP1030HDZ	BMP1030INOX
400	405	430	0,18	34286	BMP1040	BMP1040HDZ	BMP1040INOX
500	505	530	0,25	34287	BMP1050	BMP1050HDZ	BMP1050INOX

Скоба нижняя BMS-10 (STS 50-80)

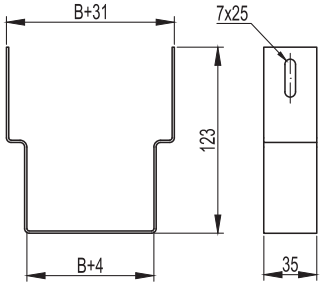

Применение:
- подвес кабельной трассы с малой нагрузкой

Примечание:
- используется совместно со скобой STP и соединителем BA/BAR

Макс. ширина лотка B, мм	Нагрузка, кг	Длина, мм	Вес, кг	Старый код	Новый код, исп. 1	Новый код, исп. 2	Новый код, исп. 3
50	72	81	0,13	34300	BMS1005	BMS1005HDZ	BMS1005INOX
80	106	111	0,15	34301	BMS1008	BMS1008HDZ	BMS1008INOX

Скачано с сайта интернет магазина https://axiomplus.com.ua/

Скоба нижняя BMS-10 (STS 100-500)

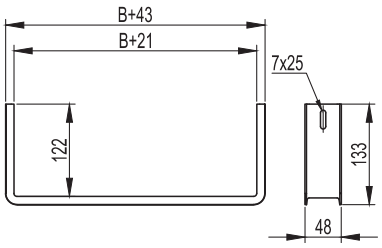

Применение:
• подвес кабельной трассы с малой нагрузкой
Примечание:
• используется совместно со скобой STP и соединителем BA/BAR

Макс. ширина лотка B, мм	Нагрузка, кг	Длина, мм	Вес, кг	Старый код	Новый код, исп. 1	Новый код, исп. 2	Новый код, исп. 3
100	126	143	0,16	34302	BMS1010	BMS1010HDZ	BMS1010INOX
150	176	193	0,17	34303	BMS1015	BMS1015HDZ	BMS1015INOX
200	226	243	0,19	34304	BMS1020	BMS1020HDZ	BMS1020INOX
300	326	343	0,25	34305	BMS1030	BMS1030HDZ	BMS1030INOX
400	405	443	0,28	34306	BMS1040	BMS1040HDZ	BMS1040INOX
500	505	543	0,30	34307	BMS1050	BMS1050HDZ	BMS1050INOX

Соединитель BMA-10 (BA/BAR) для скоб STP/STS

BA BAR

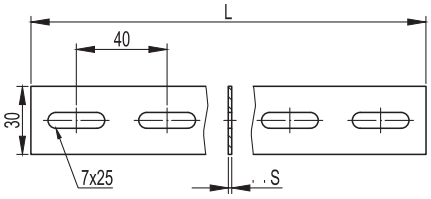

Применение:
● соединение скоб STP и STS при организации подвеса на шпильках кабельной трассы с малой нагрузкой
Характеристики:
• соединитель BA имеет перфорацию слотами 7x25 мм с шагом 40 мм
• соединитель BAR имеет перфорацию слотами 7x25 мм с шагом 30 мм и загиб кромки для увеличинея жесткости

Длина, L мм	Нагрузка, кг	Толщина пластины, S мм	Вес, кг	Старый код	Новый код, исп. 1	Новый код, исп. 2	Новый код, исп. 3
2000	569	2	0,40	36450	BMA1023	BMA1023HDZ	BMA1023INOX
1000	569	1,5	0,30	37910	BMA1013	BMA1013HDZ	BMA1013INOX
2000	759	1,5	0,15	34250	BMA1015	BMA1015HDZ	BMA1015INOX

Скоба BMT-10 (SPC) под лоток

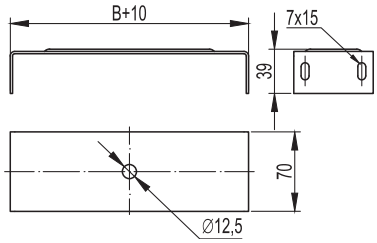

Применение:
● центральный подвес кабельной трассы с малой нагрузкой на одной шпильке
Примечание:
● для лотка 50x50 мм монтаж возможен без скобы только с помощью шпильки, гаек и шайб, шпилька закрепляется в отверстие по центру лотка

Макс. ширина лотка B, мм	Длина, мм	Вес, кг	Старый код	Новый код, исп. 1	Новый код, исп. 2	Новый код, исп. 3
100	110	0,20	34312	BMT1010	BMT1010HDZ	BMT1010INOX
150	160	0,25	34313	BMT1015	BMT1015HDZ	BMT1015INOX
200	210	0,31	34314	BMT1020	BMT1020HDZ	BMT1020INOX
300	310	0,42	34315	BMT1030	BMT1030HDZ	BMT1030INOX
400	410	0,54	34316	BMT1040	BMT1040HDZ	BMT1040INOX
500	510	0,65	34317	BMT1050	BMT1050HDZ	BMT1050INOX

Скачано с сайта интернет магазина https://axiomplus.com.ua/

Скоба BMM-10 (TM)

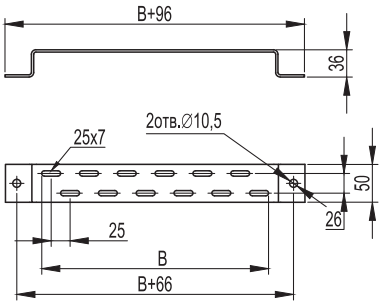

Применение:
- вертикальный, напольный монтаж лотков
- организация подвеса на шпильках

Макс. ширина лотка B, мм	Длина, мм	Вес, кг	Старый код	Новый код, исп. 1	Новый код, исп. 2	Новый код, исп. 3
100	196	0,19	30690	BMM1010	BMM1010HDZ	BMM1010INOX
150	246	0,35	30691	BMM1015	BMM1015HDZ	BMM1015INOX
200	296	0,28	30692	BMM1020	BMM1020HDZ	BMM1020INOX
300	396	0,36	30693	BMM1030	BMM1030HDZ	BMM1030INOX
400	496	0,64	30694	BMM1040	BMM1040HDZ	BMM1040INOX
500	596	0,72	30695	BMM1050	BMM1050HDZ	BMM1050INOX

Скоба BML-10 (PL облегченная)

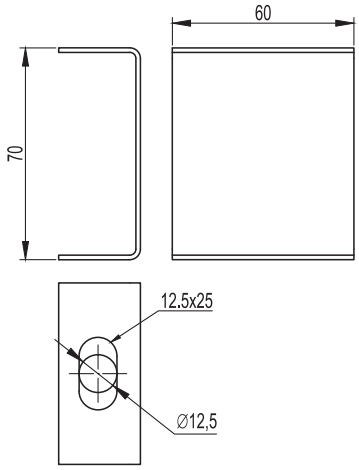

Применение:
- организация подвеса кабельной трассы на шпильках к потолку

Примечание:
- препятствует излому шпильки в случае раскачивания трассы при прокладке дополнительных кабелей
- для увеличения жесткости рекомендуется использовать две скобы, соединенных вместе зеркально, продевая сквозь них шпильку

Нагрузка, кг	Вес, кг	Старый код	Новый код, исп. 1	Новый код, исп. 2	Новый код, исп. 3
60	0,17	34290	BML1007	BML1007HDZ	BML1007INOX

Скачано с сайта интернет магазина https://axiomplus.com.ua/

Держатели

Стандартная продукция: Сталь, оцинкованная по методу Сендзимира (масса цинкового покрытия 180-200 г/м2).

Держатель кабельный BHL (для крепления к лотку/профилю)

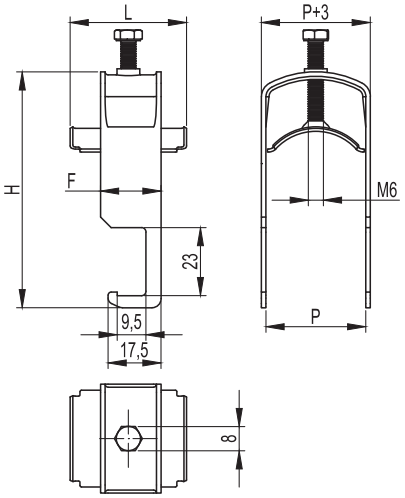

Применение:
- Крепление кабелей к лестничному лотку

Характеристики:
- Крепление кабелей от 8 до 74 мм

Примечание:
- Возможно использования для крепления к С-образному профилю

Диаметр, мм	Толщина стали, мм	F, мм	Высота H, мм	Ширина P, мм	Вес, кг	Код
8-14	1,5	20	49	16	0,029	BHL0814
14-20	1,5	20	54	22	0,037	BHL1420
20-26	1,5	20	60	28	0,042	BHL2026
26-32	1,5	20	66	34	0,047	BHL2632
32-38	1,5	20	77	40	0,057	BHL3238
38-44	1,5	20	83	46	0,063	BHL3844
44-50	2,5	25	89	52	0,114	BHL4450
50-56	2,5	25	95	58	0,125	BHL5056
56-63	2,5	25	100	64	0,138	BHL5662
62-68	2,5	25	107	70	0,152	BHL6268
68-74	2,5	25	113	76	0,164	BHL6874

Держатель кабельный BHP (для крепления к профилю)

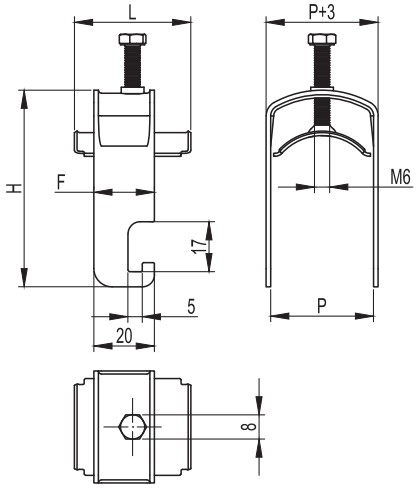

Применение:
- Крепление кабелей к С-образному профилю и к консолям из С-образного профиля (BBP-21, BBP-41, BBD-21)

Характеристики:
- Крепление кабелей от 8 до 74 мм

Диаметр, мм	Толщина стали, мм	F, мм	Высота H, мм	Ширина P, мм	Вес, кг	Код
8-14	1,5	20	49	16	0,032	BHP0814
14-20	1,5	20	54	22	0,038	BHP1420
20-26	1,5	20	60	28	0,043	BHP2026
26-32	1,5	20	66	34	0,0485	BHP2632
32-38	1,5	20	77	40	0,057	BHP3238
38-44	1,5	20	83	46	0,063	BHP3844
44-50	2,5	25	89	52	0,116	BHP4450
50-56	2,5	25	95	58	0,127	BHP5056
56-63	2,5	25	100	64	0,14	BHP5662
62-68	2,5	25	107	70	0,152	BHP6268
68-74	2,5	25	113	76	0,164	BHP6874

Скачано с сайта интернет магазина https://axiomplus.com.ua/

Скачано с сайта интернет магазина https://axiomplus.com.ua/

Соединительные элементы

Толщина всех пластин 5 мм. Диаметр отверстий 12 мм. Исполнение 2.
Используются для создания конструкций совместно с С-обр. профилями: DBL/DBM/LAS.
Для крепления применяются гайки для подвешивания профиля и винты из ассортимента "M5 Combitech".

Пластина соединительная BMD-10 с 2 отверстиями, длина 90 мм

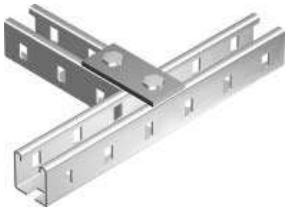
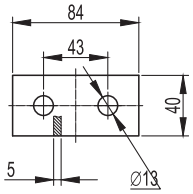

Вес, кг	Старый код	Новый код
0,17	34002HDZ	BMD1011HDZ

Пластина соединительная BMD-10 с 4 отверстиями, длина 190 мм

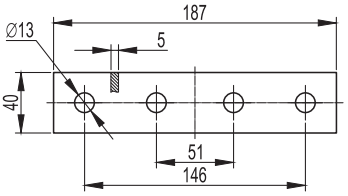

Вес, кг	Старый код	Новый код
0,35	34004HDZ	BMD1012HDZ

Пластина соединительная BMD-10 L-образная

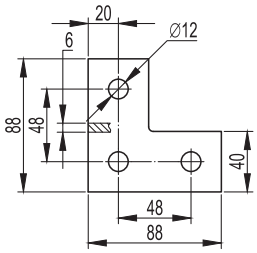

Вес, кг	Старый код	Новый код
0,25	34007HDZ	BMD1021HDZ

Пластина соединительная удлиненная BMD-10 L-образная

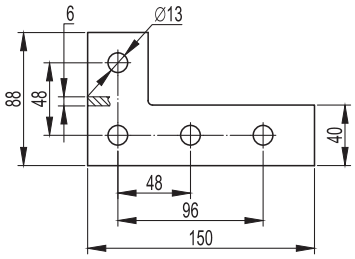

Вес, кг	Старый код	Новый код
0,33	34008HDZ	BMD1022HDZ

Пластина соединительная BMD-10 T-образная

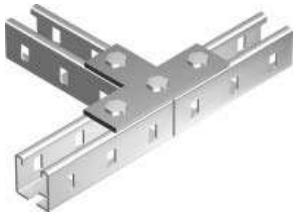
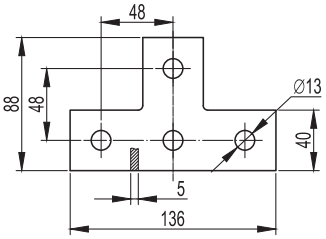

Вес, кг	Старый код	Новый код
0,33	34009HDZ	BMD1031HDZ

Скачано с сайта интернет магазина https://axiomplus.com.ua/

Пластина соединительная BMD-10 X-образная

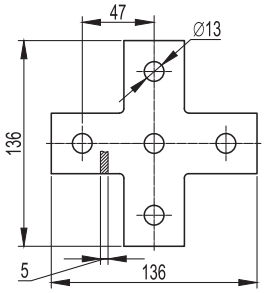

Вес, кг	Старый код	Новый код
0,41	34010HDZ	BMD1041HDZ

Уголок крепёжный одиночный BMD-10

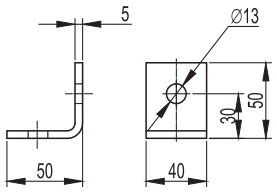

Вес, кг	Старый код	Новый код
0,16	34011HDZ	BMC1011HDZ

Уголок одиночный BMD-10 удлинённый, 92 мм

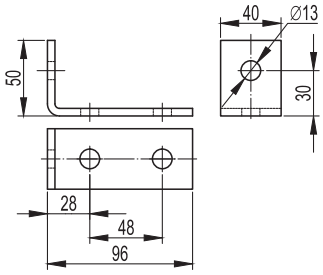

Вес, кг	Старый код	Новый код
0,25	34013HDZ	BMC1012HDZ

Уголок крепёжный BMD-10 двойной

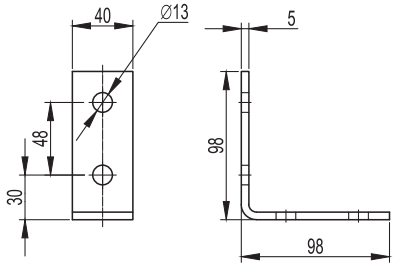

Вес, кг	Старый код	Новый код
0,33	34014HDZ	BMC1021HDZ

Уголок двойной усиленный BMD-10, левый

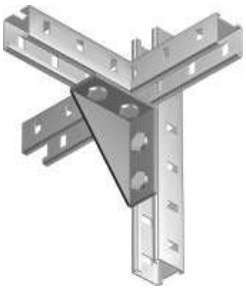

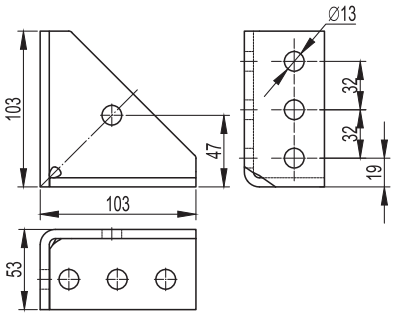

Вес, кг	Старый код	Новый код
0,42	34015HDZ	BMC1022HDZ

Скачано с сайта интернет магазина https://axiomplus.com.ua/

Примеры монтажа

Крепление металлических лотков к стене и потолку

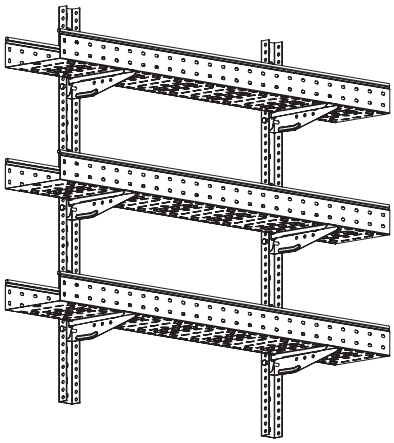

Для многорядного и многоярусного крепления в качестве стоек и полок используются консоли BM, ML типоразмера 100-300 и профили PSL/PSM

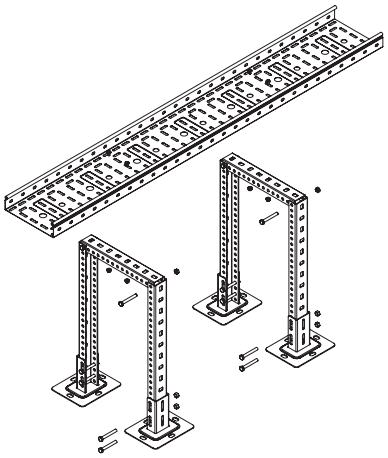

Усиленный вариант напольного крепления лотка на конструкцию из профилей, которая опирается на крепление SSM. Также используется для поднятия кабельной трассы на высоту более 30 мм.

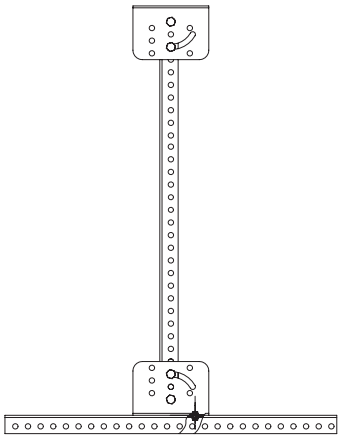

Крепление SML может использоваться для дополнительного подвеса профиля при создании монтажных конструкций

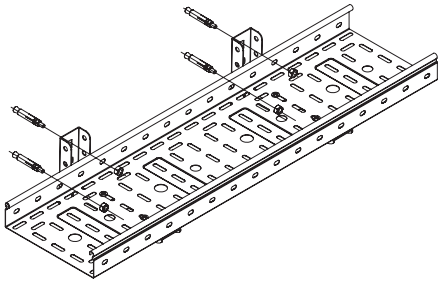

Крепление лотка на консоль ML

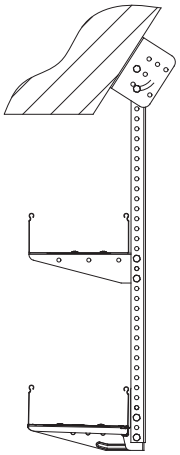

Крепление лотка к наклонным поверхностям с помощью крепления SML и консолей

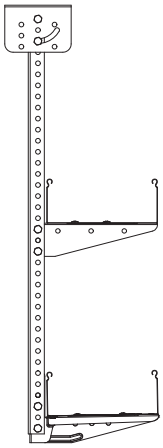

Подвес на крепление SML при потолочном креплении лотков

Крепление металлических лотков на консолях

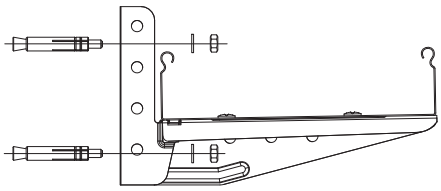

Настенное крепление консоли ML

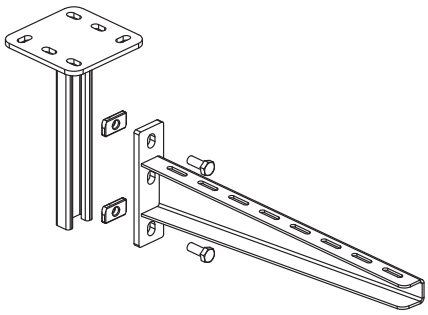

Крепление усиленной консоли к вертикальному подвесу

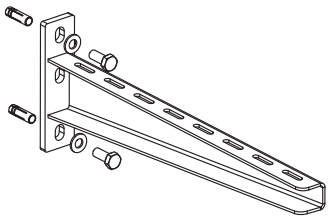

Крепление усиленной консоли к стене

Скачано с сайта интернет магазина https://axiomplus.com.ua/

Крепление металлических лотков на шпильках

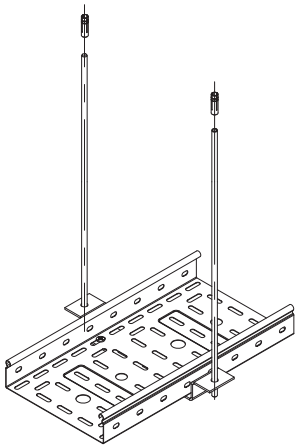

Скоба ТМ используется как универсальный и удобный опорный подвес под лоток

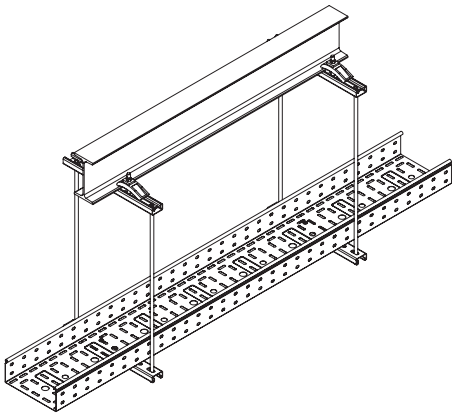

Профили, которые распиливаются под размер лотка, позволяют монтировать кабельные трассы на шпильках

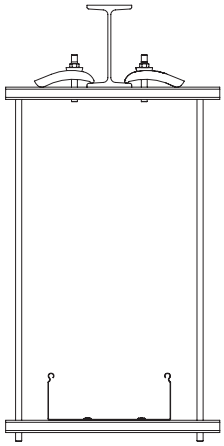

Закрывающая струбцина и профили семейства DBL/DBM/LAS используются при подвесе на балке или швеллере

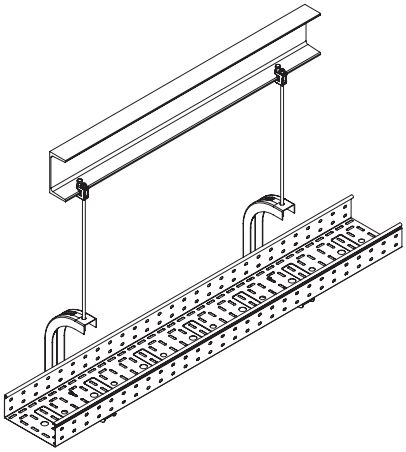

Одиночный подвес на шпильке с использованием консоли CS и струбцины

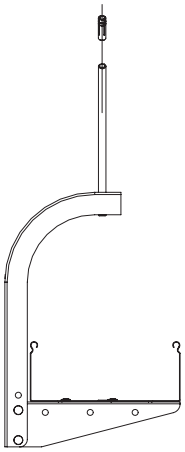

Подвес консоли CS шпильке с креплением к потолку

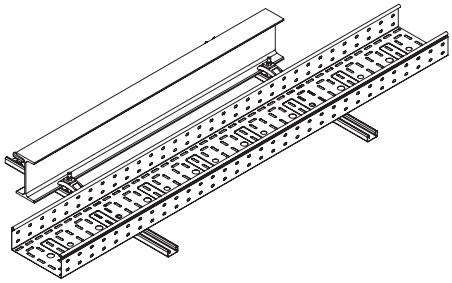

Закрывающая струбцина и профиль позволяют монтировать кабельную трассу рядом с опорным швеллером

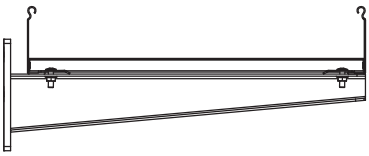

Монтаж лестничных лотков на консолях LP/LH

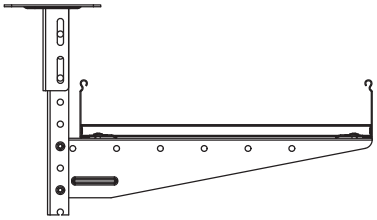

Монтаж лестничных лотков на консолях BM

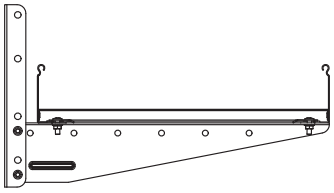

Монтаж лестничных лотков на консолях ML

Монтаж консоли BBF на профиль BPF

Монтаж лестничных лотков на скобе ТМ

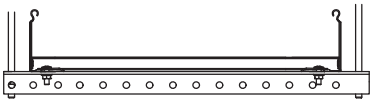

Монтаж лестничных лотков на профилях PSL/PSM/DBL/DBM/LAS

Скачано с сайта интернет магазина https://axiomplus.com.ua/

Графики отклонения вертикальных подвесов на основе С-образных профилей

Двойной профиль BPD-21 (DBM 41x21 толщиной 2,5 мм)

На графиках изображено отклонение края подвеса от вертикали в зависимости от длины используемого двойного профиля 41x21 и нагрузки, прилагаемой на закрепленную консоль.

Консоль 200 мм

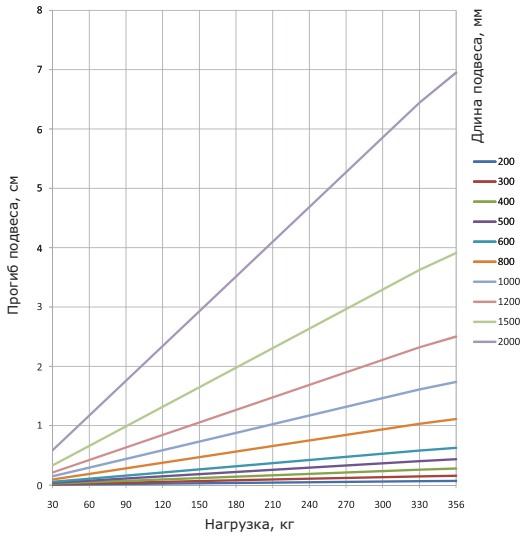

Консоль 300 мм

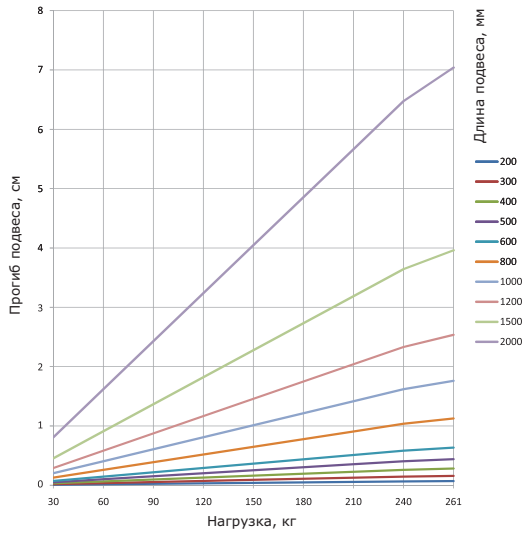

Консоль 400 мм

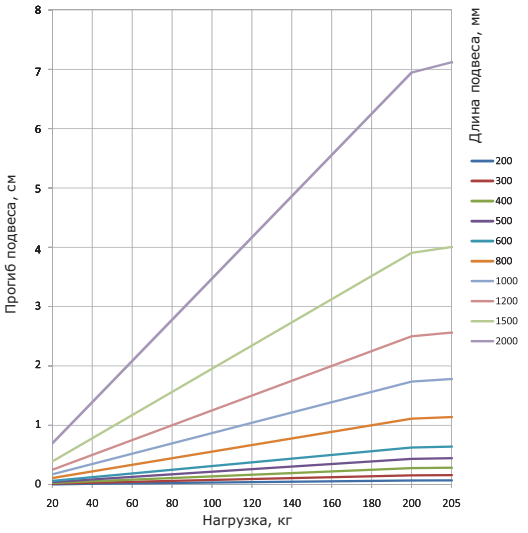

Консоль 500 мм

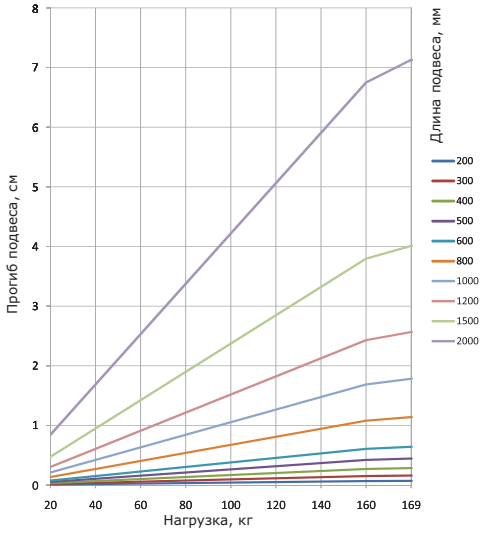

Консоль 600 мм

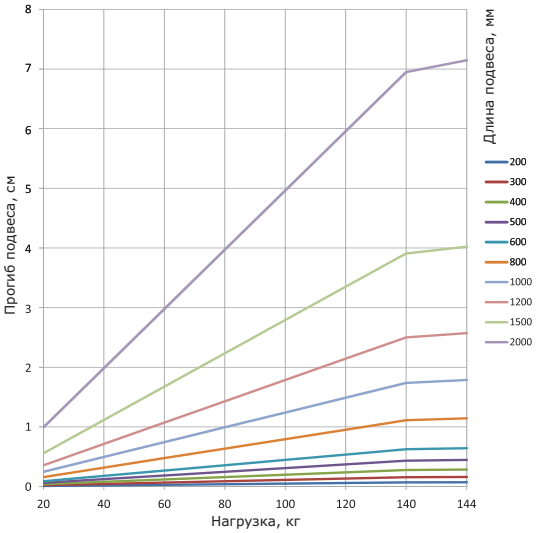

Скачано с сайта интернет магазина https://axiomplus.com.ua/

Профиль ВРМ-21 (DBM 41x21 толщиной 2,5 мм)

На графиках изображено отклонение края подвеса от вертикали в зависимости от длины используемого профиля 41x21 толщиной 2,5 мм и нагрузки, прилагаемой на закрепленную консоль.

Консоль 200 мм

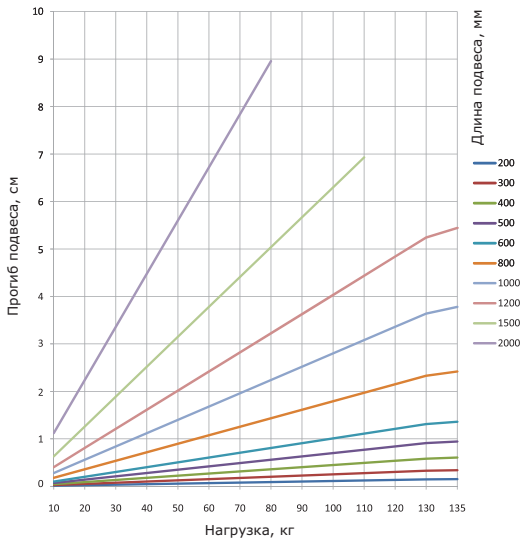

Консоль 300 мм

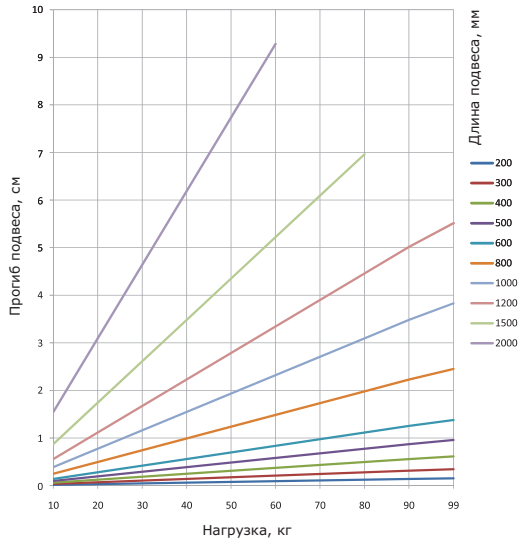

Консоль 400 мм

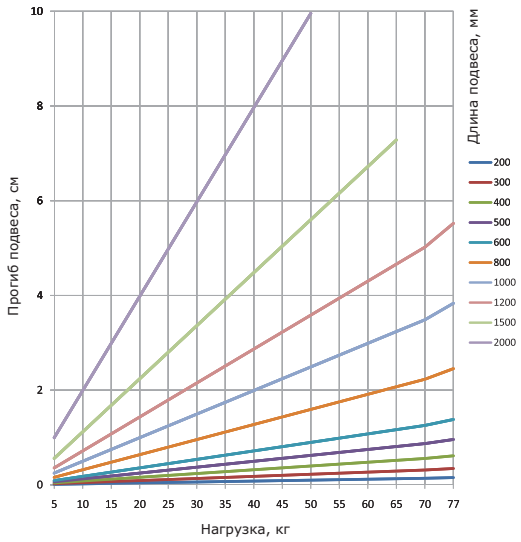

Консоль 500 мм

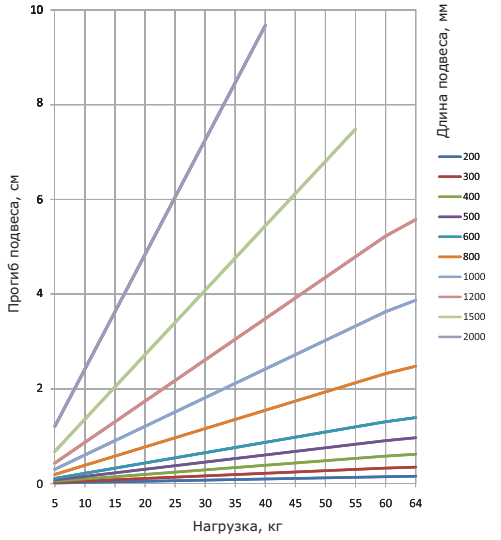

Консоль 600 мм

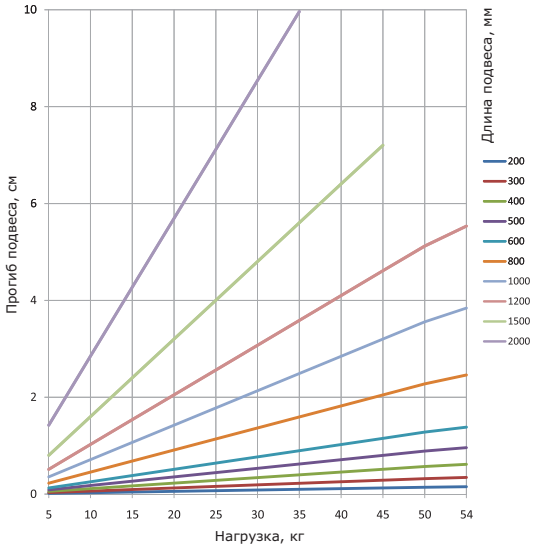

Скачано с сайта интернет магазина https://axiomplus.com.ua/

Двойной профиль BPD-41 (LAS 41x41 толщиной 2,5 мм)

На графиках изображено отклонение края подвеса от вертикали в зависимости от длины используемого двойного профиля 41x41 толщиной 2,5 мм и нагрузки, прилагаемой на закрепленную консоль.

Консоль 200 мм

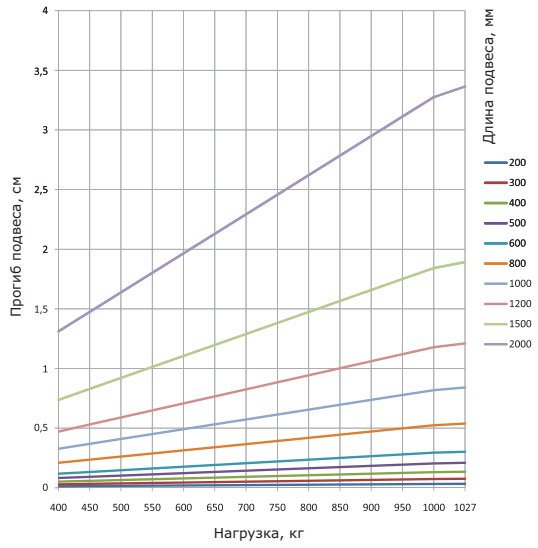

Консоль 300 мм

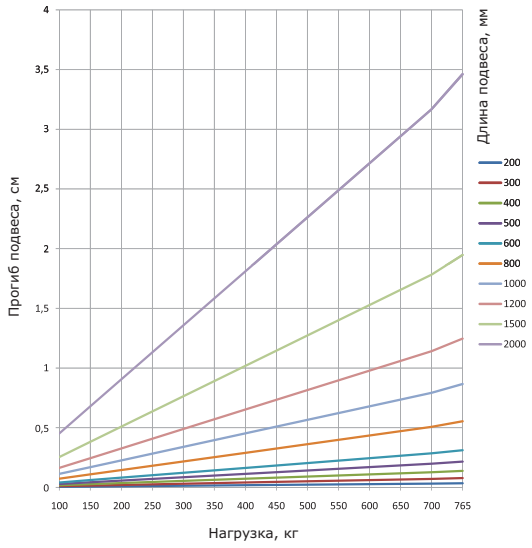

Консоль 400 мм

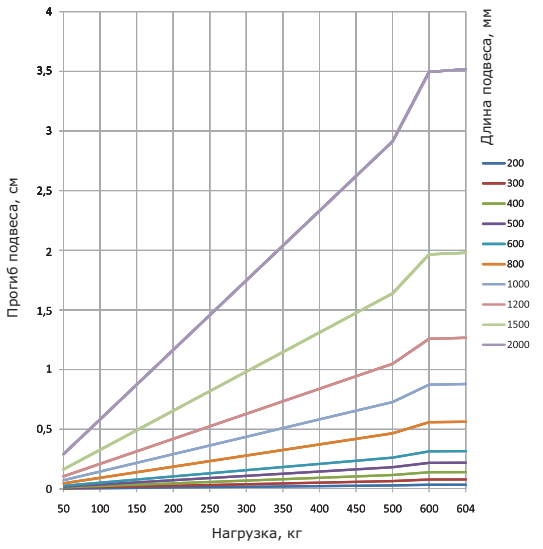

Консоль 500 мм

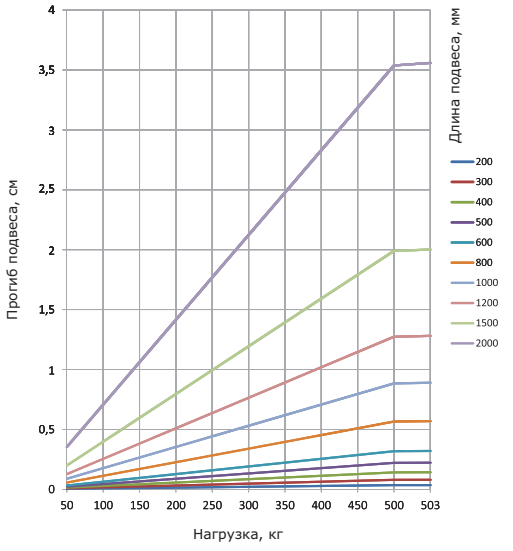

Консоль 600 мм

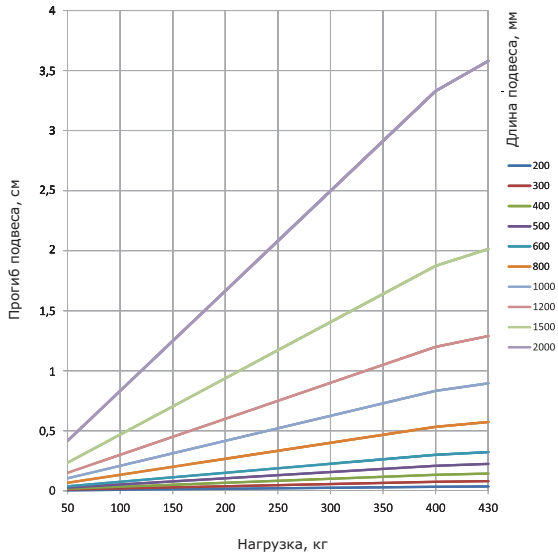

Скачано с сайта интернет магазина https://axiomplus.com.ua/

Профиль BPM-41 (LAS 41x41 толщиной 2,5 мм)

На графиках изображено отклонение края подвеса от вертикали в зависимости от длины используемого профиля 41x41 толщиной 2,5 мм и нагрузки, прилагаемой на закрепленную консоль.

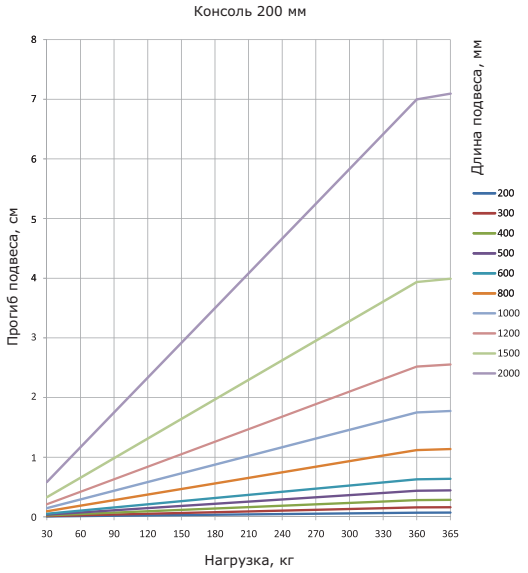

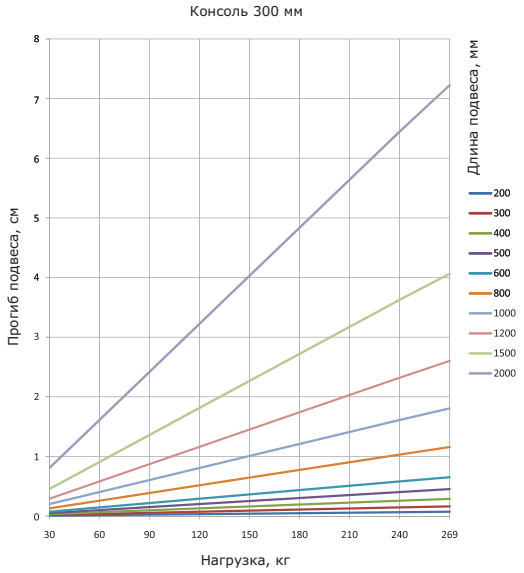

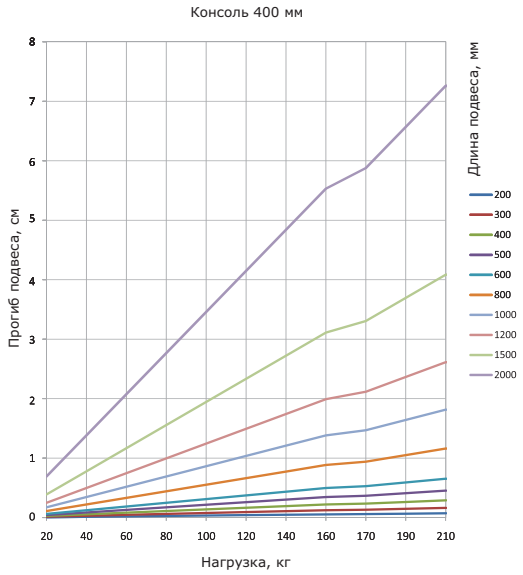

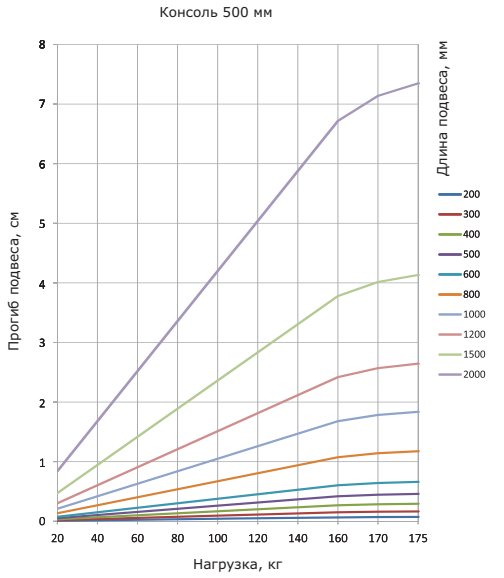

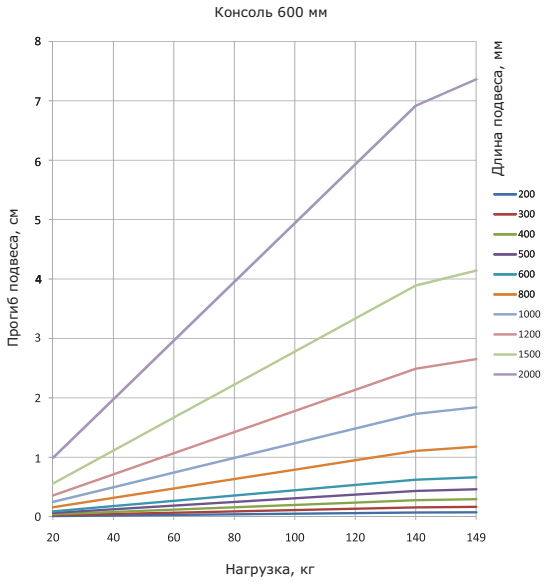

Скачано с сайта интернет магазина https://axiomplus.com.ua/