PROMFACTOR

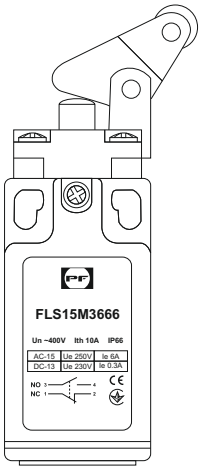

(UA) **Вимикач шляховий FLS15M3666**

(EN) **Limit switch FLS15M3666**

(LT) **Plastmasas gala slēdzis FLS15M3666**

(PL) **Plastikowy wyłącznik krańcowy FLS15M3666**

(LV) **Galinės padėties jungiklis FLS25M3666**

Технічні характеристики

Відповідність стандарту	IEC/EN 60947-5-1		
Ступінь захисту	IP66		
Типовиконання	метал		
Номінальний струм Ith, A	10		
Номінальна напруга Ue, V	AC-11 400	AC-15 250	DC-13 230
Номінальний струм Ie, A	5	6	0.3
Номінальна частота, Hz	50/60		
Контакти	1NO, 1NC		
Комутаційна зносостійкість (кількість циклів вкл./відкл.)	500 000/10 000 000 (електрична/механічна)		
Номінальна напруга ізоляції Ui, V	500		
Номінальна імпульсна напруга Uimp, V	4000		
Висота над рівнем моря, m	2 000		
Діапазон робочих температур, °C	-25...+60		
Температура зберігання, °C	-25...+70		
Маса брутто, kg	0.250		

Габаритні розміри, mm

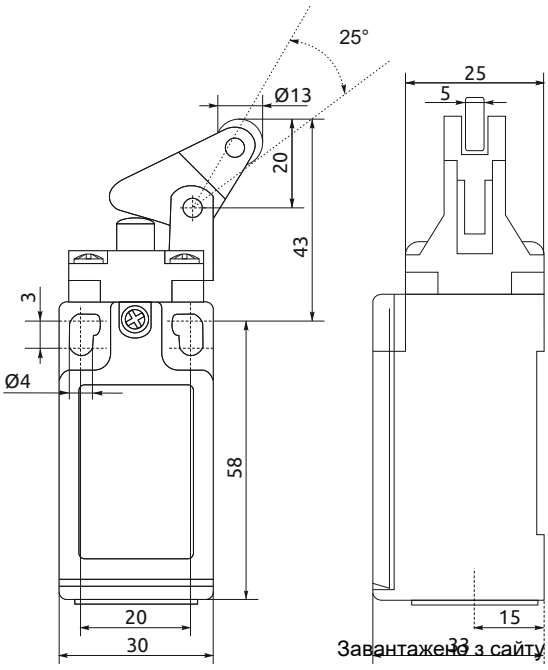

Принципова схема

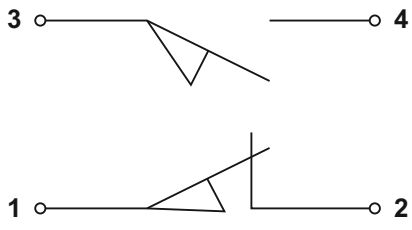

Завантажено з сайту інтернет магазину https://axiomplus.com.ua/

Гарантія

UA

Гарантія поширюється на дефекти устаткування і діє протягом 5 років з дати виготовлення. Несправне обладнання підлягає поверненню. Заміна або ремонт обладнання проводиться при виконанні наступних умов:
- повідомлення менеджера підприємства;
- обґрунтування причин повернення обладнання шляхом надання рекламації в формі електронного листа.

Гарантійні зобов'язання настають після домовленості між покупцем і менеджером підприємства і вважаються дійсними, якщо вони підтверджені у формі листа і якщо відділ контролю якості підприємства не виявив, що причиною дефекту послужило порушення норм експлуатації або неналежне технічне обслуговування.

Warranty

EN

The warranty covers defects in equipment and is valid for 5 years from the date of manufacture. Defective equipment should be returned to the manufacturer.

Replacement or repair of equipment is carried out under the following conditions:
- notification of the enterprise manager;
- justification of the reasons for returning the equipment by submitting a reclamation in the form of an e-mail letter.

Warranty obligations occur after an agreement between the buyer and the manager of the enterprise and are considered valid if they are confirmed in the form of a letter and if the company's quality control department has not revealed that the cause of the defect was a violation of the operational standards or inadequate maintenance.

Garantija

LT

Garantija taikoma produktų defektams 5 metų laikotarpyje nuo pagaminimo datos. Sugedusi įranga turi būti gražinama. Įrangos pakeitimas ar remontas atliekamas šiomis sąlygomis:
- su įmonės vadybininko patvirtinimu;
- nurodyti gražinimo priežastį elektroniniu laišku;

Garantiniai įsipareigojimai įsigalioja po susitarimo su pirkėju ir pardavimo vadybininku, jeigu yra patvirtintas laiškas iš kokybės skyriaus, jog nėra instrukcijos naudojimo ir techninės priežiūros pažeidimų.

Gwarancja

PL

Promfactor udziela gwarancje na Produkty w okresie 5 lat od daty produkcji. Wadliwy sprzęt powinien byc zwrocony do producenta. Wymiana lub naprawa urzadzenia nastepuje przy nastepujacych warunkach:
- skontaktowac sie z dystrybutorem lub z przedstawicielem producenta;
- uzasadnienie powodow zwrotu sprzetu skladajac reklamacje w formie listu e-mail.

pomiedzy kupujacy i menedzer uznane za wazne, jesli zostaly potwierdzone a firma nie naruszenie ujawnione standardy operacyjne lub nieodpowiednia konserwacja.

Garantija

LV

Garantija tiek piemērota uz iekārtu defektiem un ir derīga uz 5 gadiem no to izgatavošanas datuma. Bojāta iekārta ir jāatgriež atpakaļ. Iekārtas apmaiņa vai tās remonts varēs tikt paveikts, ja būs izpildīti sekojoši noteikumi:
- paziņojums uzņēmuma menedžerim;
- iekārtas atgriešanas iemesli, iesniedzot reklamāciju elektroniskās vēstules formā.

Garantijas saistības stājas spēkā pēc norunas starp pircēju un iestādes menedžeri un skaitās derīgas, ja tās apstiprinātas rakstiskā veidā, un ja uzņēmuma kvalitātes kontroles nodaļa nav noteikusi, ka kā defekta iemesls ir bijuši ekspluatācijas normu pārkāpumi vai nepietiekama tehniskā apkalpe.

⚠

UA Обов’язково дотримуйтесь вимог до умов монтажу та експлуатації.

EN It is necessary to follow the requirements of mounting conditions and exploitation strictly.

LT Griežtai laikytis montavimo ir eksploatavimo sąlygų.

PL Uýytkowanie urzadzenia powinno sie odbywac zgodnie z warunkami eksploatacji.

LV Stingri ievçrojiet montâþas un ekspluatâcijas noteikumu prasîbas.

Завантажено з сайту інтернет магазину https://axiomplus.com.ua/