NIK 2301

Счетчик трехфазный электромеханический

ГАБАРИТНЫЕ И УСТАНОВОЧНЫЕ РАЗМЕРЫ, мм

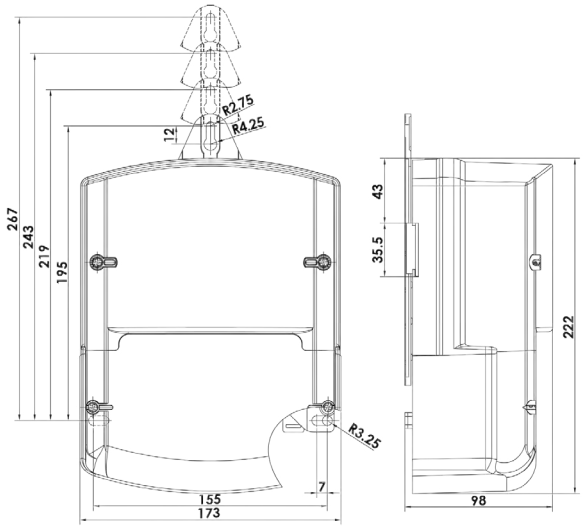

СВОЙСТВА

- Измерение активной энергии в трехфазных трехпроводных и четырехпроводных цепях переменного тока, с трансформаторным и/или непосредственным подключением по напряжению и току;
- Повышенная степень защиты от воздействия постоянных и переменных магнитных полей (СОУ-Н МПЕ 40.1.35.110:2005);
- Наличие импульсного выхода;
- Технологический запас по классу точности не менее 50%;
- Малое собственное энергопотребление;
- Прозрачный кожух;
- Возможность установки прозрачной клеммной крышки;
- Неразъемный корпус;
- Возможность индикации воздействия магнитного поля с величиной индукции более 100 мТл (в зависимости от исполнения);
- Защита от хищений электроэнергии: индикация неправильных подключений, обратного направления тока, заниженных и завышенных фазных напряжений.

Информация носит справочный характер. Оставляем за собой право на изменения и дополнения.

+38 (044) 248-74-71 • nik@nik.net.ua • www.nik.net.ua

NIK, НИК, HIK, NovaSyS, EnergySale являются зарегистрированными торговыми марками, их использование возможно только с разрешения правообладателя.
Скачано с сайта интернет магазина https://axiomplus.com.ua/

NIK 2301

Счетчик трехфазный электромеханический

ТЕХНИЧЕСКИЕ ХАРАКТЕРИСТИКИ

Класс точности для измерения активной энергии:	
по ДСТУ EN 62053-21	1
по ДСТУ EN 50470-1 и ДСТУ EN 50470-3	B
Номинальное напряжение	3x220/380 В, 3x230/400 В, 3x240/416 В, 3x127/220 В или 3x57.7/100
Допустимое отклонение напряжения	от -20 до +15 %
Номинальная сила тока	5 А
Максимальная сила тока	10 А, 60 А, 120 А
Номинальная частота	50 Гц
Постоянная счетчиков	8000 имп/(кВт·ч)
Чувствительность	
для счетчиков прямого включения	12,5 мА
для счетчиков трансформаторного включения	10,0 мА
Потребляемая мощность:	
в цепях напряжения, не более	10 В·А (2,0 Вт)
в цепях тока, не более	0.05 В·А
Степень защиты	IP54
Рабочий диапазон температур	от -40 до +70 °С
Масса, не более	2,3 кг
Количество разрядов счетного механизма	6+1
Межповерочный интервал	16 лет
Средний срок эксплуатации (до первого капитального ремонта)	30 лет

ТАБЛИЦА ИСПОЛНЕНИЙ

NIK 2301 A X . 0 0 0 0 . M . 1 X

Напряжение
- **1** 3x220/380В
- **2** 3x230/400В
- **3** 3x240/416В
- **5** 3x57,7/100В
- **6** 3x127/220В

Направленность энергии
- **1** Импорт активной энергии

M Наличие датчика магнитного поля

Схема подключения к электрической сети
- **P2** Прямого включения 5(60)А
- **P3** Прямого включения 5(120)А
- **T** Трансформаторного включения 5(10А)

A Измерение активной энергии

Информация носит справочный характер. Оставляем за собой право на изменения и дополнения.

+38 (044) 248-74-71 • nik@nik.net.ua • www.nik.net.ua

NIK, НИК, HIK, NovaSyS, EnergySale являются зарегистрированными торговыми марками, их использование возможно только с разрешения правообладателя.

Скачано с сайта интернет магазина https://axiomplus.com.ua/