ОФИС IP54 ВСТРАИВАЕМЫЙ

Базовая модификация	
Артикул	LE-СВО-03-040-**0610**-54Х LE-СВО-03-040-**0611**-54Д LE-СВО-03-040-**0612**-54Т
Модификация для монтажа в потолки «Ингермакс Clip In»	
Артикул	LE-СВО-03-040-**0806**-54Х LE-СВО-03-040-**0807**-54Д LE-СВО-03-040-**0808**-54Т
Модификация для монтажа в потолки «Армстронг Clip In»	
Артикул	LE-СВО-03-033-**0879**-54Х LE-СВО-03-033-**0880**-54Д LE-СВО-03-033-**0881**-54Т
Световой поток, лм	
Холодный белый свет - Х (5000К)	3300 лм
Нейтральный белый свет - Д (4000К)	3200 лм
Тёплый белый свет - Т (3000К)	3100 лм
Мощность, Вт	33 Вт
Стандартная модификация светильника	
Цвет корпуса	серый, RAL9006
Рассеиватель	опаловый «PMMA»
Цветовая температура	тип Д

Общая информация	
Мощность, Вт	33 Вт
Количество светодиодов, шт	64 шт
Габаритные размеры, (ДхШхВ) мм	595,5х595,5х65 мм
Габаритные размеры для «Clip in», (ДхШхВ) мм	600х600х65 мм
Габаритные размеры упаковки, (ДхШхВ) мм	610х610х85 мм
Вес нетто, кг	3,5 кг
Напряжение питания, В / частота, Гц	175-260В/50Гц
Класс светораспределения	П
Кривая силы света	Д
Индекс цветопередачи, CRI	>80
Пульсации светового потока, % менее	1
Коэффициент мощности, более	0,9
Класс электробезопасности	I
Степень защиты от воздействия окружающей среды, IP	54
Климатическое исполнение	УХЛ 4
Температурный диапазон, С°	0 - +45°С
Срок службы, часы	50 000 ч
Гарантийный срок	3 года
Цветовые температуры	
Холодный белый свет, (Х)	**5000К**
Нейтральный белый свет (Д)	**4000К**
Теплый белый свет (Т)	**3000К**

Опции	
Блок аварийного питания (БАП)	**LE-0274**
Диммируемый источник питания 1-10В	**LE-0757**
Диммируемый источник питания DALI	**LE-0973**
Силикатный опаловый рассеиватель	**LE-0809**
Цвет корпуса по шкале RAL	**LE-0894**

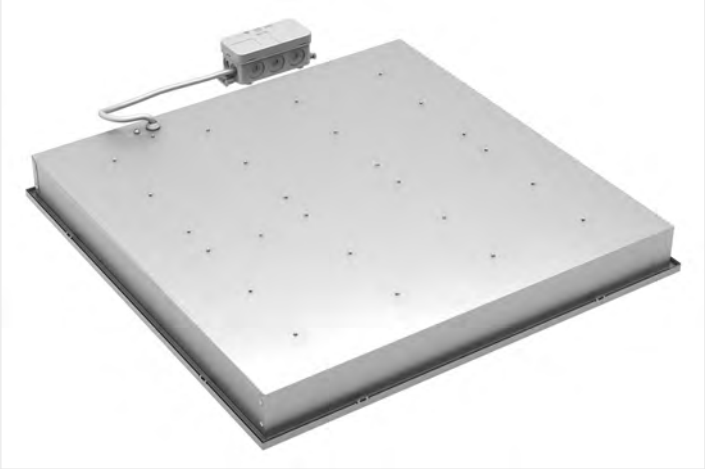

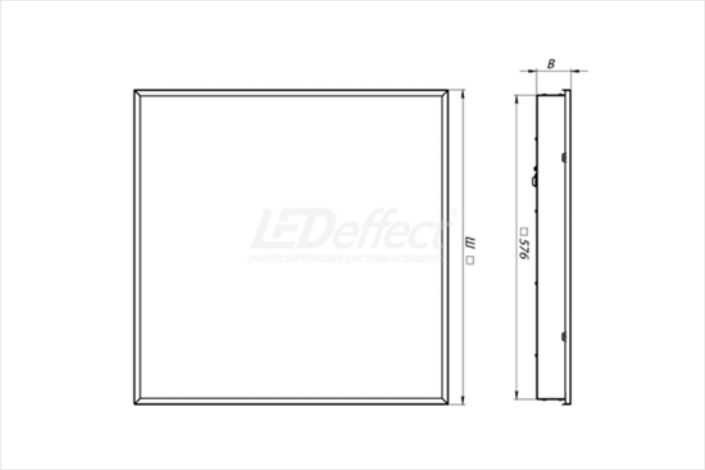

Скачано с сайта интернет магазина https://axiomplus.com.ua/

ОФИС IP54 ВСТРАИВАЕМЫЙ

Общая информация

Светильники ОФИС IP 54 применяются для установки в подвесные потолки типа «Армстронг», также могут устанавливаться в потолки типа «Клип Ин» производителей:

- «Армстронг» серии «Gema Grid»;
- «Албес» серии «Ингермакс».

Светильники специально разработаны для применения в чистых помещениях, светильники имеют степень защиты от воздействия окружающей среды - IP 54.

Стальной корпус обеспечивает оптимальный теплоотвод.

Светильники отличаются комфортным светораспределением за счет увеличенной высоты корпуса.

Опционально светильники могут оснащаться:

- Блоком Аварийного Питания (БАП);
- Источником питания с возможностью ди ммирования;
- Силикатным опаловым рассеивателем.

Для удобства подключения светильники снабжены распаячной коробкой со степенью защиты IP 54.

Светильники ОФИС IP 54 являются эффективной заменой люминесцентных светильников типа ЛВО 4х18 Вт.

Преимущества

- Светодиоды фирмы NICHIA (Япония);
- Высокий индекс цветопередачи >80;
- Минимальный уровень пульсаций менее 1 %;
- Рассеиватель опаловый;
- Комфортное светораспределение за счет увеличенной высоты корпуса;
- Повышенная степень защиты IP 54;
- Не требует специального обслуживания;
- Не требует специальной утилизации;
- Рабочий ресурс более 50 000 часов.

Преимущества

- Светодиоды фирмы NICHIA, OSRAM, CREE;
- Повышенная степень защиты IP54;
- Могут устанавливаться в потолки «Армстронг «Clip in»;
- Высокий индекс цветопередачи >80;
- Светильники могут комплектоваться рассеивателями, изготовленными из силикатного опалового стекла;
- Рассеиватель: опаловый;
- Комфортное светораспределение за счет увеличенной высоты корпуса.

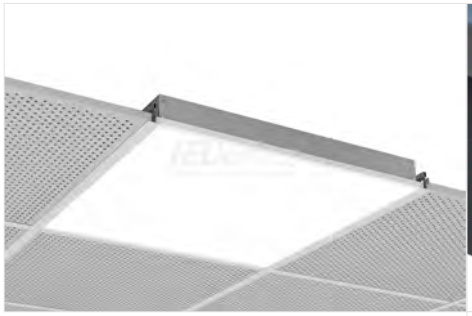

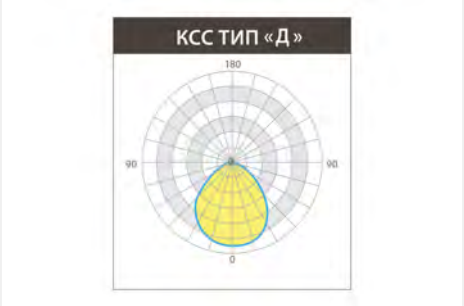

Скачано с сайта интернет магазина https://axiomplus.com.ua/