Реле задержки запуска звезда/ треугольник CRM-2T, CRM - 2T/ 24-480

1M

CRM-2T

CRM-2T

- для задержки запуска двигателей звезда/ треугольник
- время t1 (звезда) - настраив. время от 0.1 с до 100 дней разделено на 10 диапазонов
  - грубая настройка времени проводится поворотным переключателем
- времяt2 (задержка) между ⅄/△ - врем.диапазон 0.1 с - 1 с
  - точная настройка времени проводится потенциометром
- напряжение питания: AC 230 V, AC/DC 12 - 240 V
- выходной контакт: 2x переключающий 16 A
- состояние выхода указывает мультифункцион.красный LED
- в исполнении 1-МОДУЛЬ, крепление на DIN рейку

CRM-2T/24-480

- для задержки запуска двигателей звезда/ треугольник
- время t1 (звезда) - настр.время от 0.1 с до 1 час разделено на 5 диапазонов
  - грубая настройка времени проводится поворотным переключателем
  - точная настройка времени проводится потенциометрем
- время t2 (задержка) между ⅄/△ - врем.диапазон 0.1 с - 1 с
  - точная настройка времени проводится потенциометрем
- напряжение питания: AC/DC 24 - 480 V
- выходной контакт: 2x коммутир. 3 A
- состояние выхода указывает мультифункцион. красный LED
- в исполнении 1-МОДУЛЬ, крепление на DIN рейку

РЕЛЕ ВРЕМЕНИ

Технические параметры		CRM-2T	CRM-2T /24-480
Кол-во функций:		1	
Клеммы питания:		A1 - A2	
Напряжение питания:	UNI	AC/DC 12 - 240 V/AC 50 - 60 Hz	AC/DC 24 - 480 V/AC 50 - 60 Гц
Мощность:	UNI	AC 0.7 - 3 VA / DC 0.5 - 1.7 W	AC макс. 3 VA / DC макс. 1.5 W
Напряжение питания:	230	AC 230 V / 50 - 60 Hz	-
Мощность:	230	AC max. 12 VA / 1.9 W	-
Допуск напряжения питания:		-15 %; +10 %	
Индикация питания:		зеленый LED	
Временной диапазон:		t1: 0.1 с - 100 дней, t2: 0.1 с-1 с	t1: 0.1 с - 1ч, t2: 0.1 с-1 с
Регулировка времени:		поворотными переключателями и потенциометрами	
Отклонение времени:		5 % - при механической настройке	
Точность повторения:		0.2 % - стабильность настроенного параметра	
Температурный коэффициент:		0.01 % / °C, нормальное значение = 20 °C	
Выход			
Количество контактов:		2x переключ. (AgNi)	2x коммутир. (AgNi)
Номинальный ток:		16 A / AC1	3 A / AC1
Мощность замыкания:		4000 VA / AC1, 384 W / DC	1250 VA / AC1, 150 W / DC
Пиковый ток:		30 A / <3 s	x
Напряжение замыкания:		250 V AC1 / 24 V DC	max. 250 V AC1 / 30 V DC
Мин. замыкающая мощность DC:		500 mW	x
Индикация выхода:		мультифункциональный красный LED	
Механическая жизненность:		$3x10^7$	$1x10^6$
Электрическая жизненность (AC1):		$0.7x10^5$	$1x10^5$
Время восстановления:		макс 150 мс	
Другие параметры			
Рабочая температура:		-20 .. +55 °C	
Складская температура:		-30 .. +70 °C	
Электрическая прочность:		4 kV (питание - выход)	
Рабочее положение:		произвольное	
Крепление:		DIN рейка EN 60715	
Защита:		IP 40 со стороны лицевой панели	
Категория перенапряжения:		III.	
Степень загрязнения :		2	
Сечение подключ. проводов (mm^2):		макс. 1x 2.5, 2x1.5 с изоляцией макс.1x2.5	макс. 2x 2.5, 1x4 с изоляцией макс.1x2.5, 2x1.5
Размер:		90x17.6x64 mm, подробнее см. стр.157-159	
Вес:		84 г	65 г
Соответствующие нормы:		EN 61812-1, EN 61010-1	

Подключение CRM-2T

Запуск мотора (⅄- △)

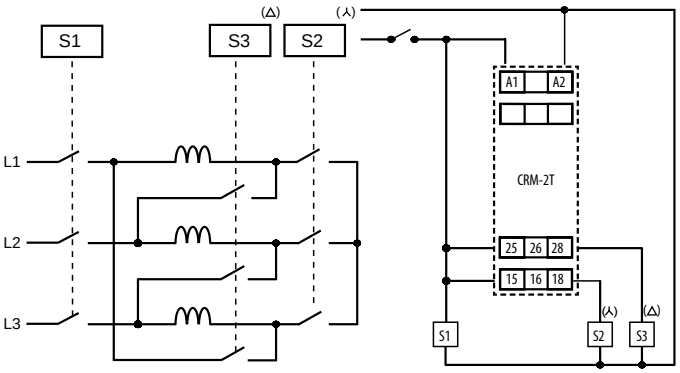

Схема CRM-2T

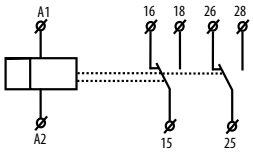

Функция

Задержка запуска звезда/треугольник

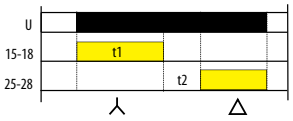

Описание устройства

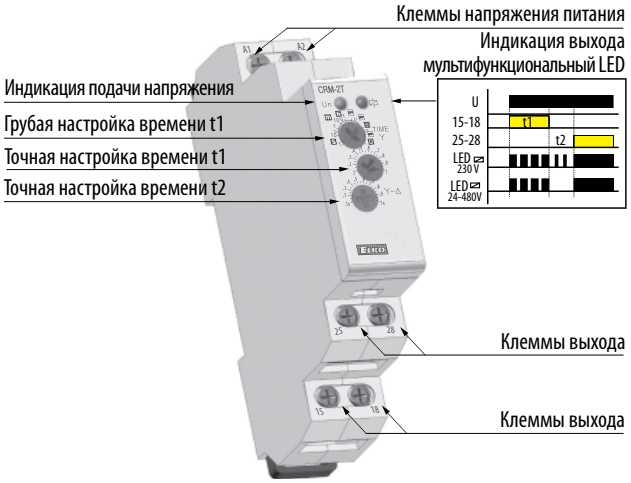

Временные диапазоны:

CRM-2T

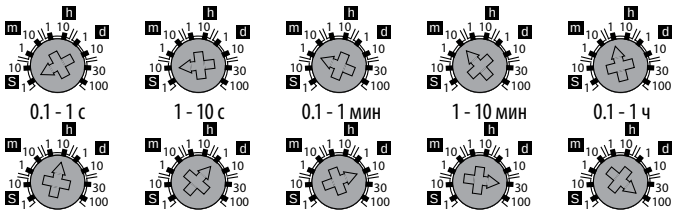

0.1 - 1 с | 1 - 10 с | 0.1 - 1 мин | 1 - 10 мин | 0.1 - 1 ч

1 - 10 ч | 0.1 - 1 день | 1 - 10 дней | 3 - 30 дней | 10 - 100 дней

CRM-2T /24-480

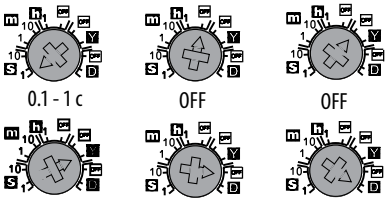

0.1 - 1 с | OFF | OFF

Y (звезда) | OFF | D (треугольник)

Скачано с сайта интернет магазина https://axiomplus.com.ua/